BARANDAS
DEL MEDITERRÁNEO



25 BARANDAS DEL MEDITERRÁNEO

Catálogo accesorios 2025/2026

Nº26

856 916 485 Jerez de la Frontera barandasdelmediterraneo.com



Este año celebramos con enorme orgullo el 25º aniversario de *Barandas del Mediterráneo*. Han sido 25 años de trabajo constante, crecimiento y aprendizaje, en los que nos hemos consolidado como una empresa líder en el mercado de los accesorios para barandillas de aluminio.

Desde nuestros inicios, tuvimos claro que queríamos destacar por la calidad de nuestros productos y por ofrecer un servicio al cliente cercano, eficiente y profesional. Ese compromiso ha sido la base sobre la que hemos construido nuestra trayectoria y nuestra reputación en el sector.

Nuestro proyecto ha ido evolucionando gracias a la confianza de nuestros clientes y al esfuerzo de todo un equipo que ha creído siempre en lo que hacemos.

Hoy, podemos decir con satisfacción que nuestras soluciones apuestan firmemente por el desarrollo de nuevos productos, más versátiles, sostenibles y fáciles de instalar, que respondan a las tendencias actuales en arquitectura y construcción.

Índice

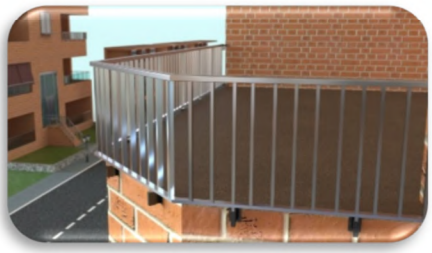

Nueva forma de entender los balcones

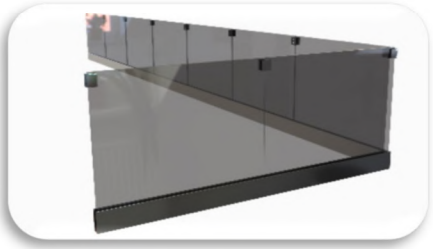

Mostramos el mejor Sistema Glass U



Descubre nuestra novedad para toldos



Nuevos anclajes para escalera

1. Peanas 3

1.1 Peanas exteriores 4

1.2 Peanas superiores 12

1.3 Peanas varias 26

2. Anclajes 33

2.1 Anclaje regulables 34

2.2 Anclajes telescópicos 38

2.3 Nuevos anclajes 44

3. Abrazaderas 49

3.1 Complementos abrazaderas 60

4. Tapones 61

4.1 Más demandados 62

4.2 Tapones elípticos 64

4.3 Tapones especiales 66

4.4 Tapones “U” cristal 68

5. Rótulas 71

6. Toldos y Tendederos 85

7. Uniones 91

7.1 Uniones más demandadas 92

7.2 Uniones escalera 99

7.3 Uniones tapones 105

8. Pinzas 111

8.1 Pinzas adaptables 113

8.2 Pinzas comerciales 119

9. División 121

10. Tipos de barandas 125



B

Peanas

Peanas exteriores

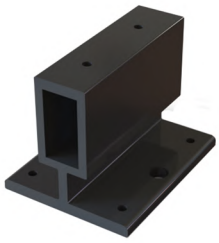 AD-1719	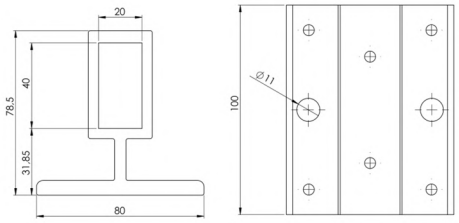	· 100 mm · 32mm desplazamiento · Montantes 40x20
 AD-1725	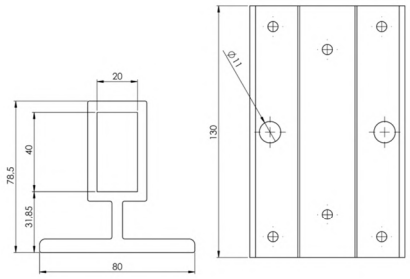	· 130 mm · 32mm desplazamiento · Montantes 40x20
 AD-1756	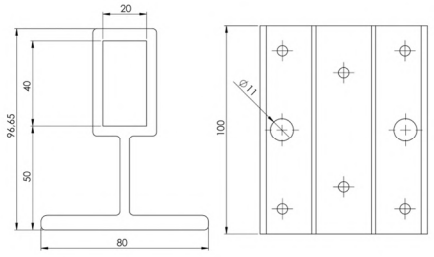	· 100 mm · 50mm desplazamiento · Montantes 40x20
 AD-1757	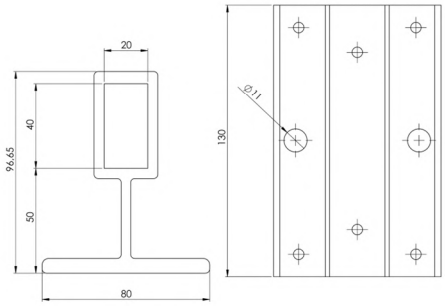	· 130 mm · 50mm desplazamiento · Montantes 40x20
 AD-1761	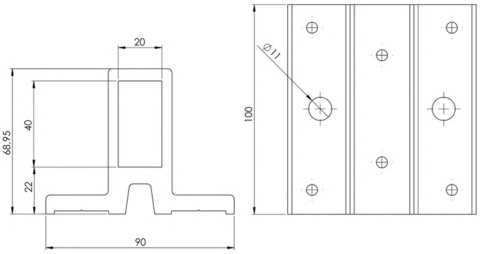	· 100 mm · 22mm desplazamiento · Montantes 40x20

Peana Exterior 40x20 Desplazamiento 32mm (100 mm) AD-1719

CARACTERÍSTICAS:

- 100 mm de longitud
- 32 mm distancia montante a pared
- Regulable y adaptable
- Gran sujeción
- Aluminio extruido 6060-T6
- Montante de 40x20

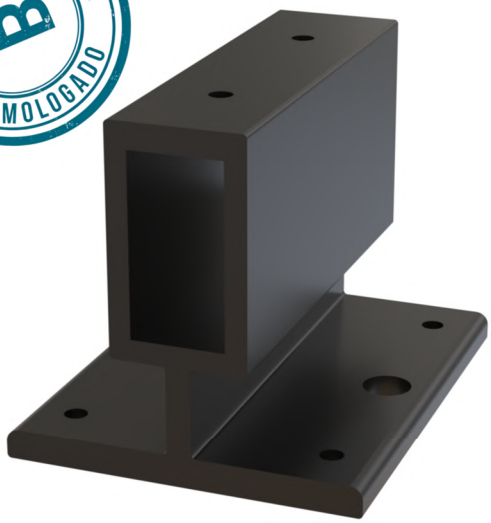

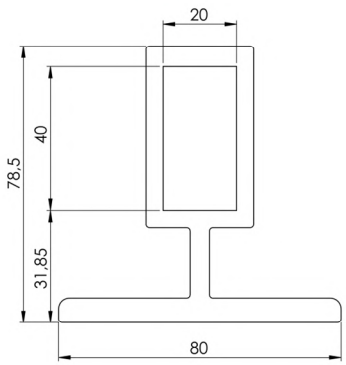

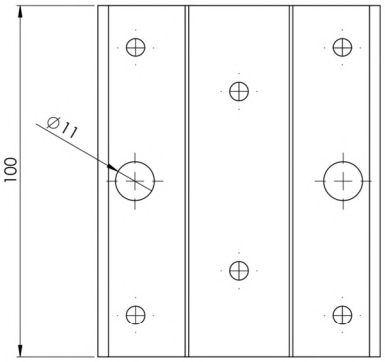



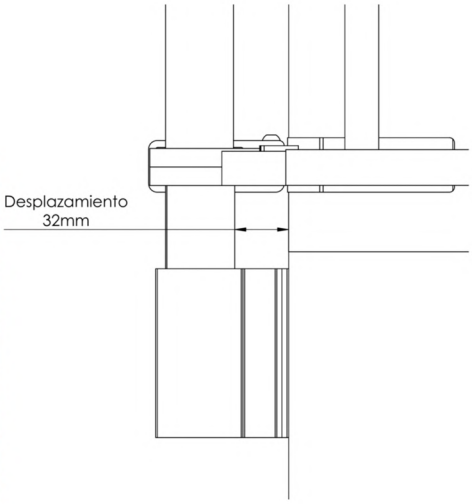

DETALLES:

366.4 g

10 Uds.

Todos los RAL y Anodizados

RECOMENDAMOS:



Tapón Montante 40x20 **AD-1758**
(ver pág 11)

Placa Peana Exterior 100mm
AD-1748
(ver pág 10)

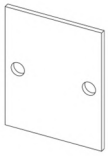

Peana Exterior 40x20 Desplazamiento 32mm (130mm) **AD-1725**

CARACTERÍSTICAS:

- 130 mm de longitud
- 32 mm distancia montante a pared
- Regulable y adaptable
- Gran sujeción
- Aluminio extruido 6060-T6
- Montante de 40x20



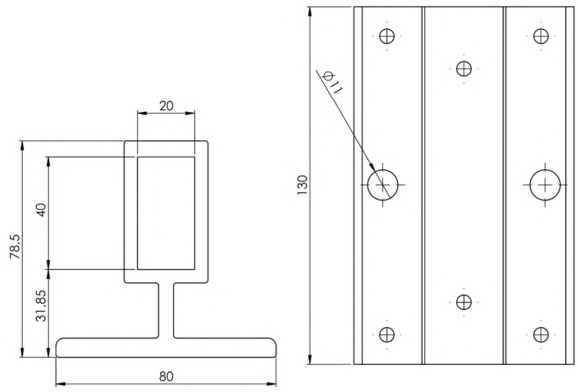

Los accesorios **AD-1758 y AD-1748** son válidos para todas las peanas Exteriores.

(ver final pág 5)

DETALLES:

479.5 g

10 o 40 Uds.

Todos los RAL y Anodizados

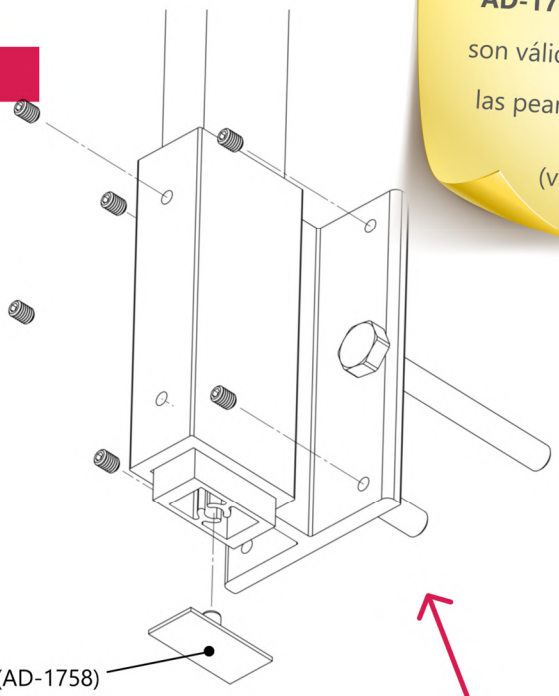

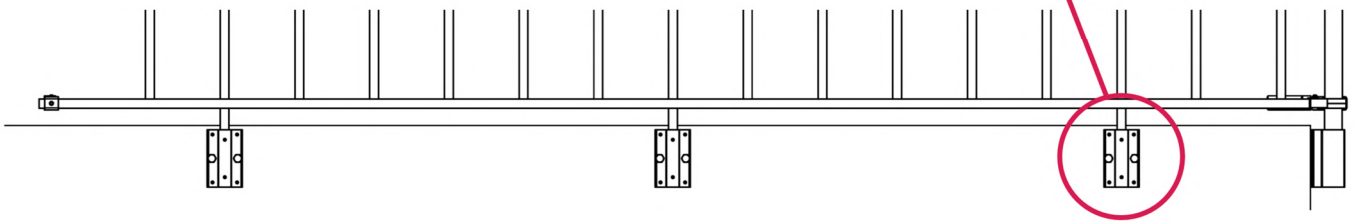

Peana Exterior 40x20 Desplazamiento 50mm (100mm) AD-1756

CARACTERÍSTICAS:

- 100 mm de longitud
- 50 mm distancia montante a pared
- Regulable y adaptable
- Gran sujeción
- Aluminio extruido 6060-T6
- Montante de 40x20

PRODUCTO ESTRELLA

ACCESORIO HOMOLOGADO



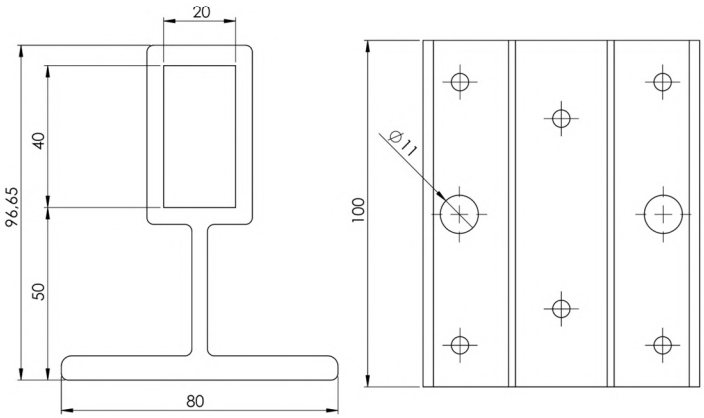

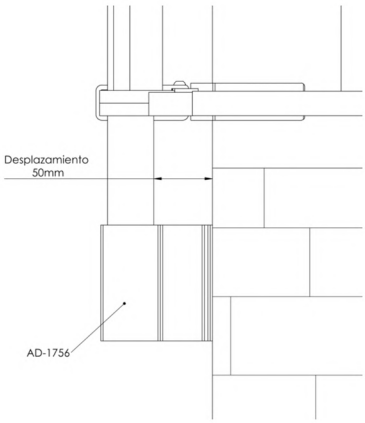



DETALLES:

Kg **386.2 g**

10 o 60 Uds.

Todos los RAL y Anodizados

PARA MÁS INFO

Peana Exterior 40x20 Desplazamiento 50mm (130mm) AD-1757

CARACTERÍSTICAS:

- 130 mm de longitud
- 50 mm distancia montante a pared
- Regulable y adaptable
- Gran sujeción
- Aluminio extruido 6060-T6
- Montante de 40x20



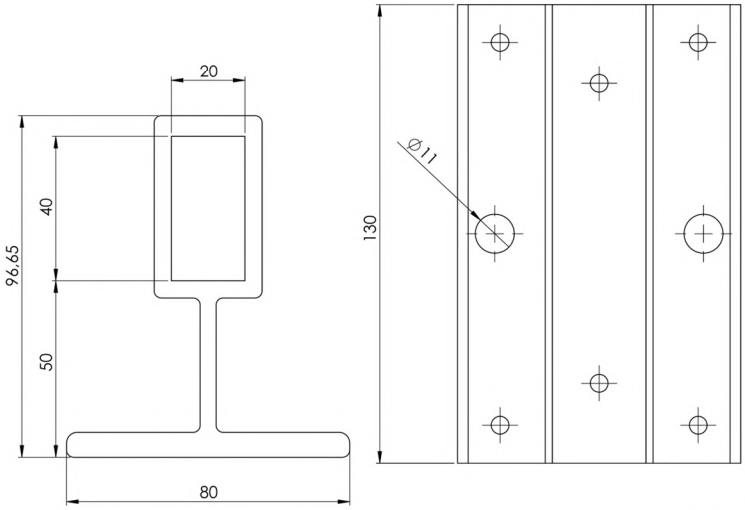



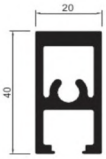

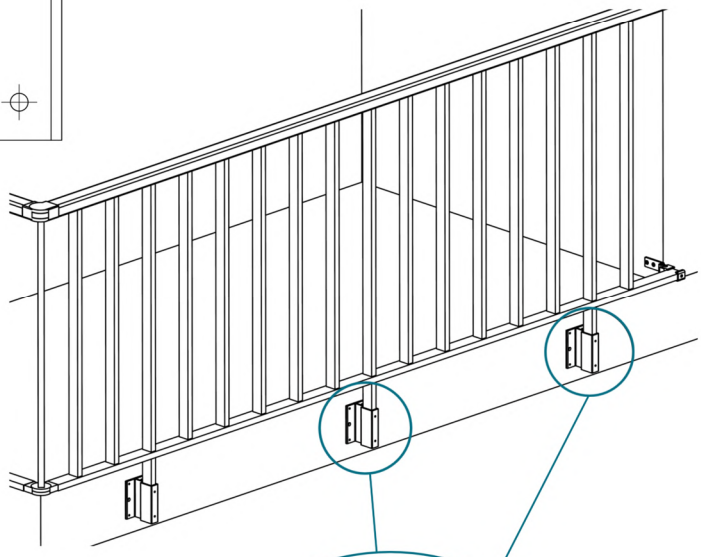

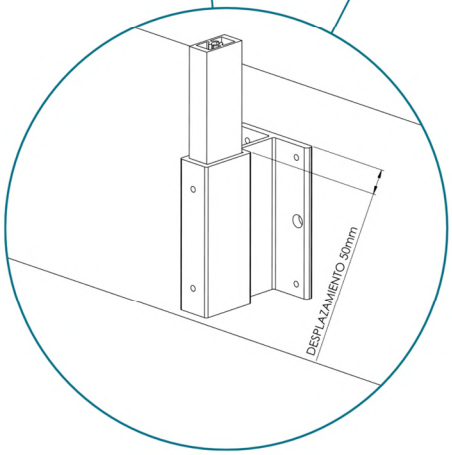

DETALLES:

511.4 g

10 o 40 Uds.

Todos los RAL y Anodizados

Peana Exterior 40x20 Desplazamiento 22mm (100mm) AD-1761

CARACTERÍSTICAS:

- 100 mm de longitud
- 22 mm distancia montante a pared
- Regulable y adaptable
- Gran sujeción
- Aluminio extruido 6060-T6
- Montante de 40x20

PRODUCTO ESTRELLA

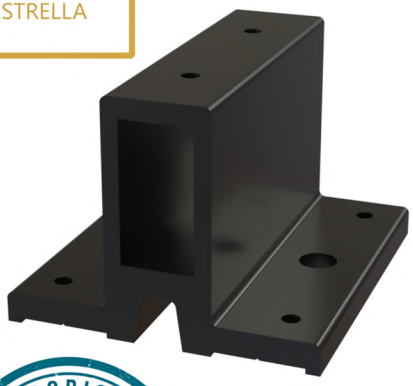

ACCESORIO HOMOLOGADO

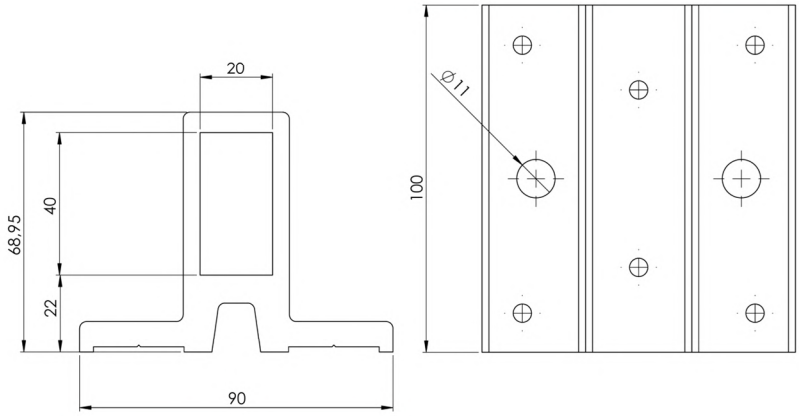

DETALLES:

408 g

10 Uds.

Todos los RAL y Anodizados

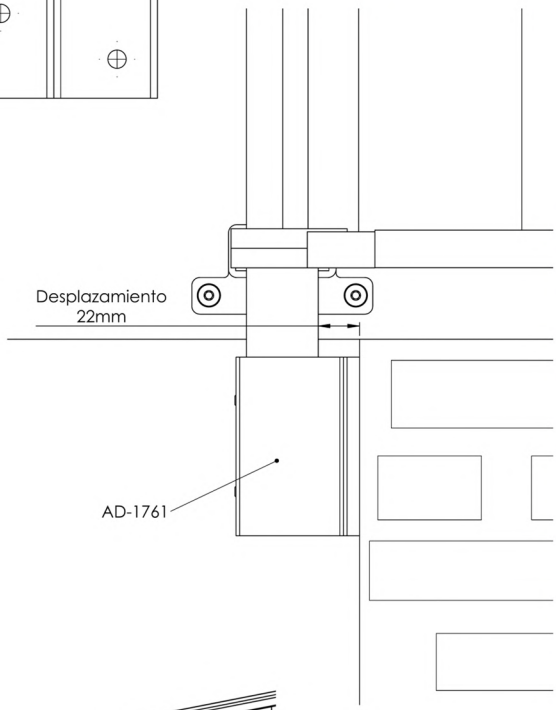

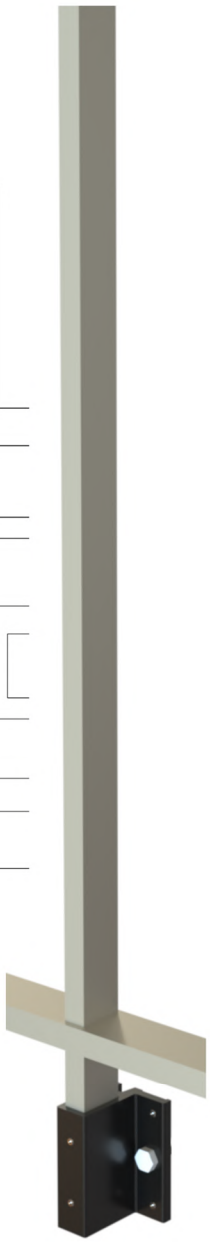

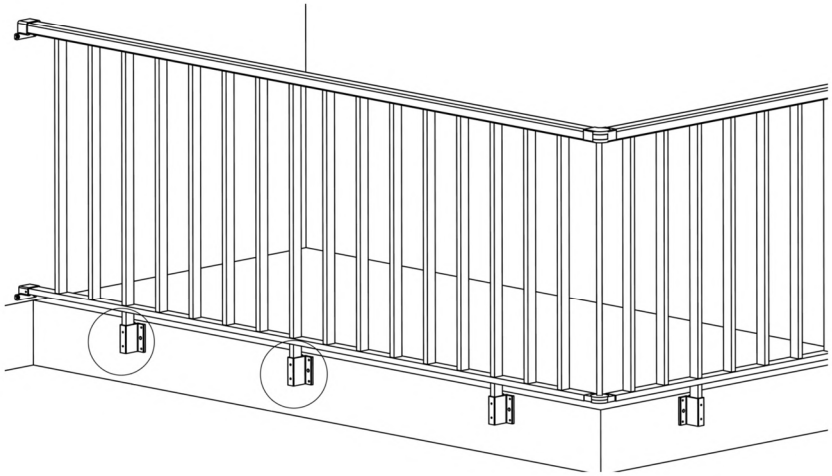

Placa para Peana Exterior 40x20 (100 y 130 mm) **AD-1748**

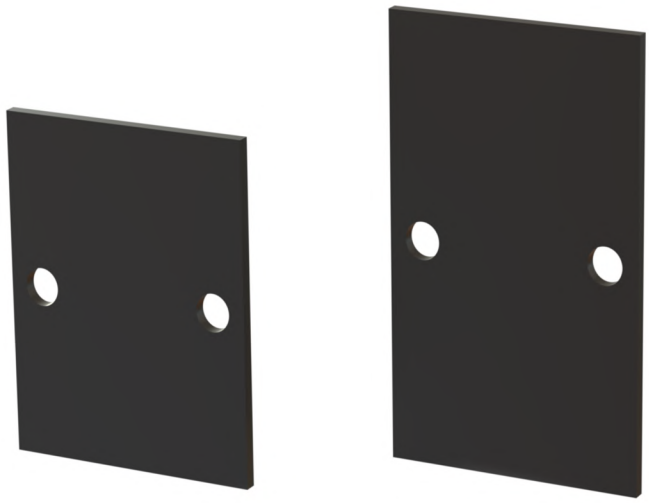

Complemento perfecto para peanas exteriores.

Dotando de una gran firmeza al permitir la regulación de forma más controlada.

Se adapta perfectamente a cualquier peana exterior.

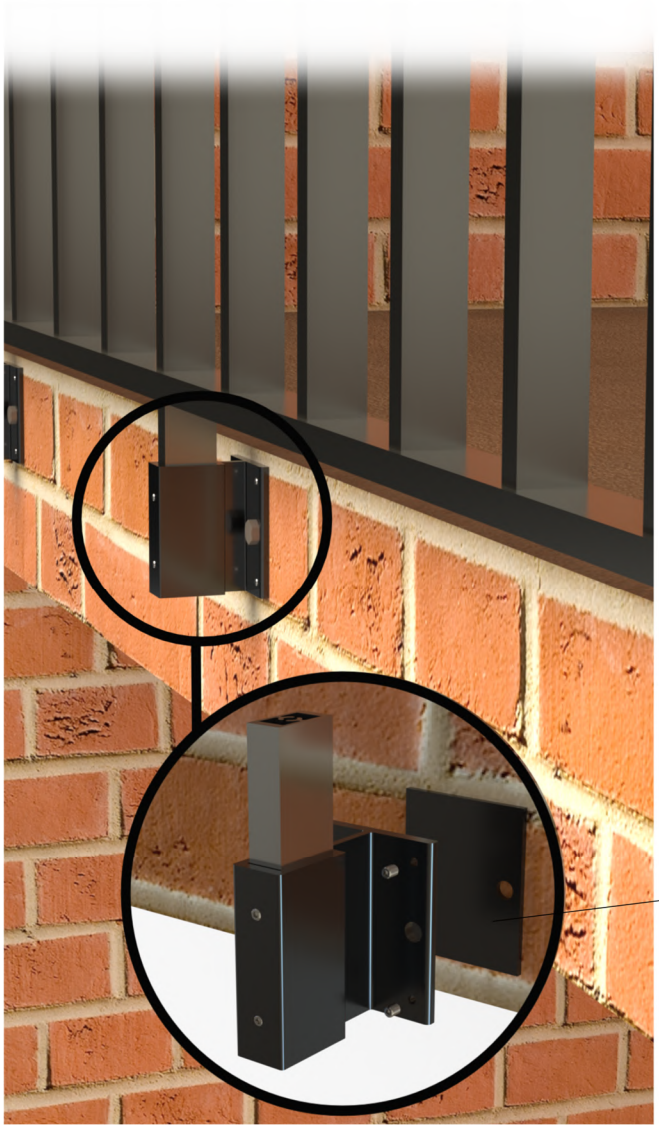

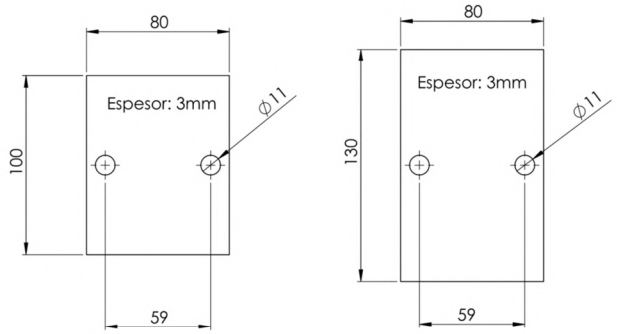

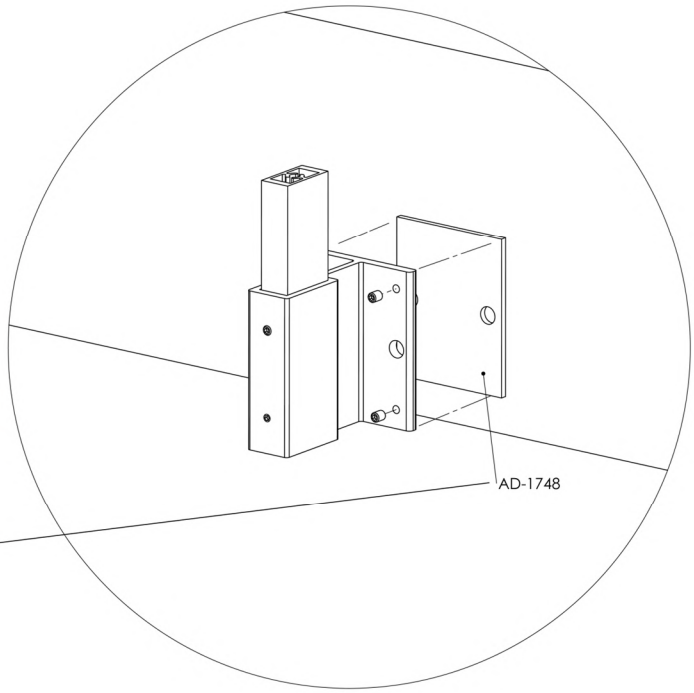

AD-1758 Tapón Montante 40x20



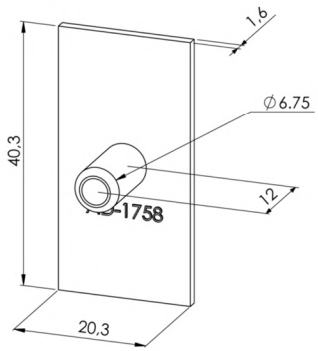

Características

- Plástico Policarbonato PC
- Ligero y resistente
- Fácil Montaje
- Acabado perfecto

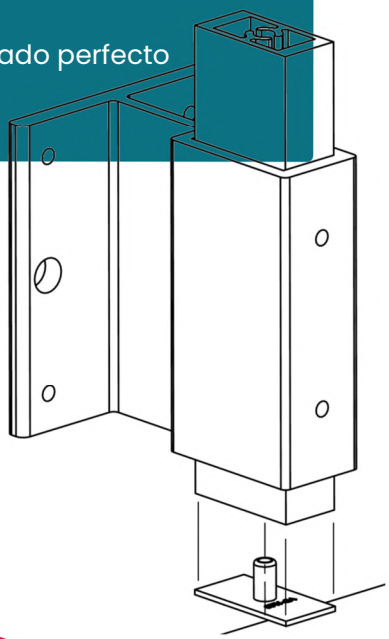

1.64 g

Blanco, Negro y Plata

100 Uds.

Accesorio solo disponible con peanas exteriores

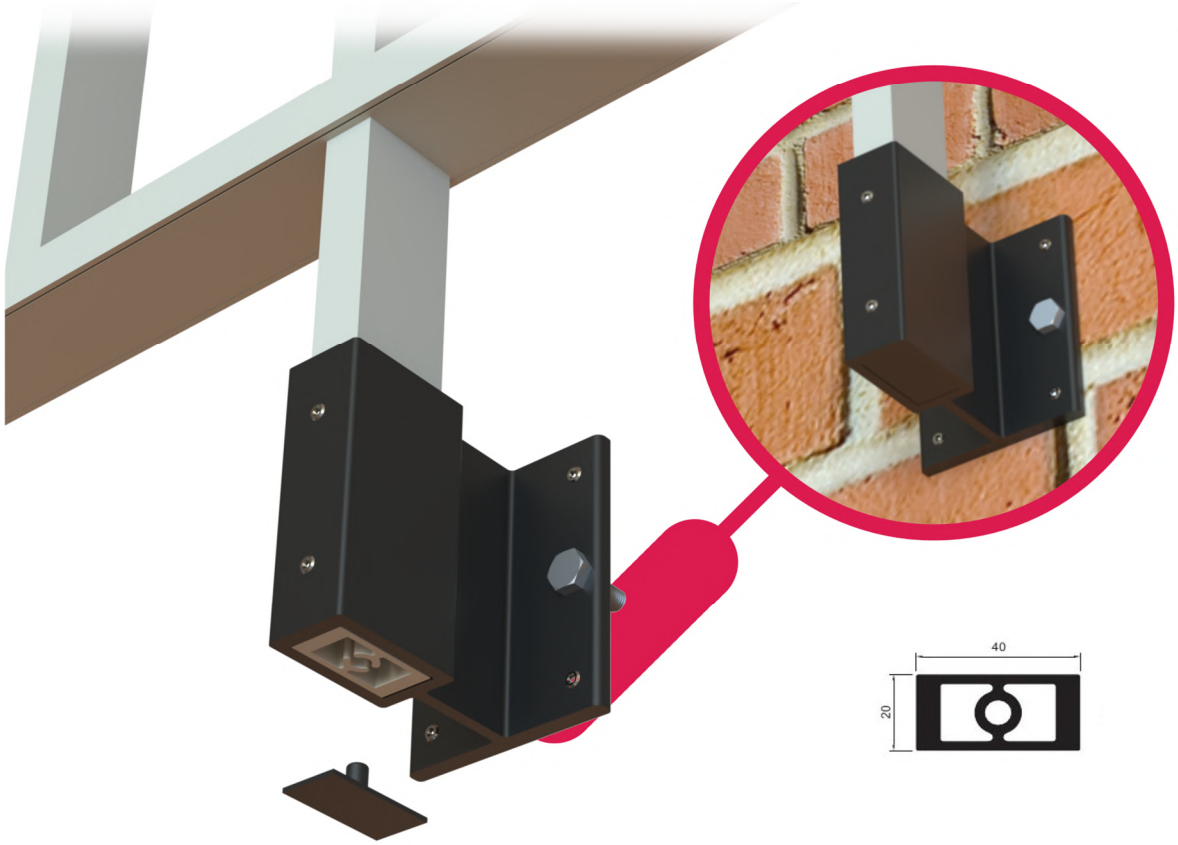

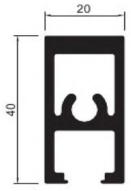

Peanas Superiores



AD-1701

Peana con taladro 40x20

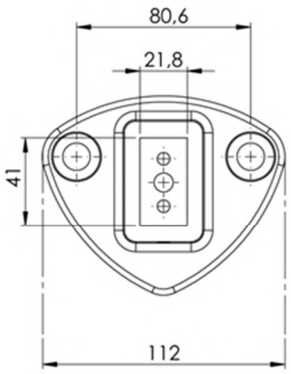

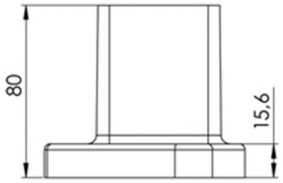

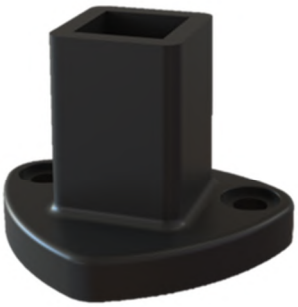

AD-1702

Peana 30x30

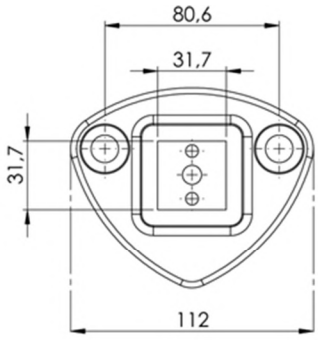

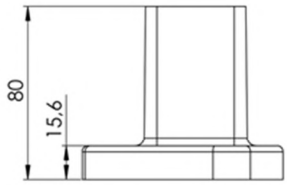



AD-1703

Peana 40x40

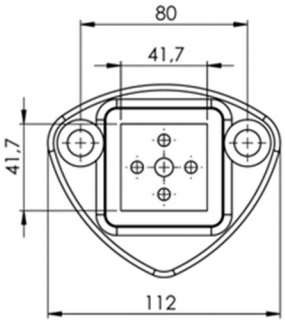

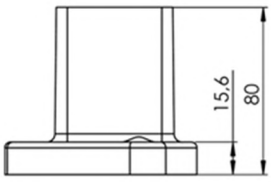

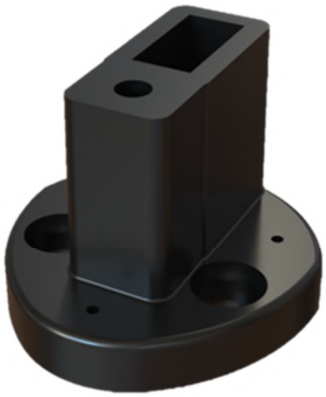

AD-1704

Peana Superior Regulable

40x20

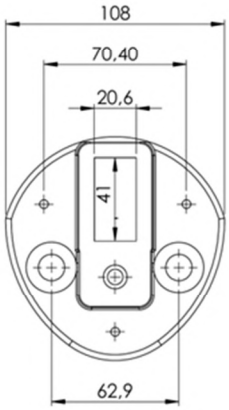

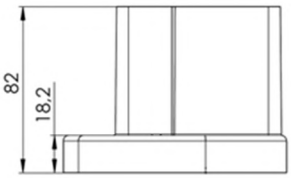

Peana con taladro 40x20

AD-1701

PRODUCTO ESTRELLA



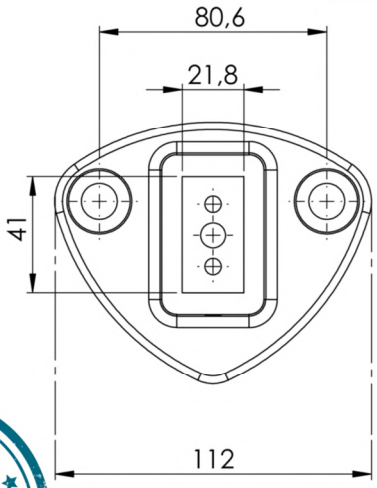

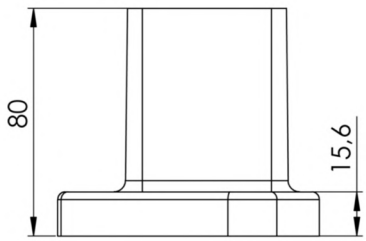

ACCESORIO HOMOLOGADO

Detalles

Kg		
383 g	30 o 60 Uds.	Todos los RAL



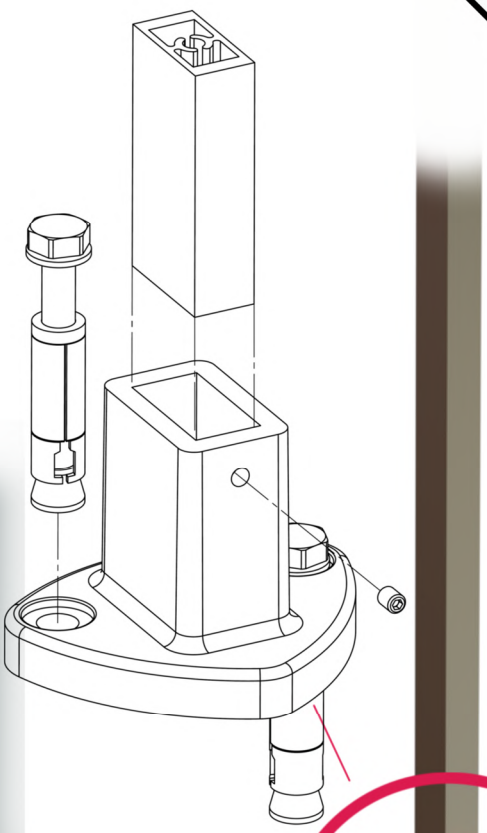

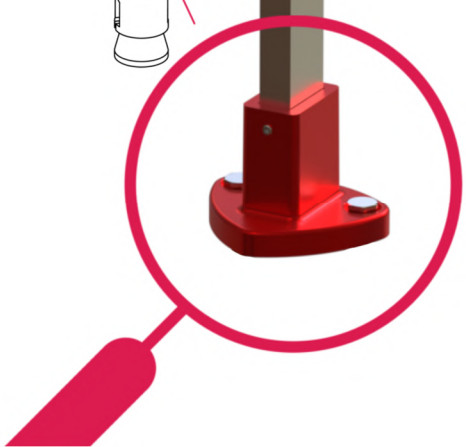

Peana 30x30

AD-1702

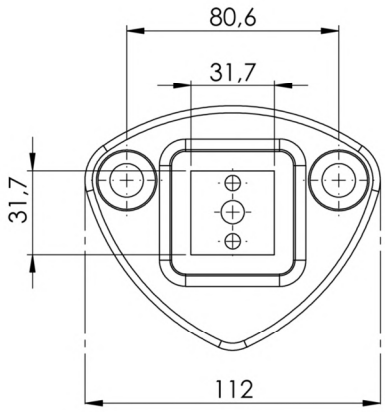

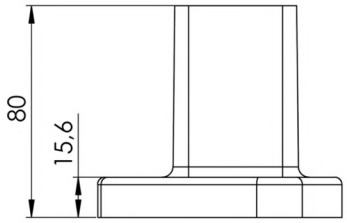

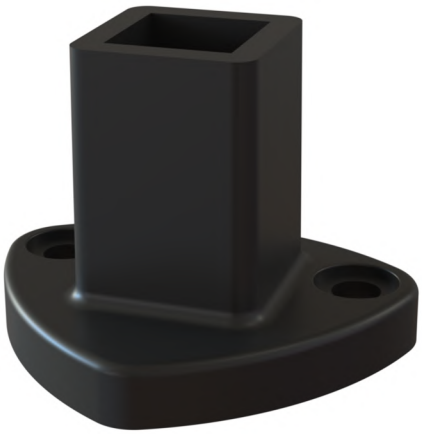

Detalles

391 g

30 o 60 Uds.

Todos los RAL

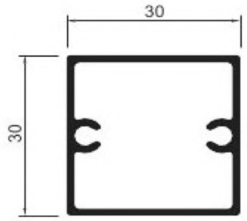

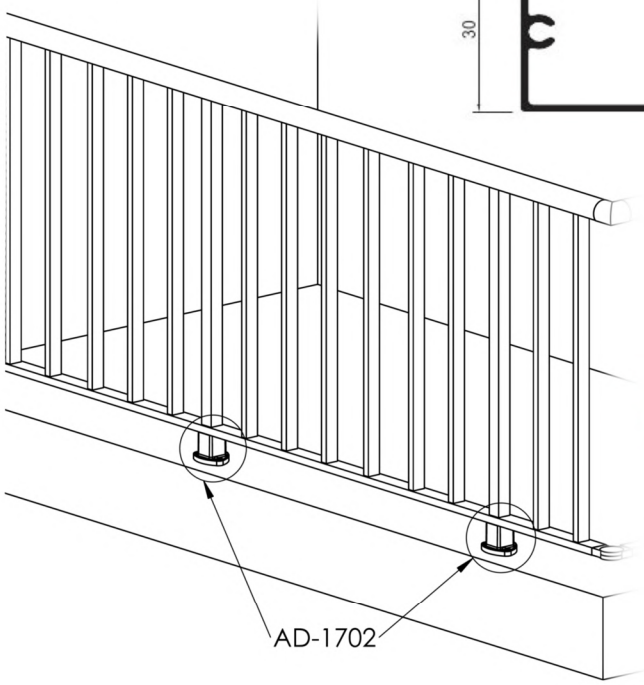

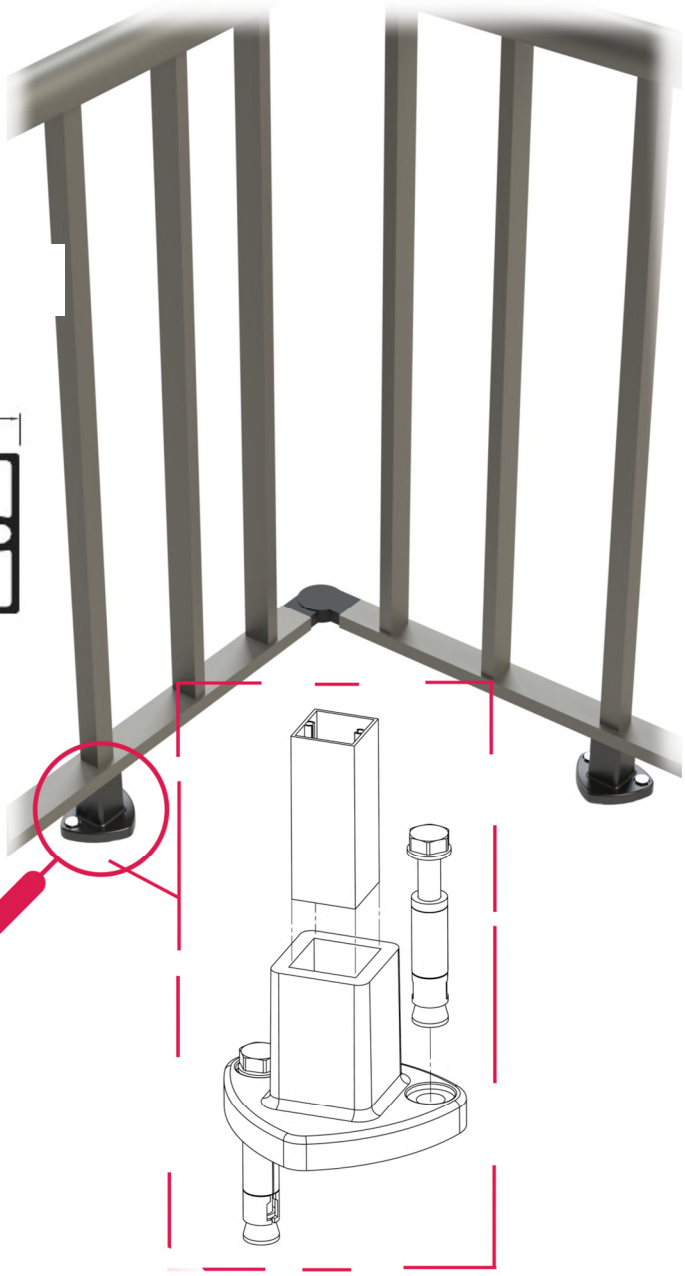

Peana 40x40

AD-1703

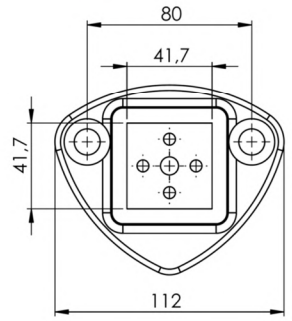

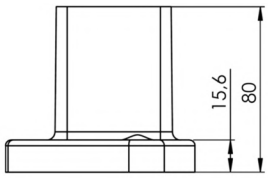



Detalles

443.3 g

30 o 60 Uds.

Todos los colores RAL

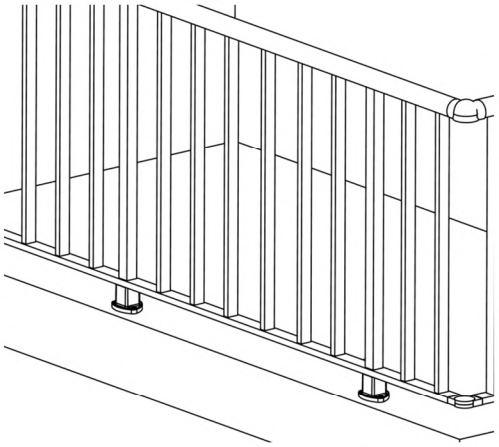

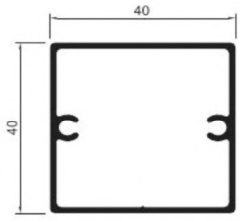

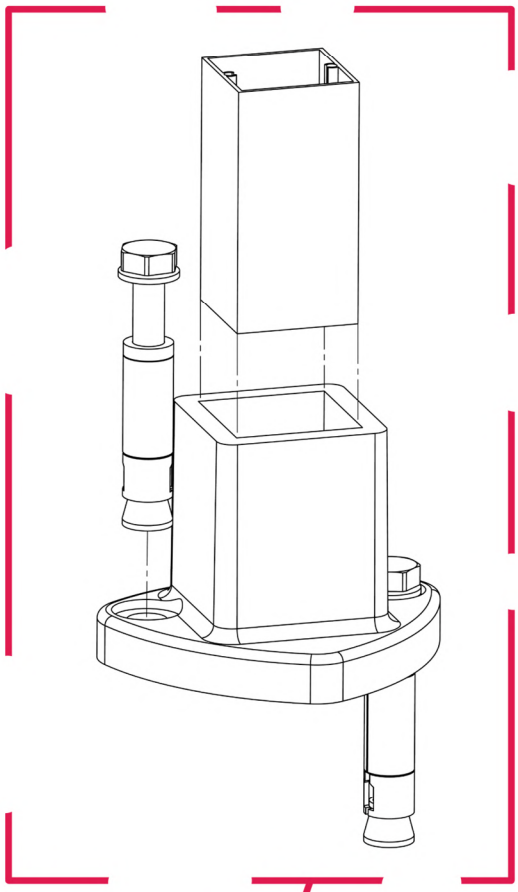



Peana Superior Regulable 40x20

AD-1704

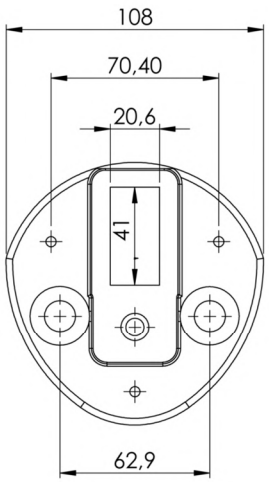

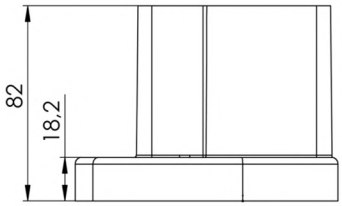



Detalle:

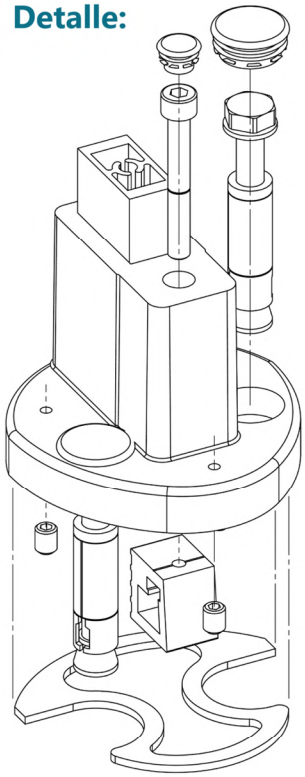

Cuenta con una placa y tres tornillos para una regulación más óptima. Además de un sistema de sujeción a montante, testado y garantizado.

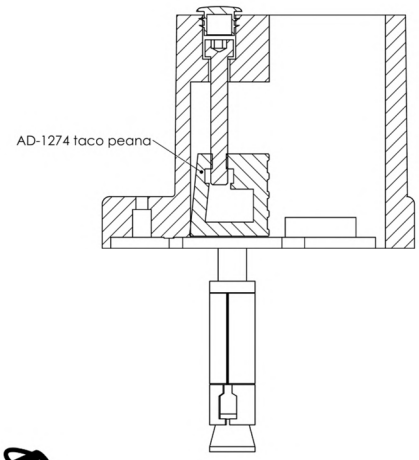



Aquí puedes descubrir el montaje detallado

630 g

12, 30 o 60 Uds.

Todos los colores RAL

Peanas más demandadas



AD-1820

Peana Inyección 40x20

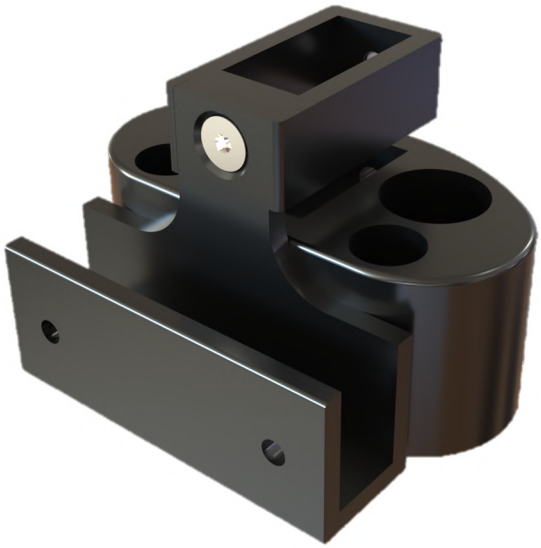

AD-1908

Peana sobre suelo Ovalada Bajante

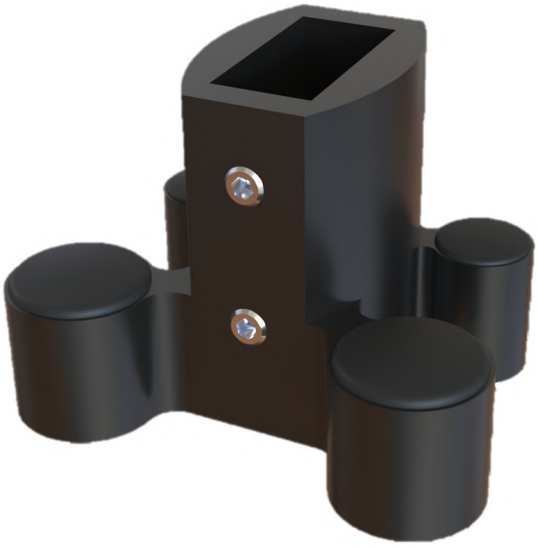

AD-1760

Peana extrusión 40x20

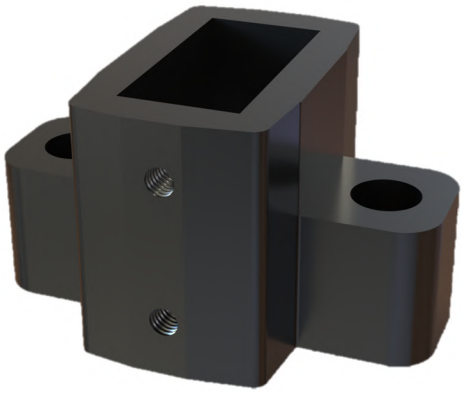

AD-1823

Peana murete 40x20

Peana Inyección 40x20

AD-1820

PRODUCTO ESTRELLA



DETALLES:

- Tornillo de regulación
- Para montantes 40x20 mm
- Inclinación de 86,9º
- Aluminio fundido L2521

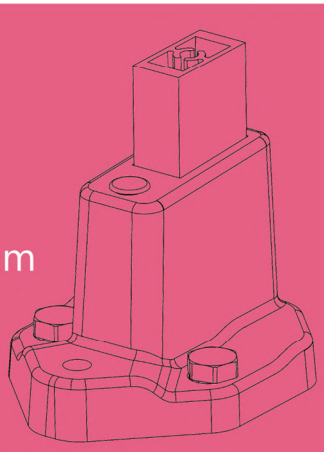

ACCESORIO HOMOLOGADO

Kg

556.3 g

30 o 50 Uds.

Todos los RAL

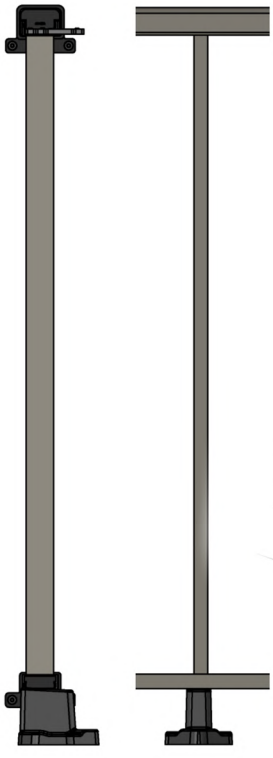

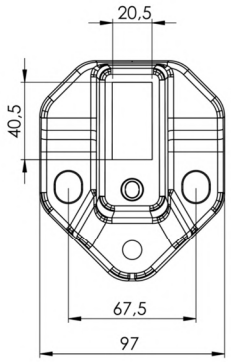

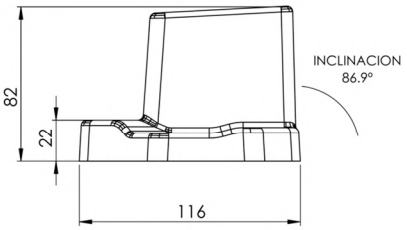

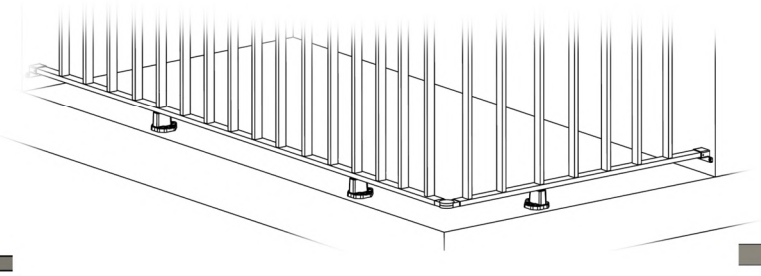

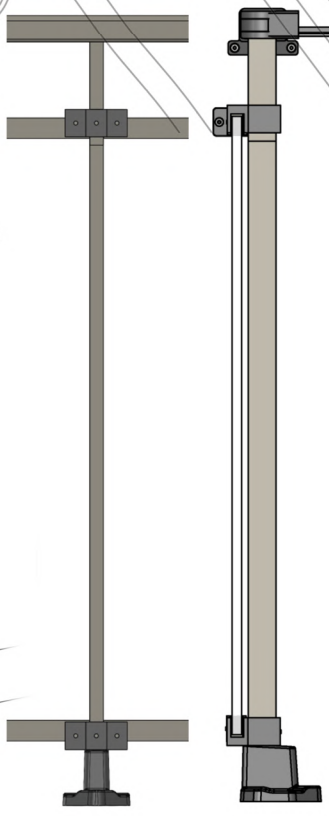



Gracias a un perno de regulación, se permite controlar la inclinación deseada de la barandilla

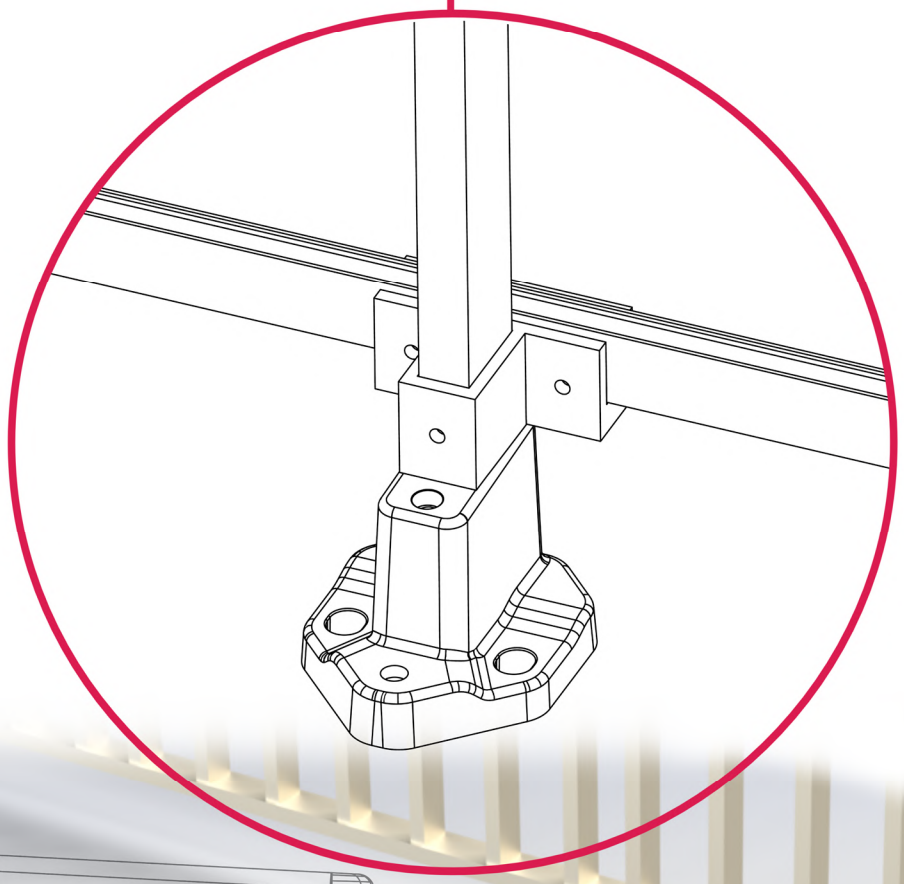

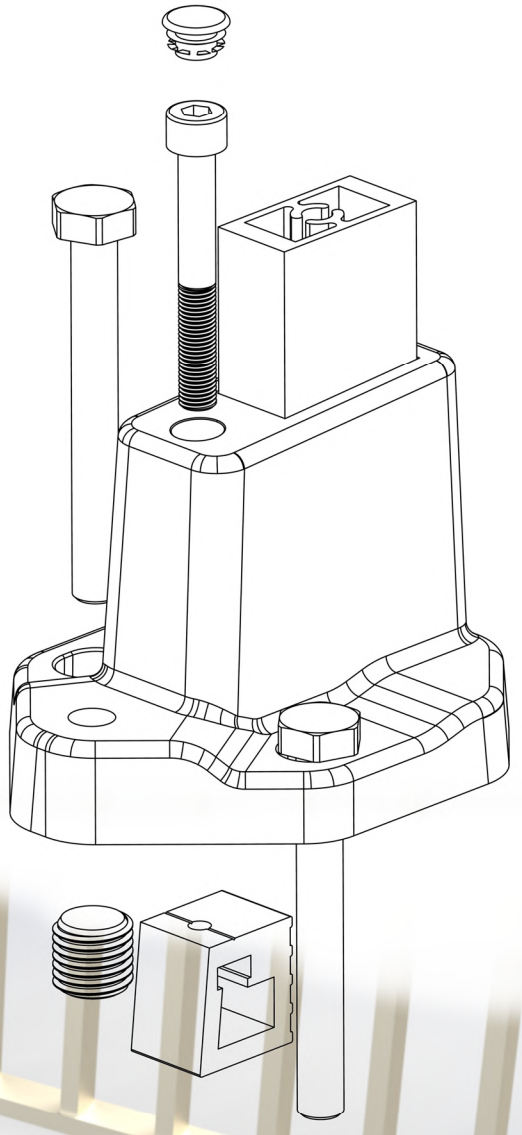

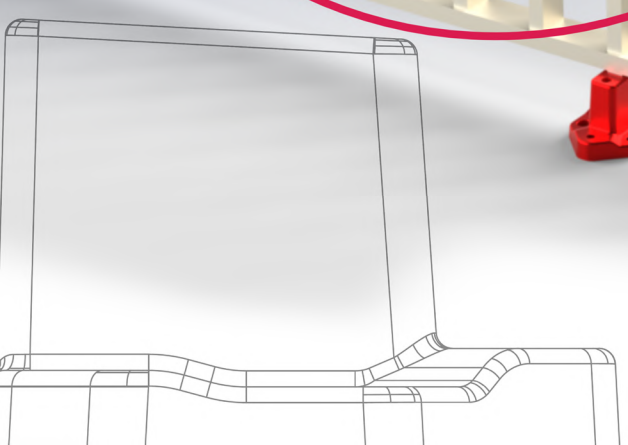

Peana sobre suelo Ovalada Bajante

AD-1908

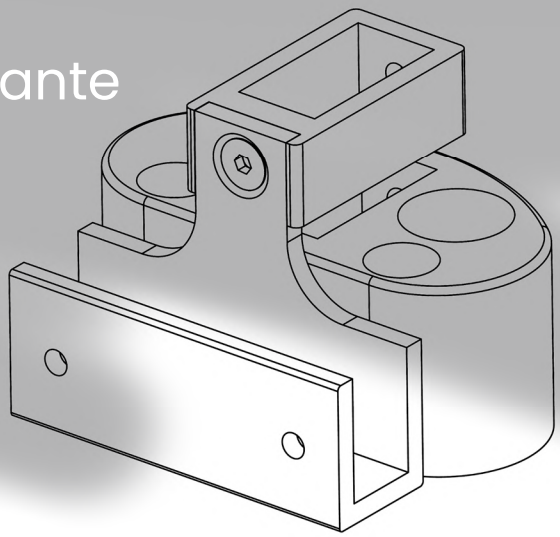

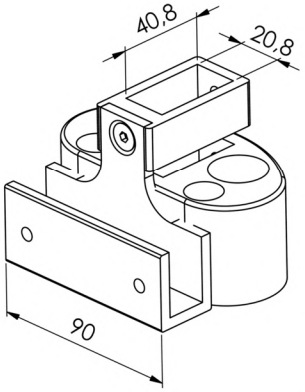

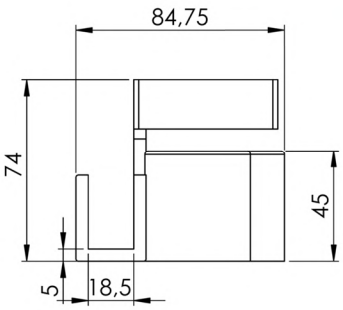

CARACTERÍSTICAS:

- **Colocación sencilla**
- **Accesorio estético**
- **Robustez y seguridad**
- **Montantes de 40x20**
- **Perfil "U" para cristal**
- **Distancia mínima al suelo**

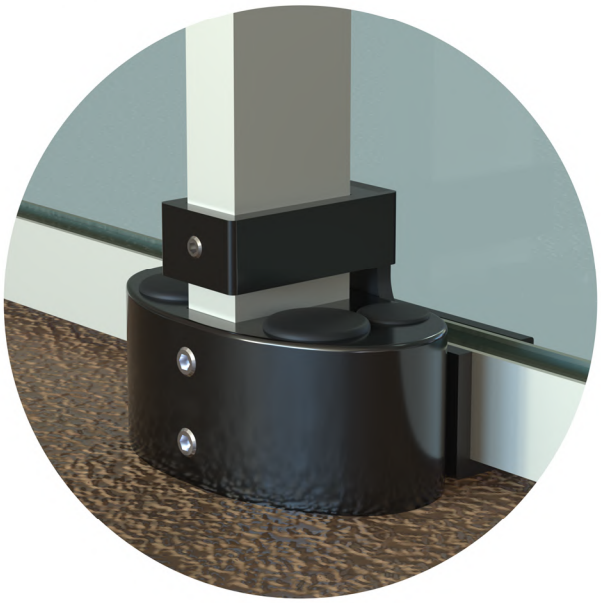

Kg

609 g

10, 20 o 50 uds.

Todos los RAL y Anodizado

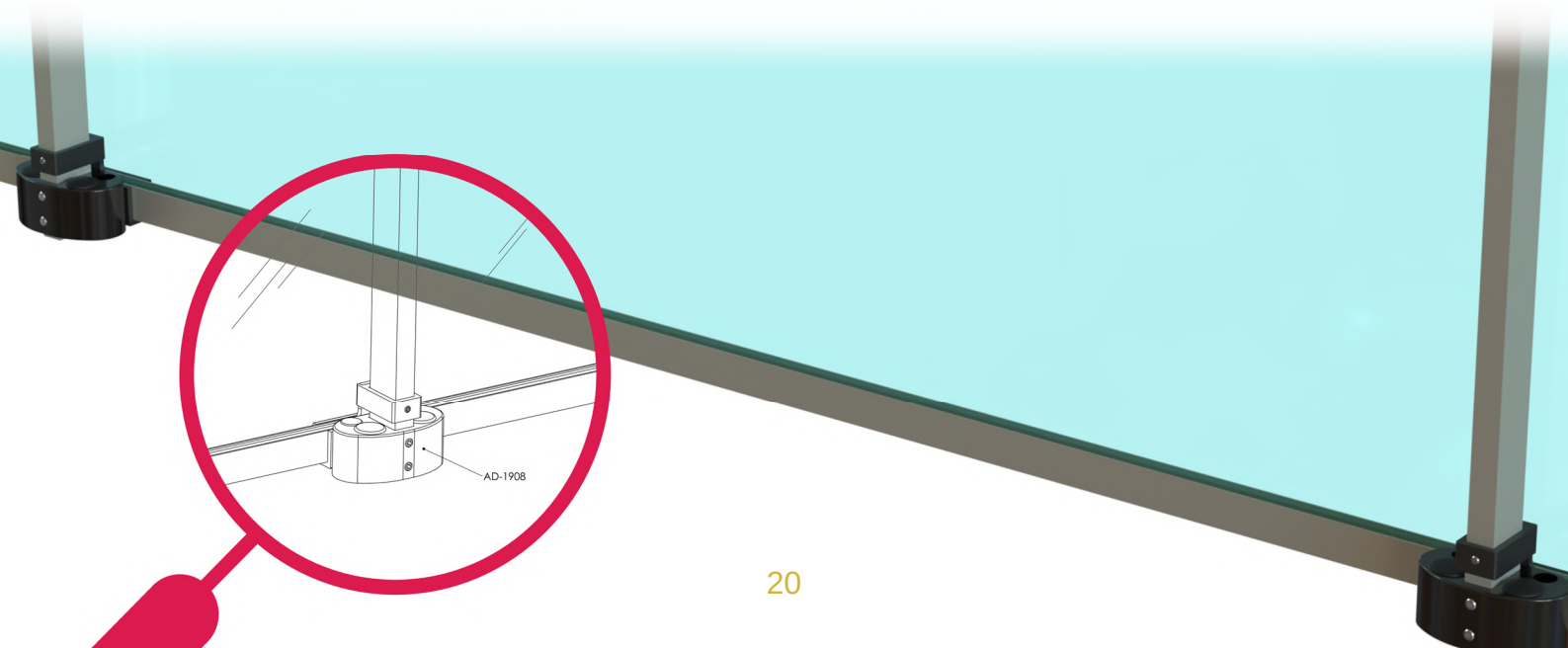

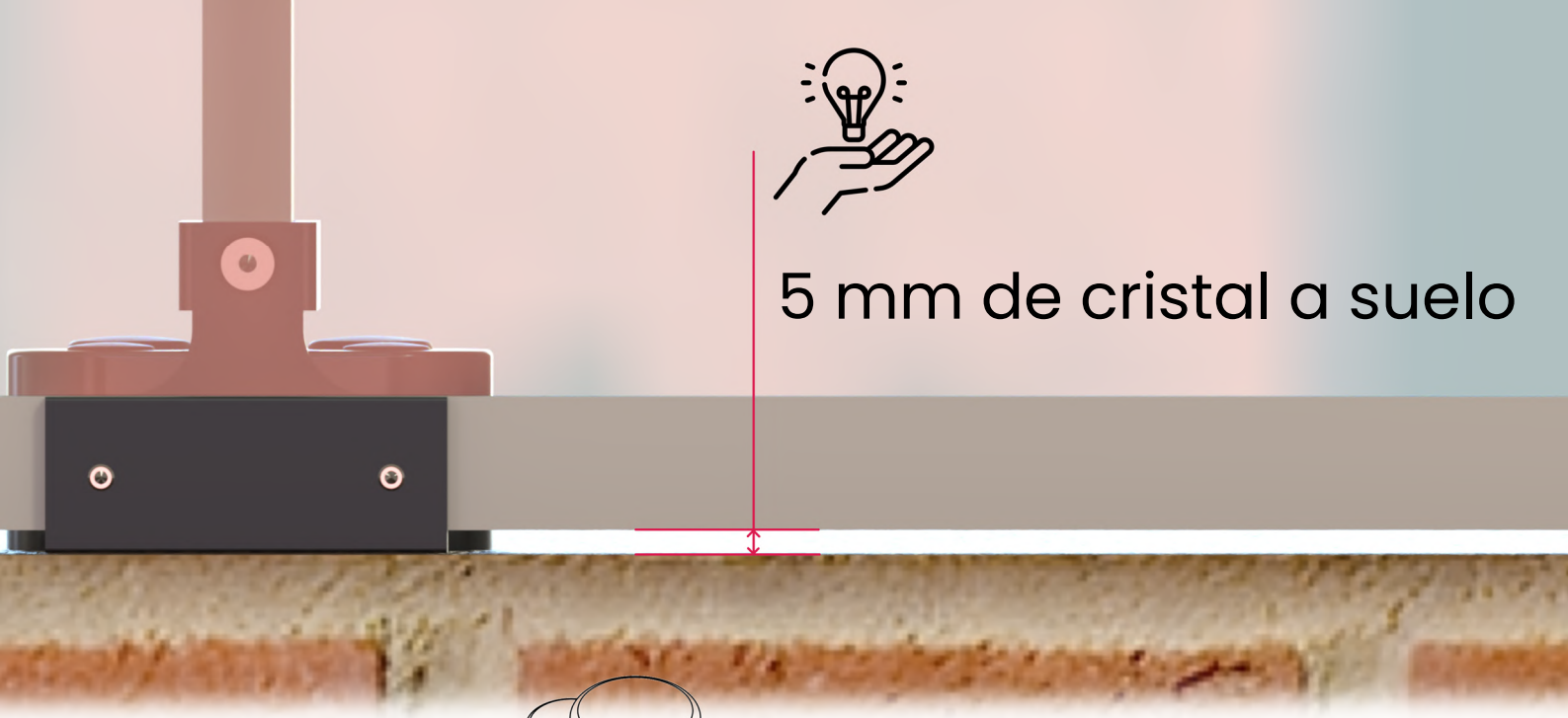

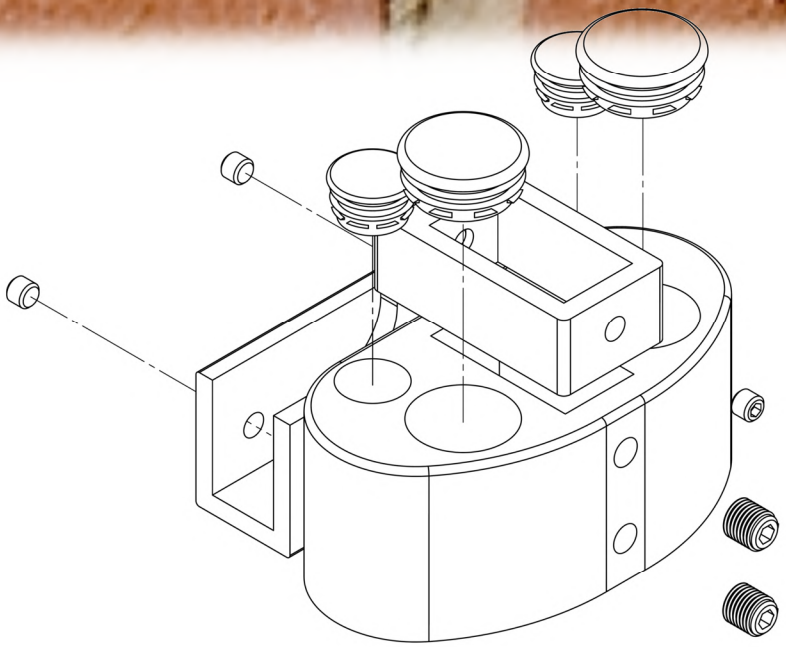

Producto estrella

Seguridad aumentada

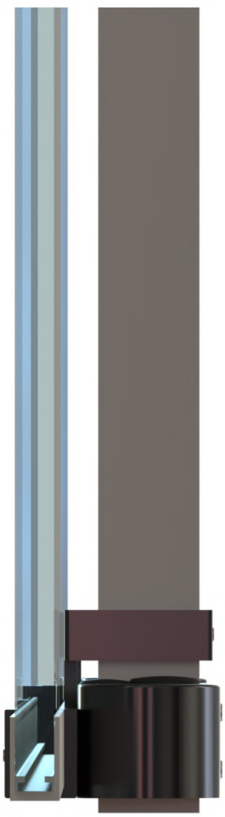

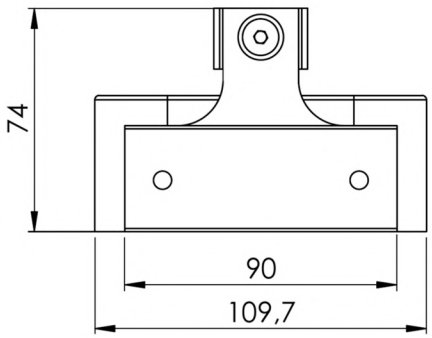



Perfil 40x20



Perfil “U”

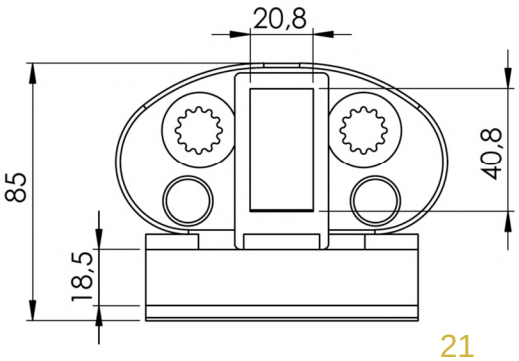

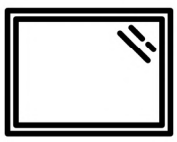

Espesor cristal máx. 6+6

Peana Extrusión 40x20 **AD-1760**

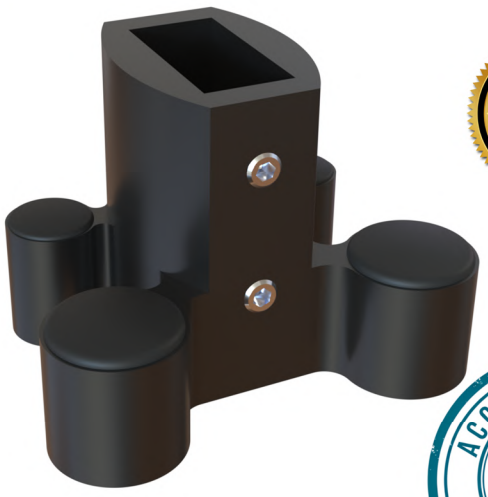

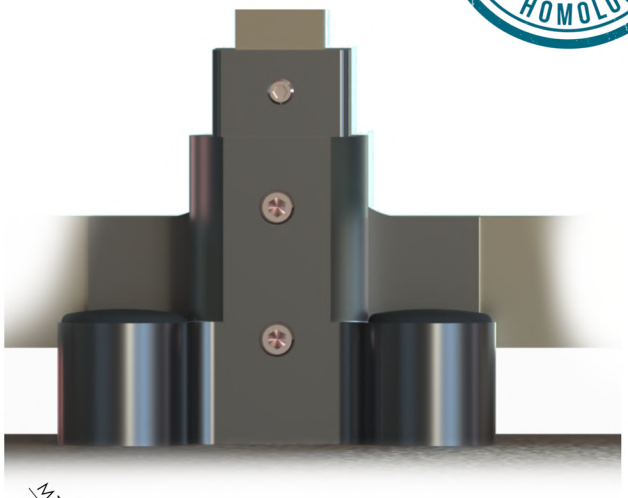

Características

- Aluminio extruido 6060-T6
- Elegante
- Fácil Montaje
- Para montantes de 40x20
- 2 tornillos de regulación

343.5 g

Cajas 10 o 50 Uds.

Todos los RAL y Anodizados

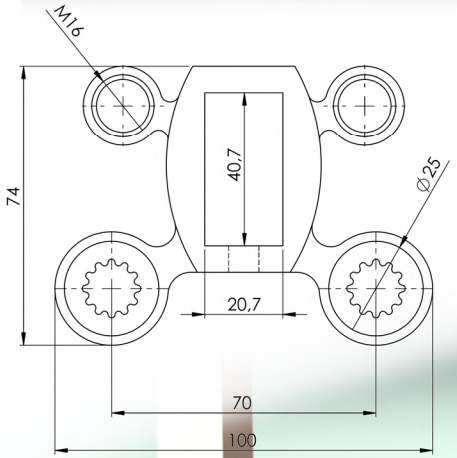

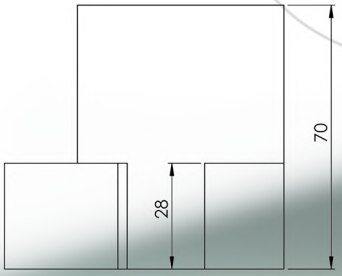

Peana Murete 40x20

AD-1823

Características

- Aluminio extruido 6060-T6
- Para montantes de 40x20
- 2 tornillos de apriete
-Diseño sencillo y elegante

ACCESORIO HOMOLOGADO

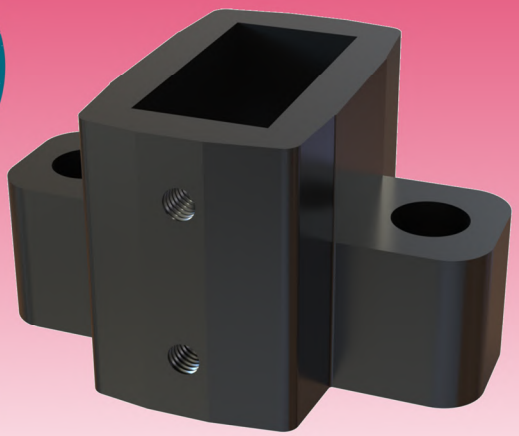

PRODUCTO ESTRELLA

Kg 180 gr

15 o 30 Uds.

Todos los RAL y Anodizados

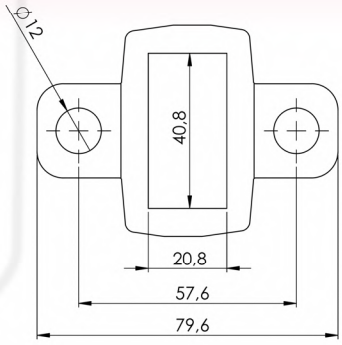

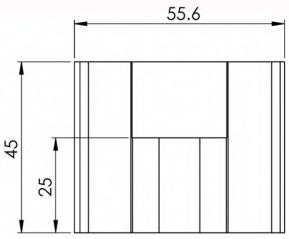

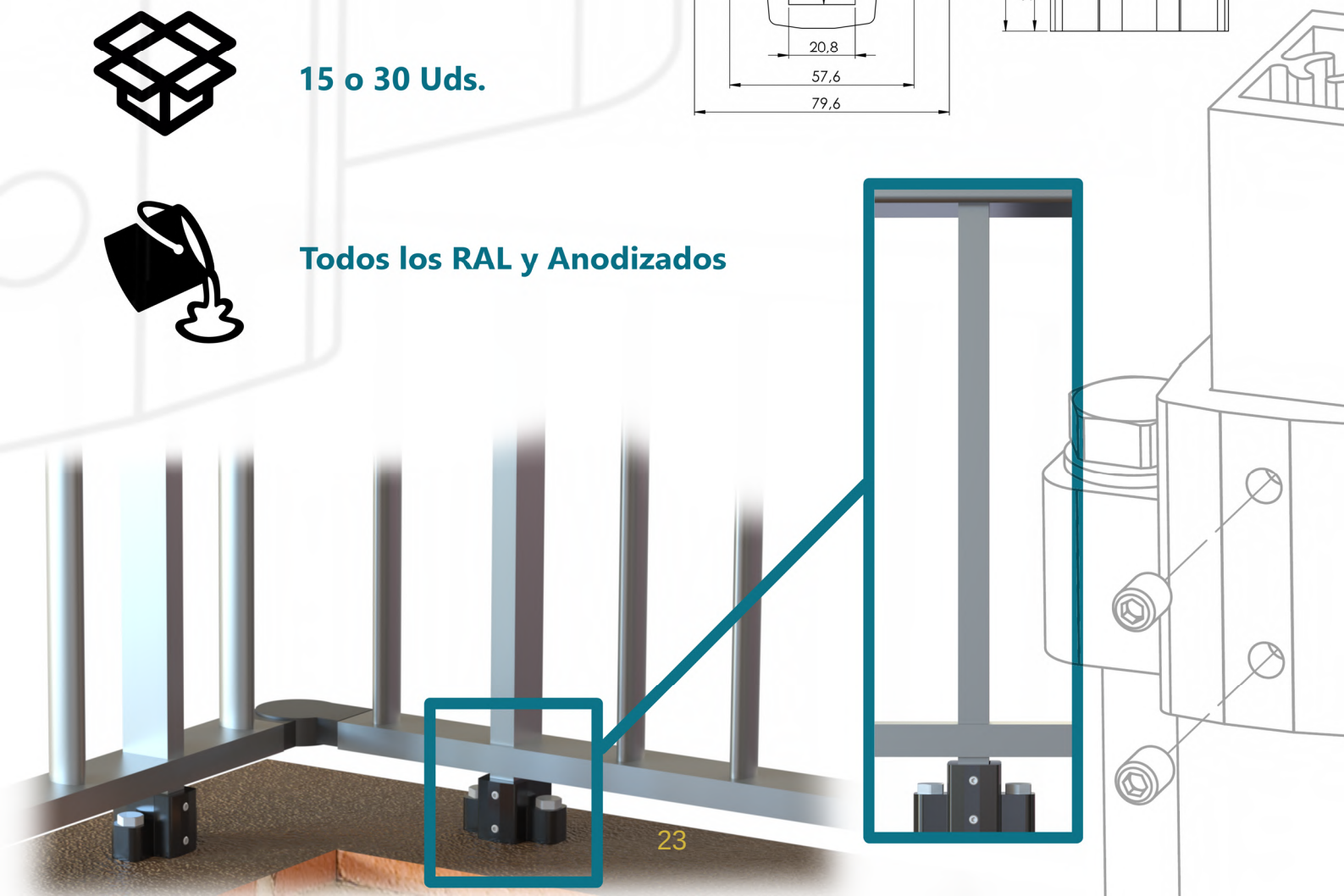

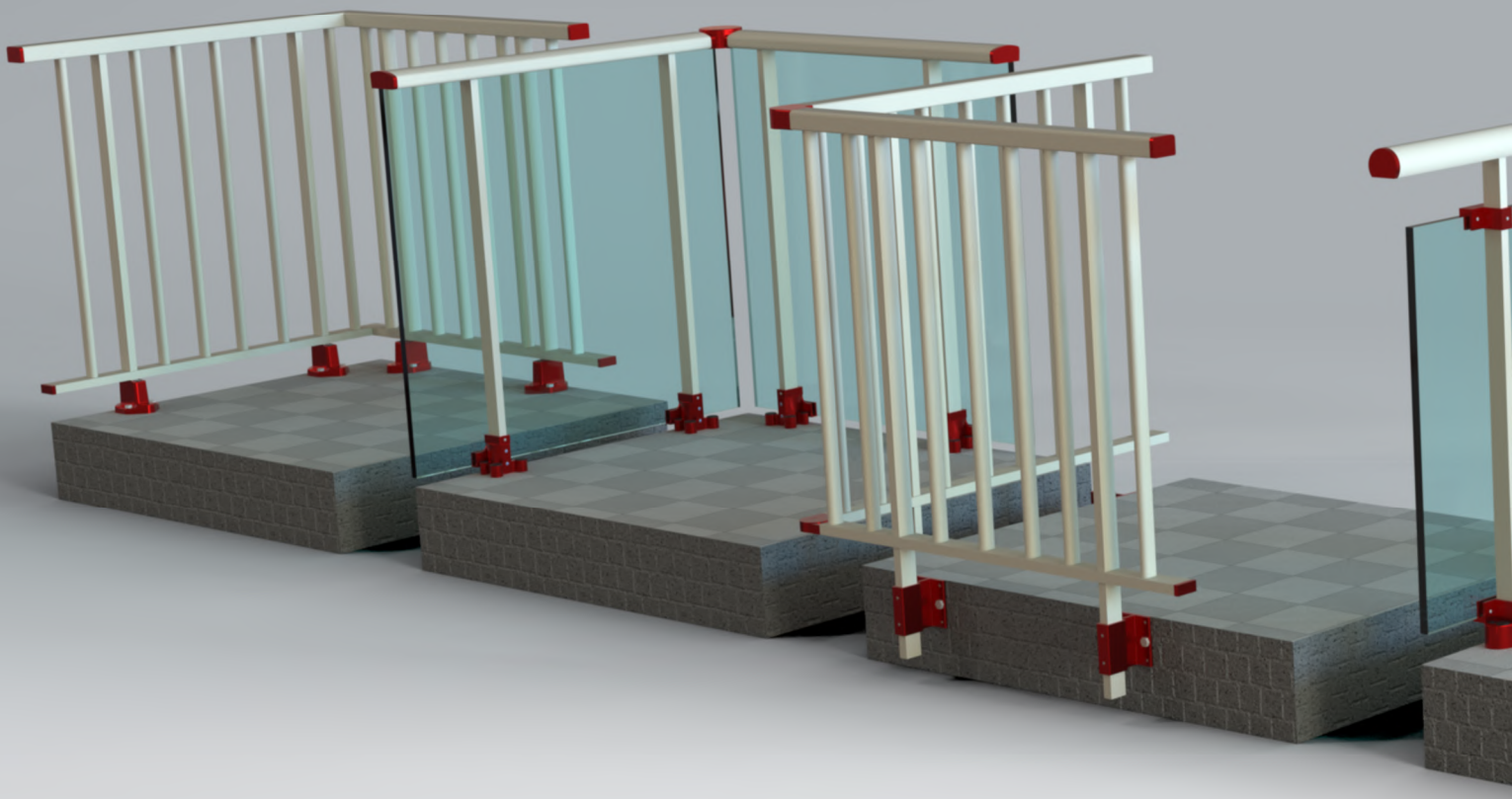

25 BB

BARANDAS
DEL MEDITERRÁNEO

Sistema de Peanas

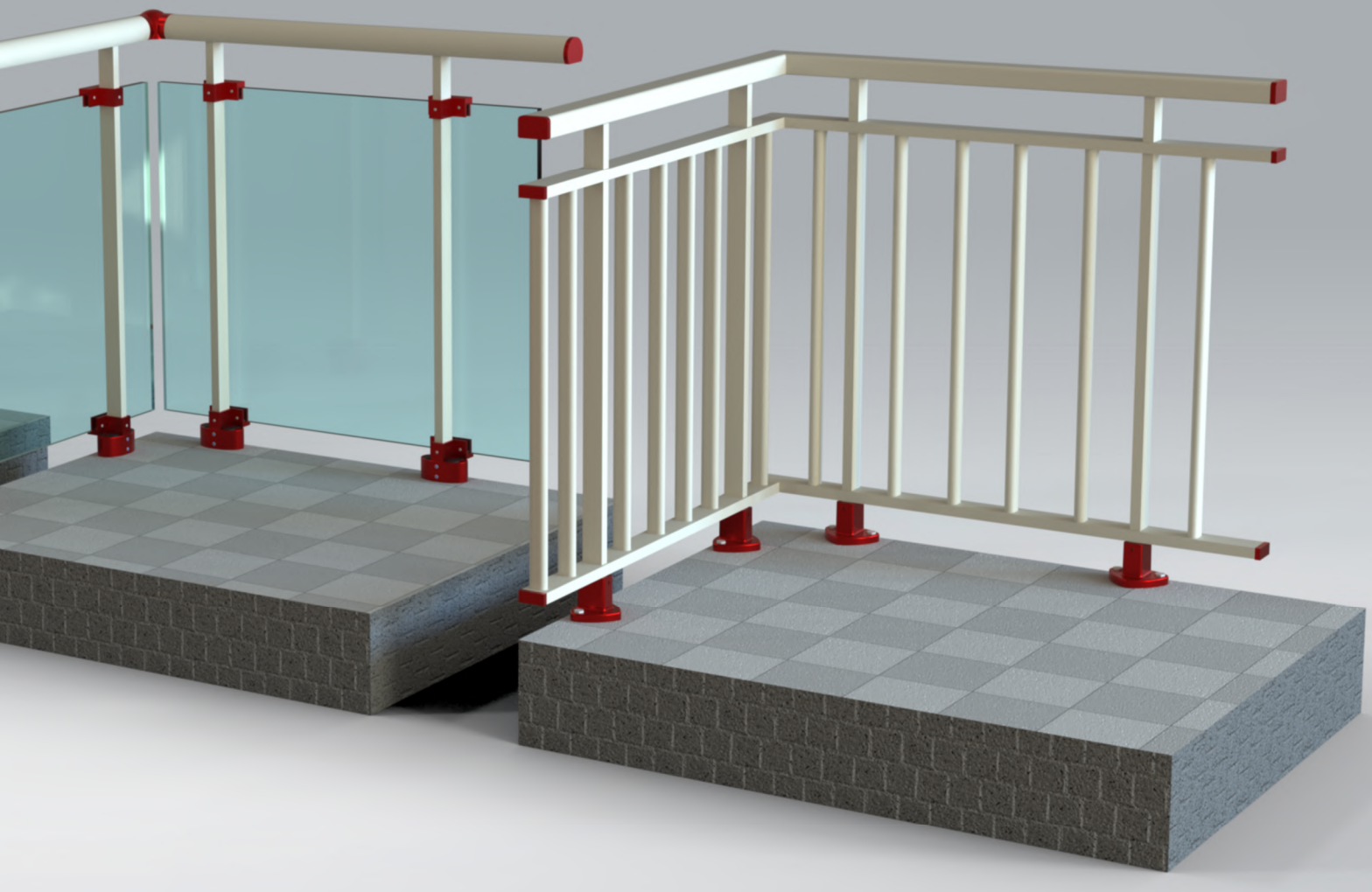



AD-1747 Peana pasante 40x20



AD-1869 Peana Ovalada 45mm

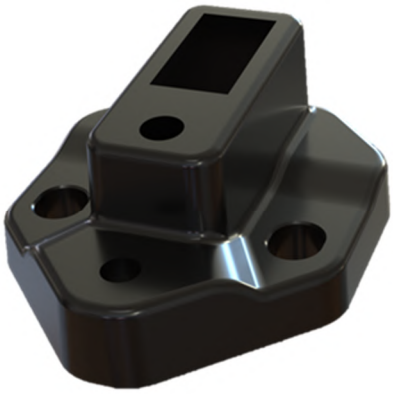

AD-1822 Peana Inyección 45mm

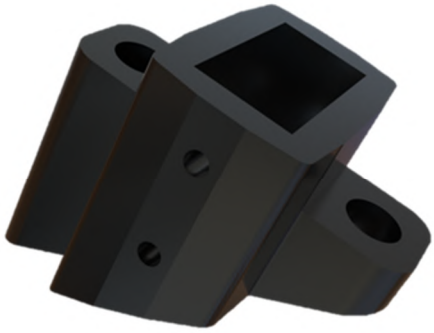

AD-1824 Peana Murete 30° 40x20

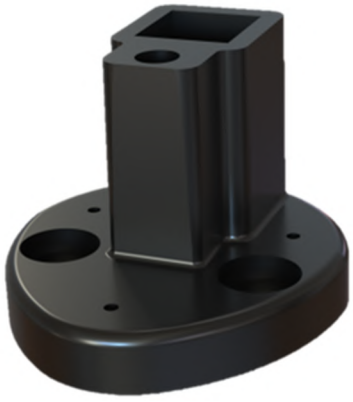

AD-1764 Peana Superior Regulable 30x30



AD-1776 Placa para Peana murete 30x30

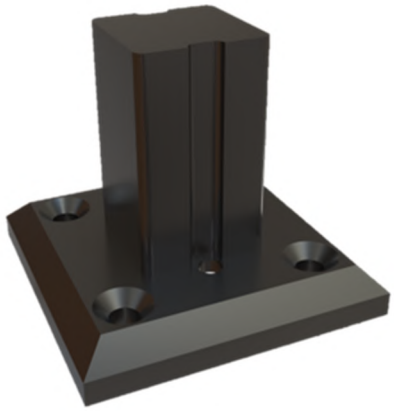

AD-1778 Peana murete 30x30

AD-1764 Peana Superior Regulable 30x30

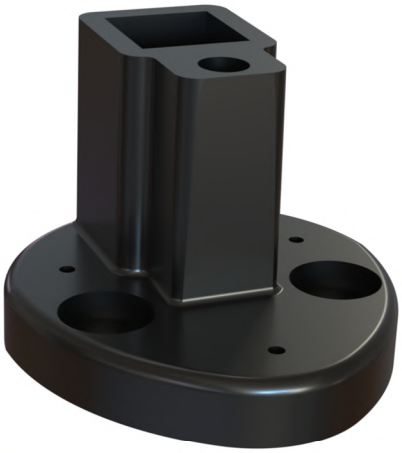

Características

- Aluminio Fundido L2520
- Montante 30x30 mm
- Tornillos y placas de regulación
- Gran diseño
- Gran estética

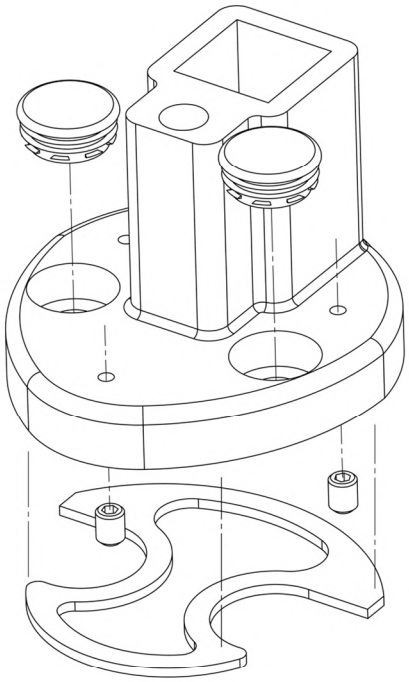



579 g



10, 30 o 50 Uds.



Todos los RAL

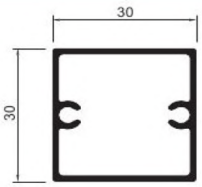

Montante 30x30

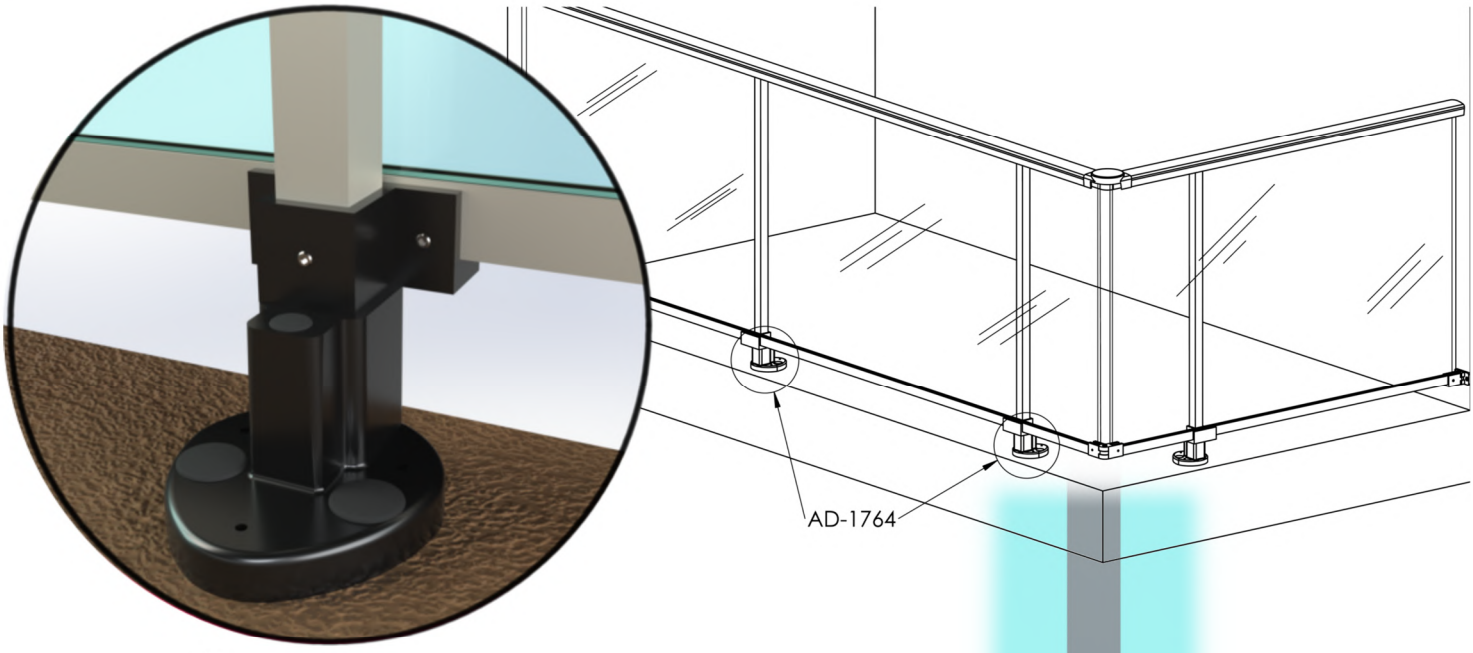

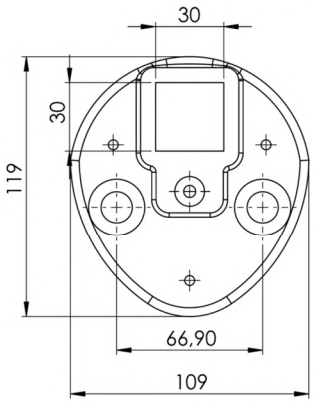

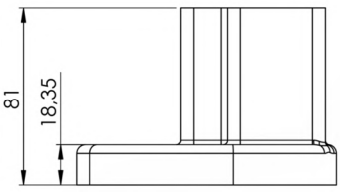

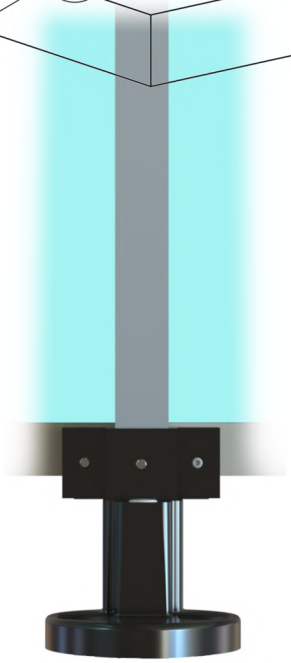

Peana Pasante 40x20 AD-1747



ACCESORIO HOMOLOGADO

Kg 684,7 g

- Aluminio Fundido L2520
- Para montantes de 40x20
- 3 tornillos de regulación

10, 30 o 40 Uds

Todos los RAL



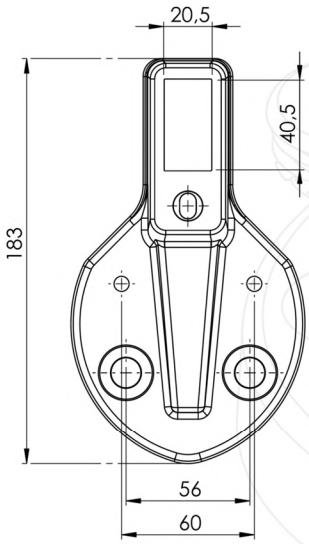

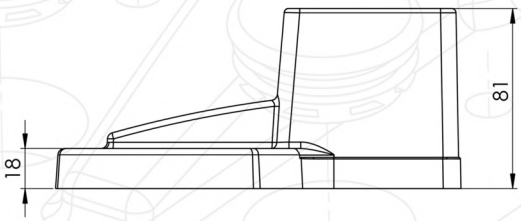

Vista lateral de Barandilla sobre suelo y pasante.

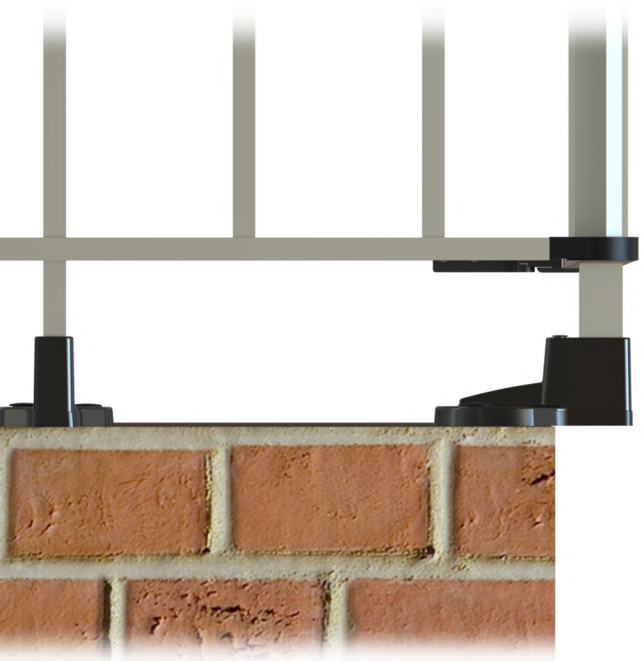



AD-1822

Peana Inyección 40x20 (45mm altura)



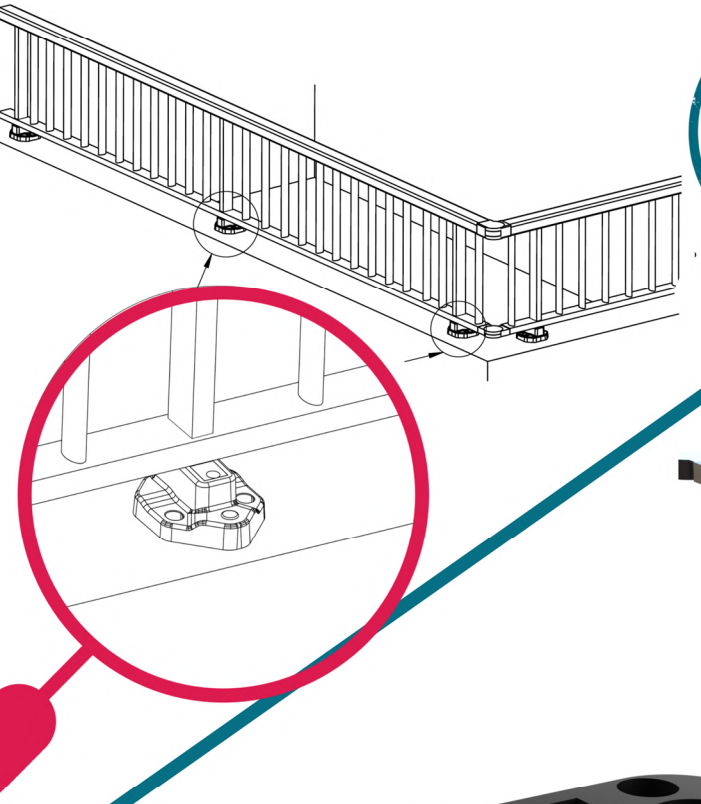





AD-1869

Peana Ovalada 45 mm



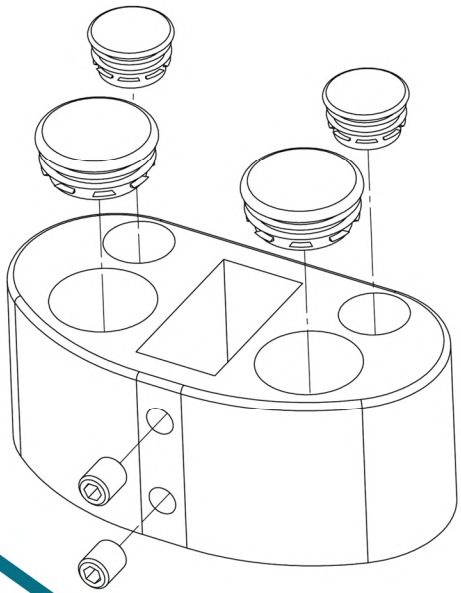



AD-1824

Peana Murete 30°

AD-1776 Placa para peana murete 30x30

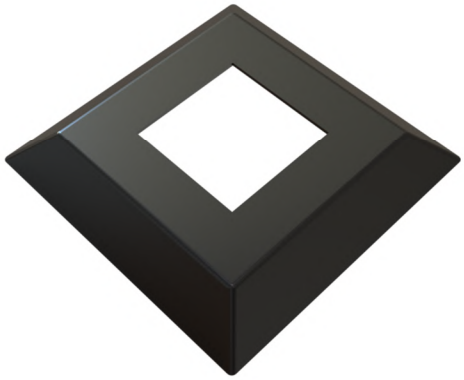

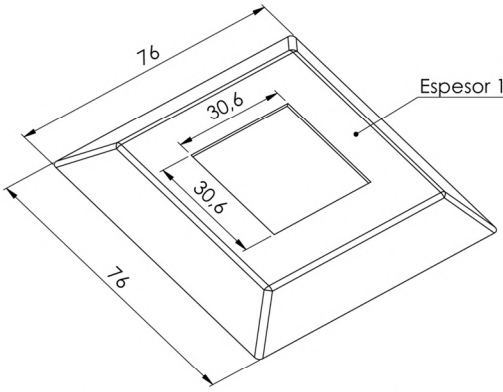



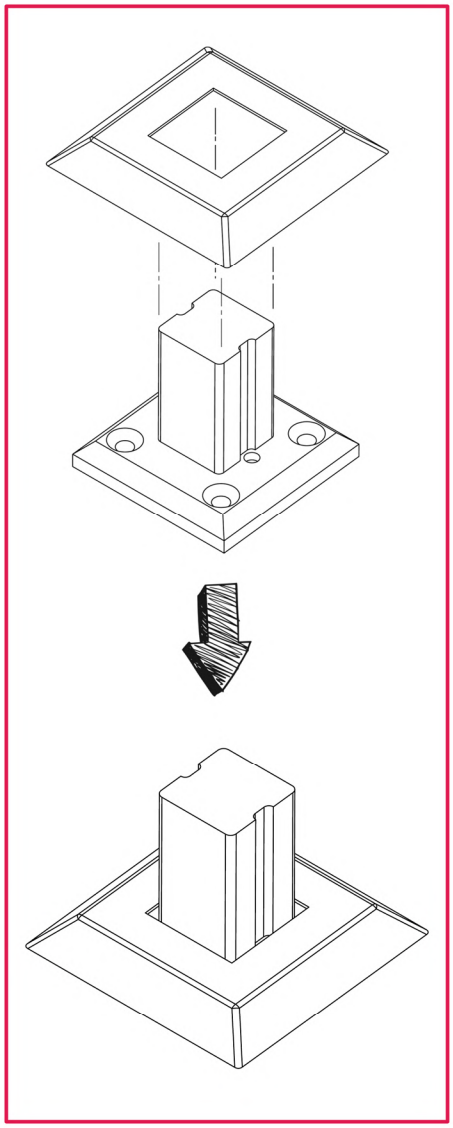

AD-1778 Peana murete 30x30

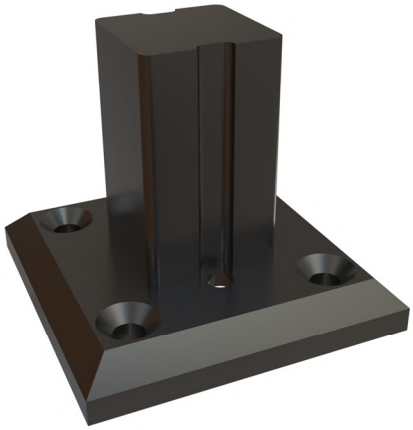

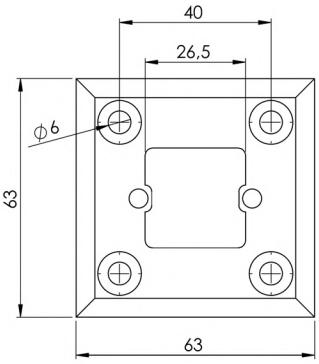

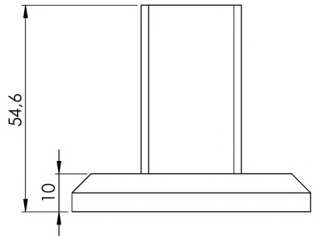

Ambos accesorios se venden por separado

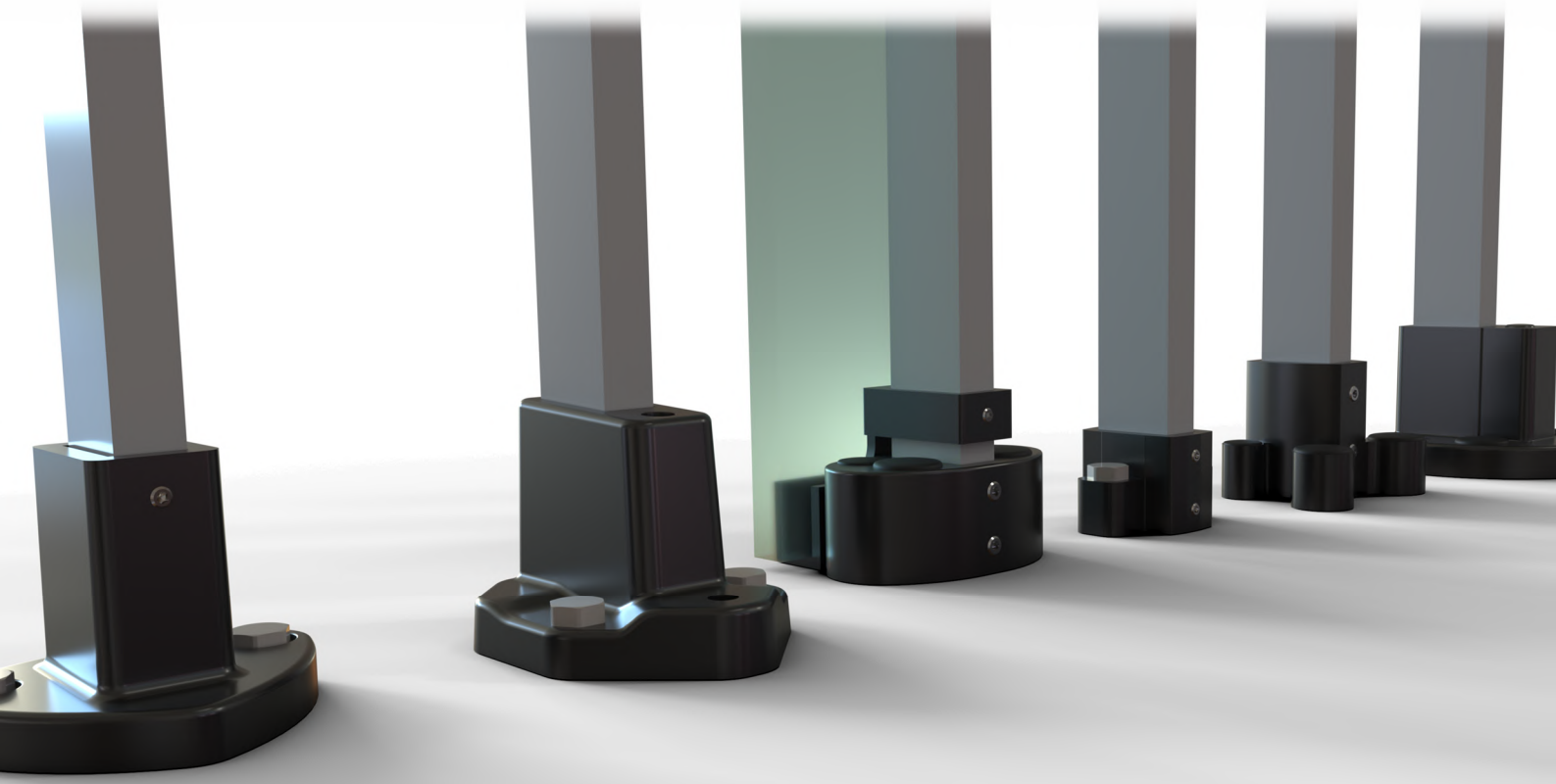

Tú eliges.

barandasdelmediterraneo.com

info@barandasdelmediterraneo.com

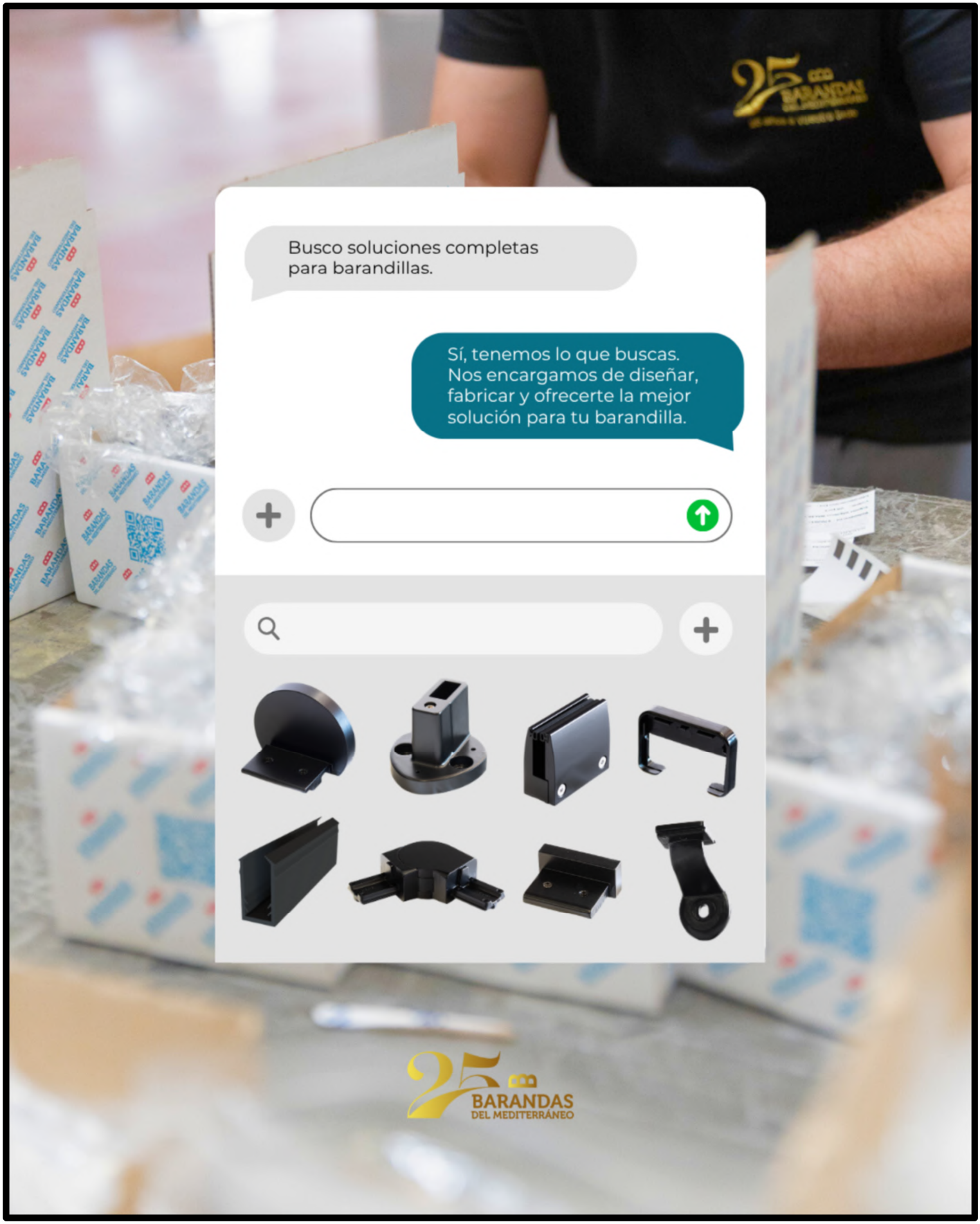

barandasdelmediterraneo.com

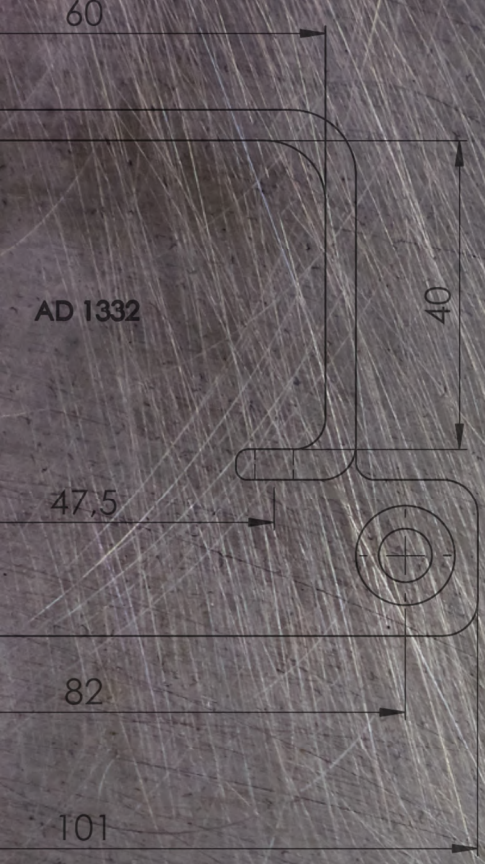

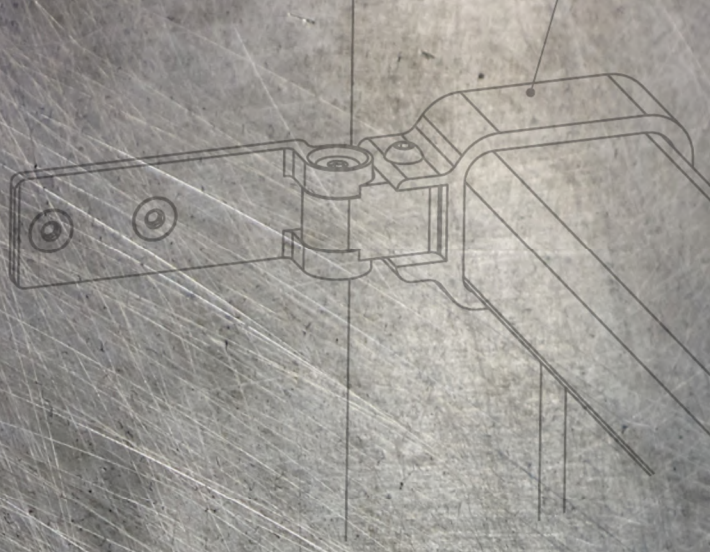



B

Anclajes

Anclajes Regulables

AD-1327 Anclaje Regulable Superior Pasamanos 60x40

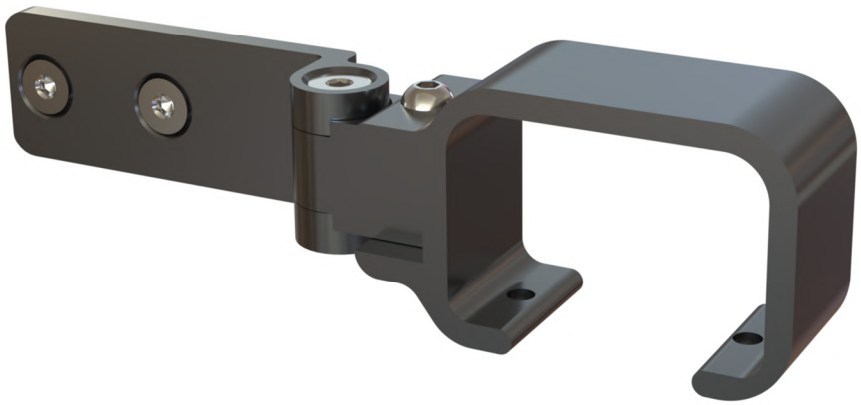

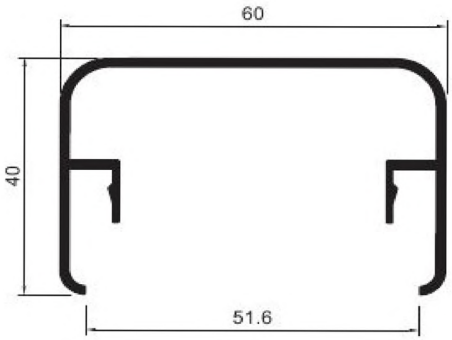

AD-1328 Anclaje Regulable Inferior Pasamanos 51x21



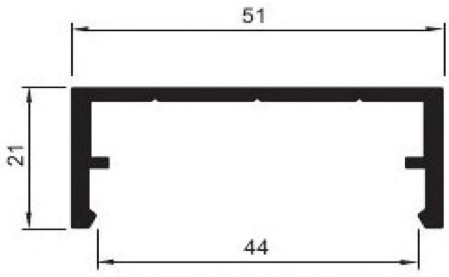

AD-1738 Anclaje Regulable Superior Pasamanos Ø66



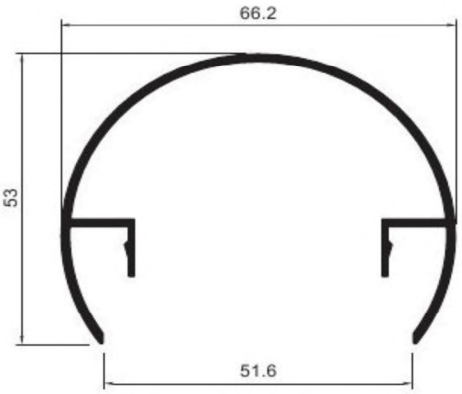

Producto Estrella

AD-1327

Anclaje Regulable

Superior Pasamanos 60x40



- ***Gran adaptación***
- ***Anodizable***
- ***Ángulo variable***

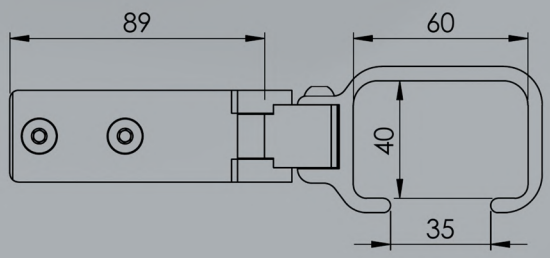

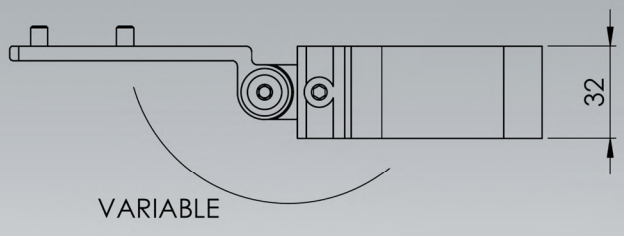

Kg

175 g

Todos los RAL y Anodizados

10 o 20 Uds.

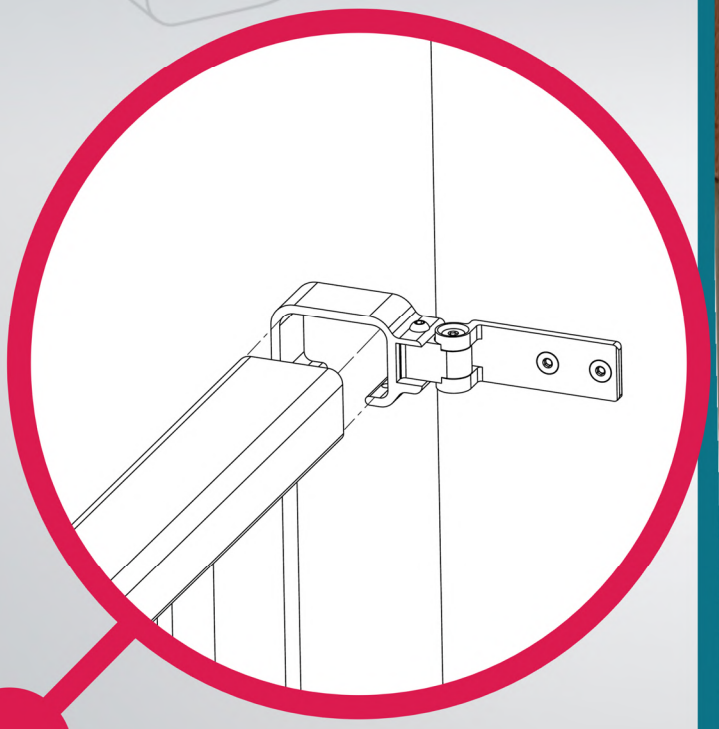



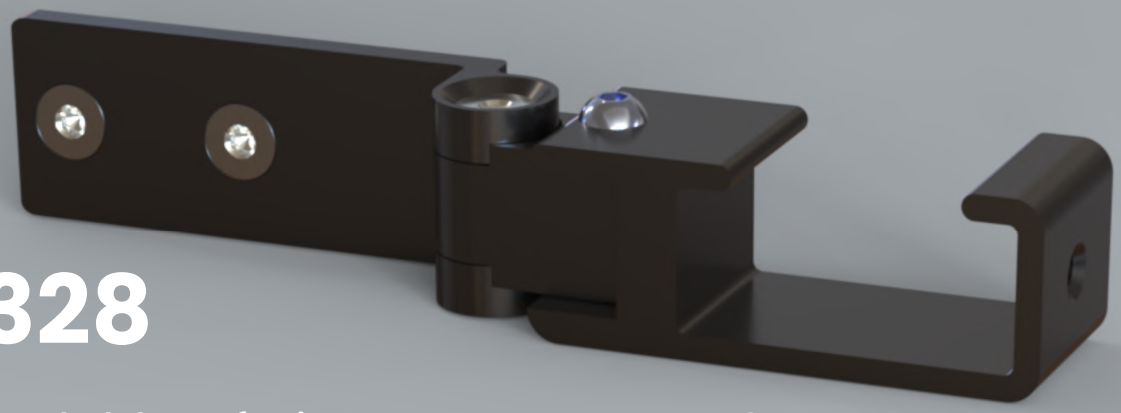

AD-1328

Anclaje Regulable Inferior Pasamanos 51x21



160 g



Todos los RAL y Anodizados



10 o 20 Uds.

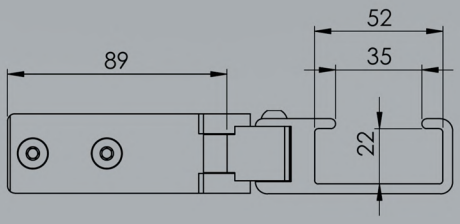

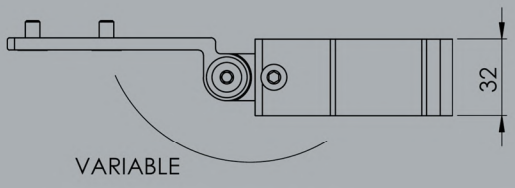

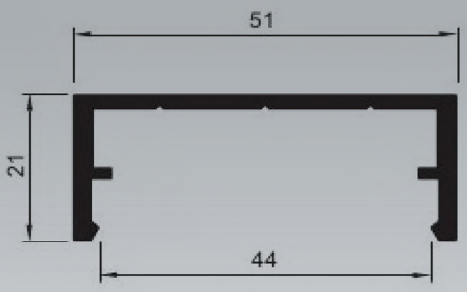

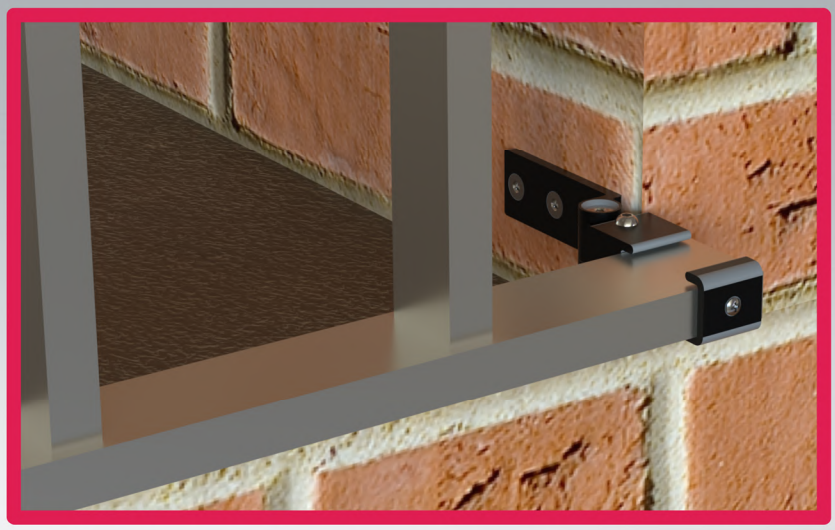

Detalle:

Al girar la pala de los anclajes regulables se consigue cambiar la orientación (izquierda o derecha)

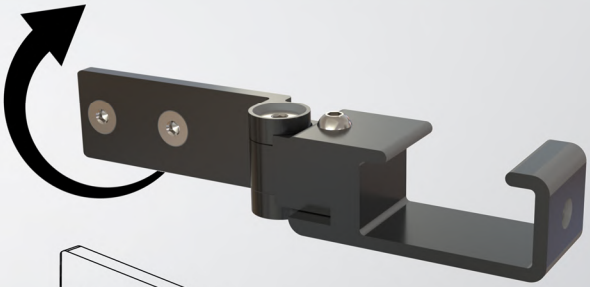

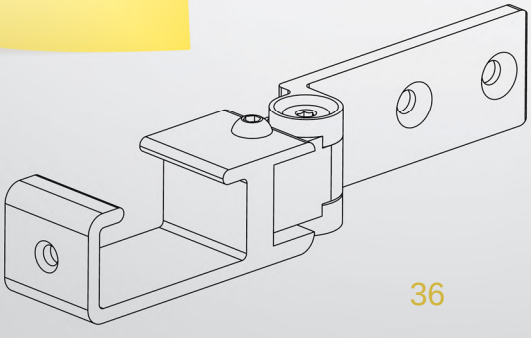

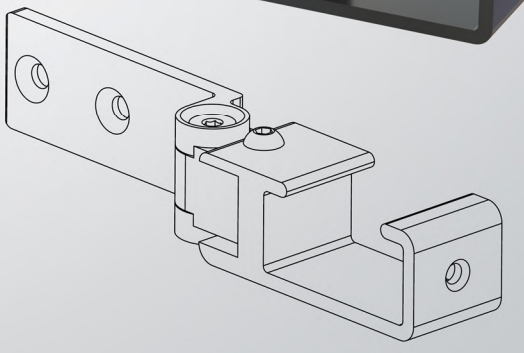

AD-1738

Anclaje Regulable

Superior Pasamanos Ø66



- ***Gran adaptación***
- ***Anodizable***

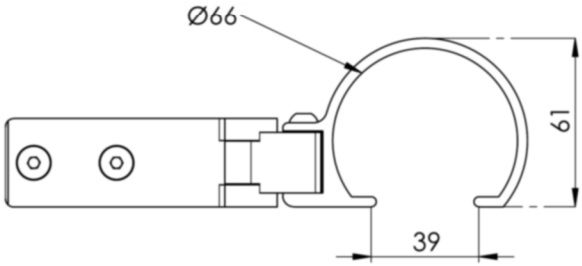

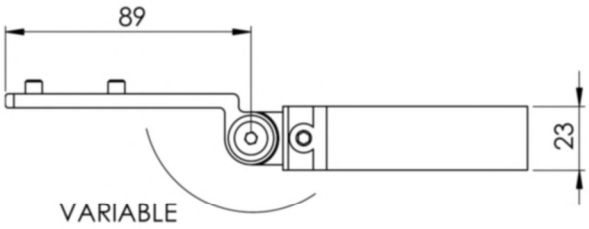



162 g



10 o 20 Uds.



Todos los RAL y Anodizados



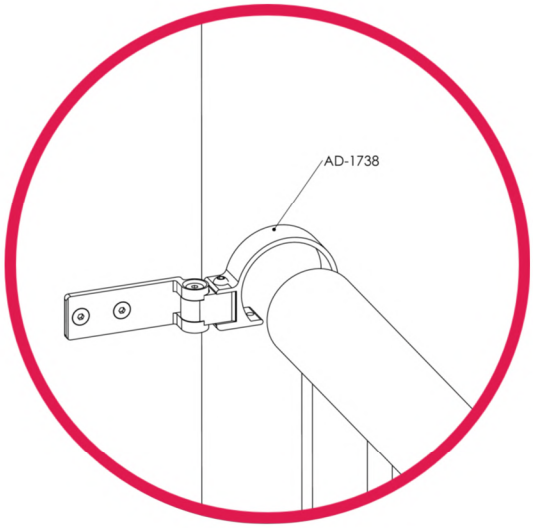

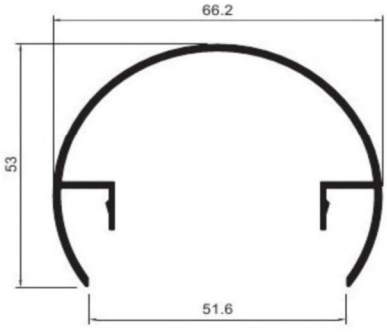

Anclajes Telescópicos



AD-1332

Anclaje Telescópico

Superior Pasamanos 60x40

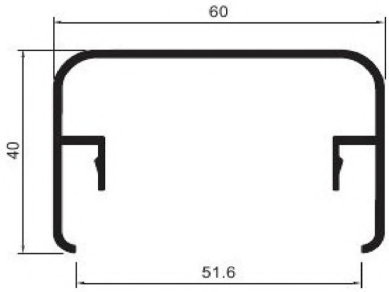

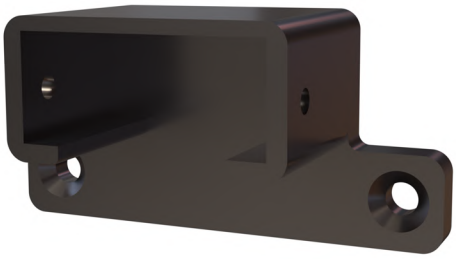

AD-1334

Anclaje Telescópico

Inferior Pasamanos 51x21

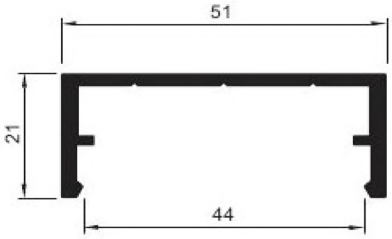

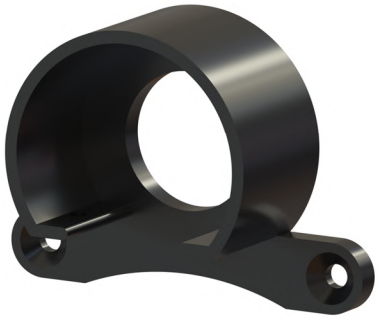

AD-1739

Anclaje Telescópico

Pasamanos Ø66

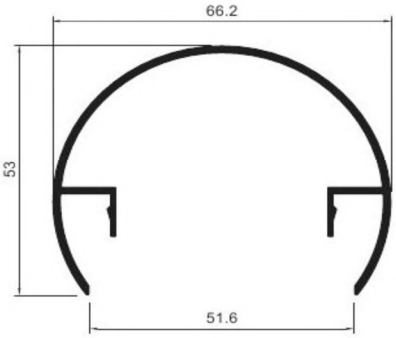



AD-1774

Anclaje Telescópico

Pasamanos Ø60

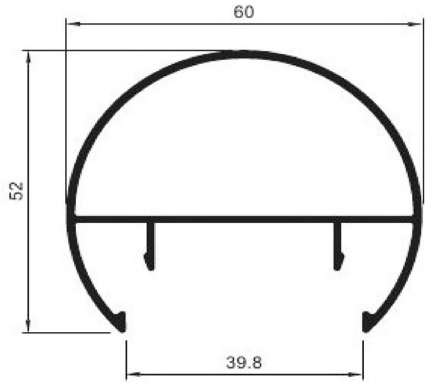

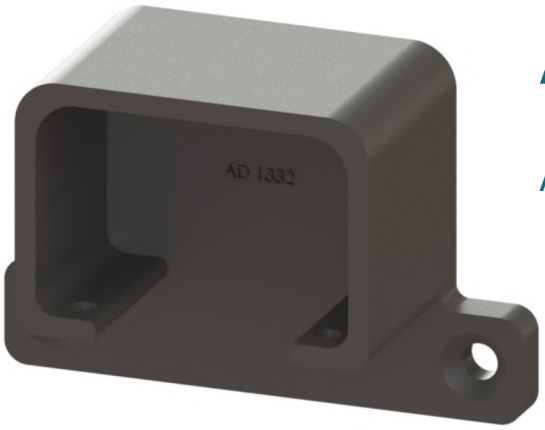

AD-1332

Anclaje Telescópico Superior Pasamanos 60x40

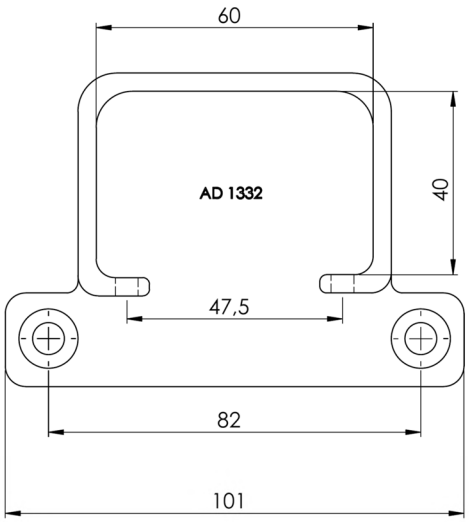

Detalles:

- **Aluminio Fundido L2521**
- **Para pasamanos de 60x40**
- **Compensa pequeños fallos de medición**
- **188 g peso pieza**
- **Cajas de 20 Uds**
- **Todos los colores RAL y Anodizados**





AD-1334

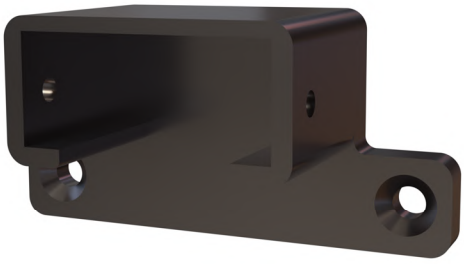

Anclaje Telescópico Inferior Pasamanos 51x21



123.4 g



24 Uds.



Todos los RAL

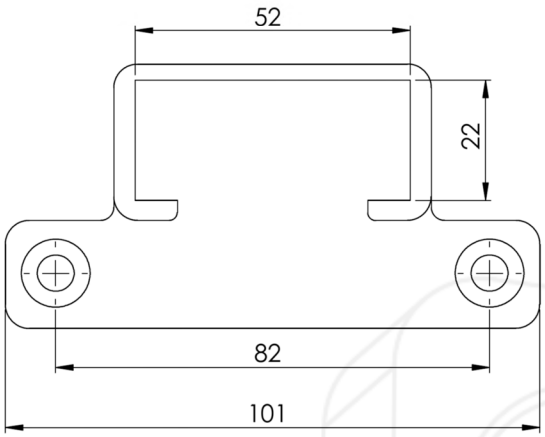

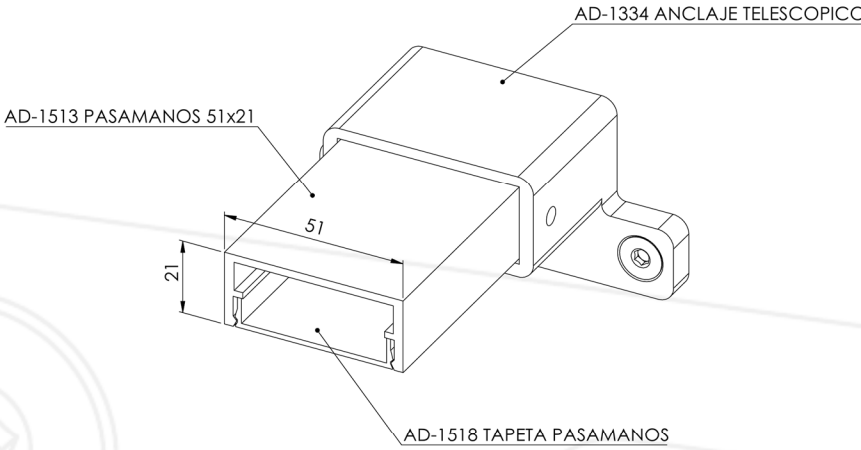



Este accesorio se puede instalar de dos formas, hacia arriba o hacia abajo según las características técnicas y estéticas de la barandilla





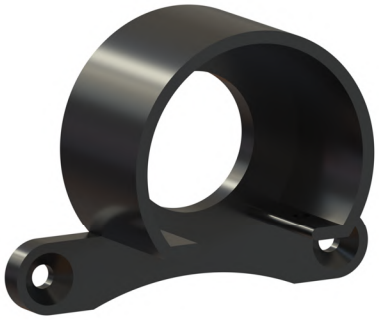

AD-1739

Anclaje Telescópico Pasamanos Ø66

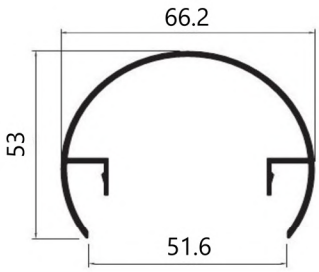

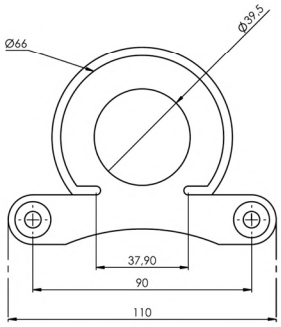

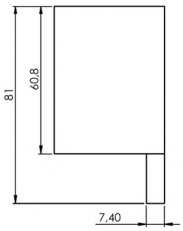



Kg

149 g

16 Uds.

AD-1774

Anclaje Telescópico Pasamanos Ø60





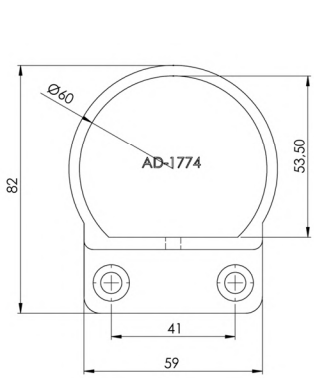

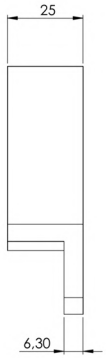

Kg

116.5 g

40 Uds.

Sistema de Anclajes Telescópicos

Seguridad

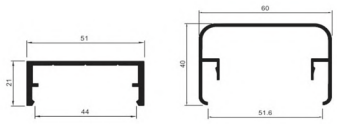

Pasamanos
60x40 & 51x21

Productos estrella

Más info en nuestra página web

BARANDAS
DEL MEDITERRÁNEO





Recientemente añadido

AD-1937

Sujeción pasamanos/pared redondo 50mm

Kg **111,5 g**

6, 12 o 24 Uds.

Todos los RAL y Anodizados





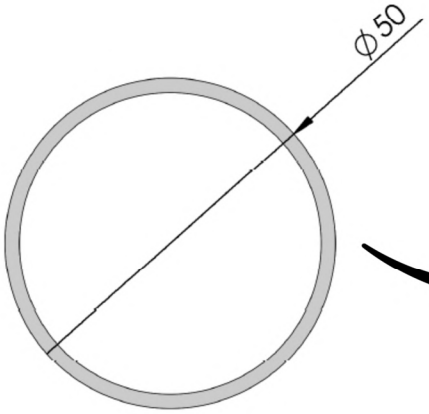

- **La distancia desde el pasamanos redondo hasta la pared es de 50mm, asegurando una gran adaptabilidad.**

- **2 tornillos de sujeción a pasamanos**

- **1 Tornillo de anclaje a pared**





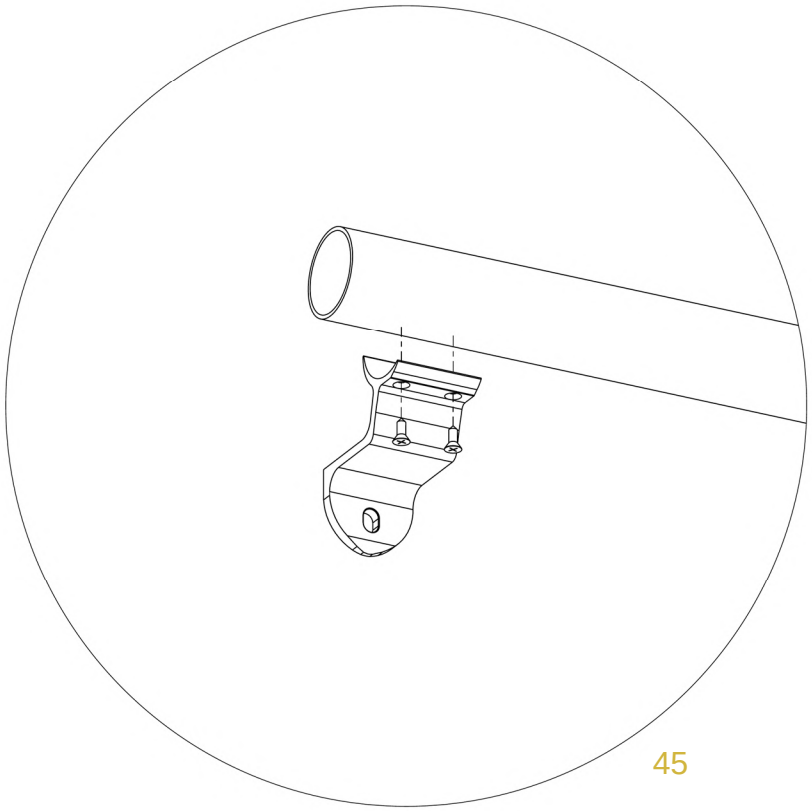

Seguridad

Escaneo para más información

AD-1938

Recientemente añadido

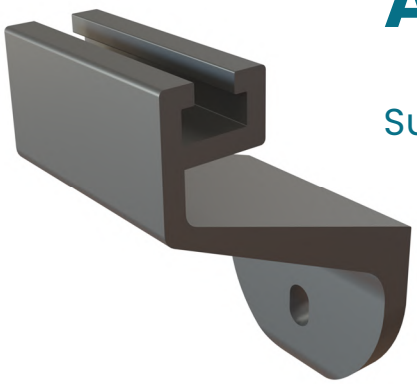

Sujeción pasamanos/pared recto

Accesorio sencillo y de rápida instalación, cuya fiabilidad y diseño acompaña a cualquier pasamanos en escaleras.

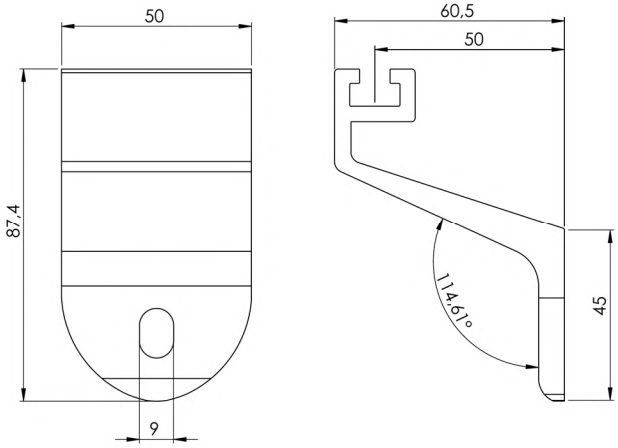

115.6 g

6, 12 o 24 Uds.

Todos los RAL y Anodizados

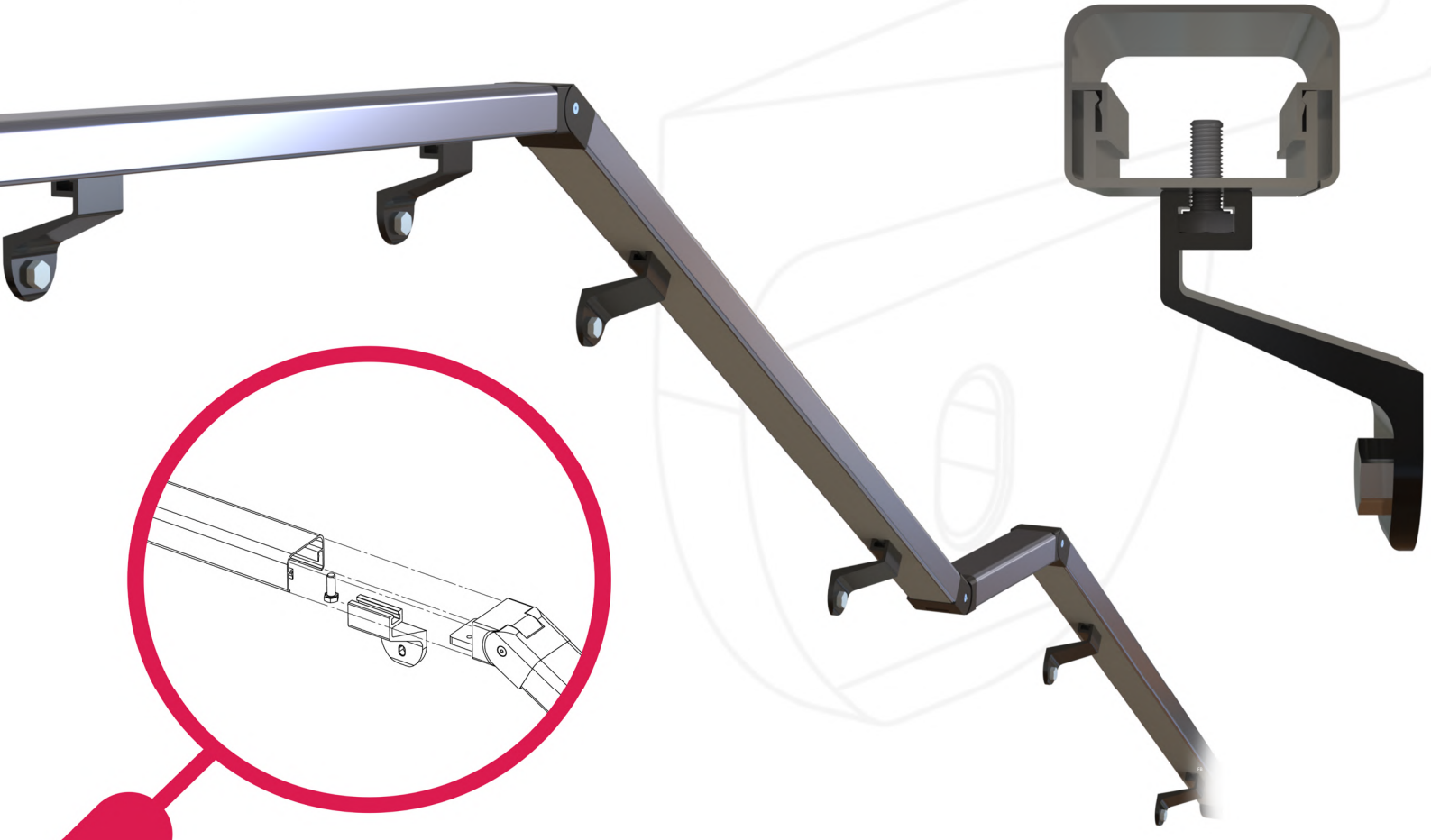

Anclaje Pared Pasamanos 40x20

AD-1722

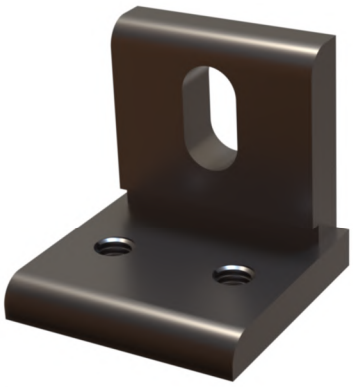

35.7 g

50 Uds.

Todos los RAL y Anodizados

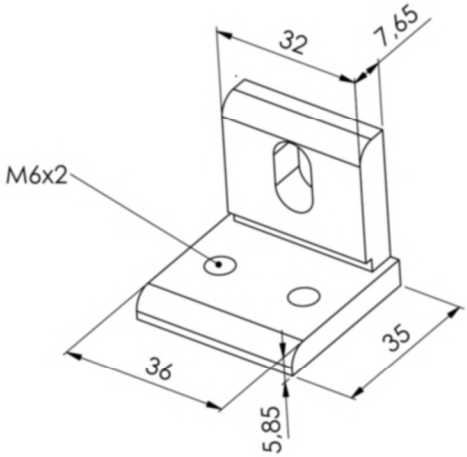

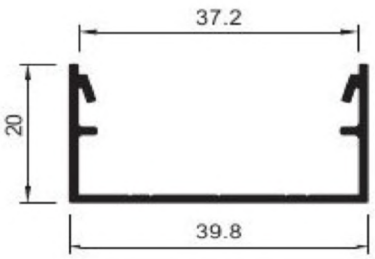

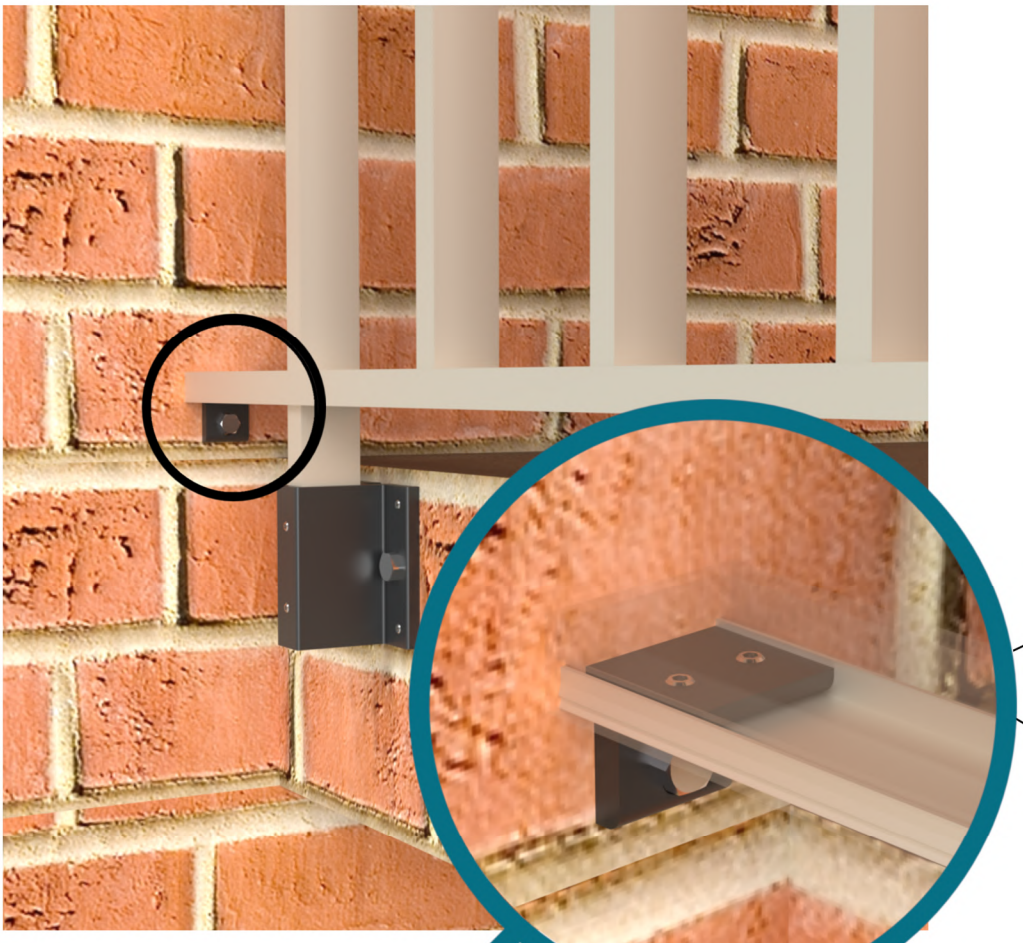

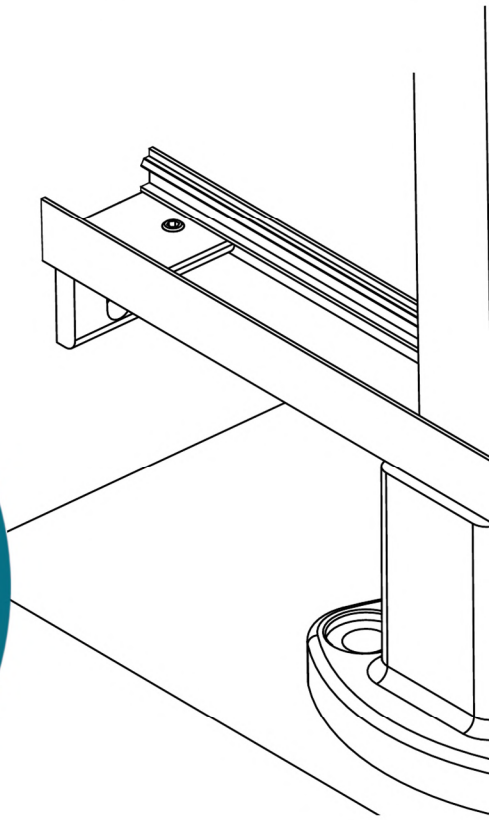

AD-1723

Anclaje Pared Pasamanos 51x21

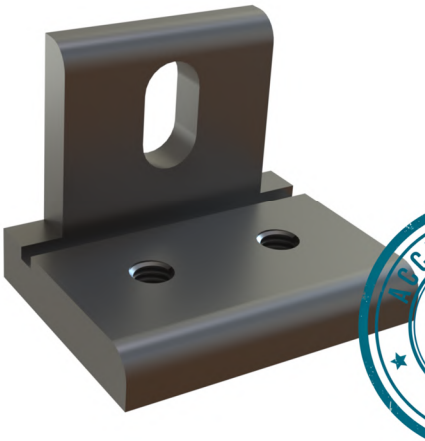

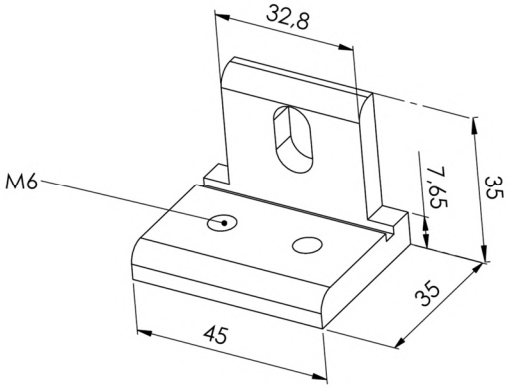

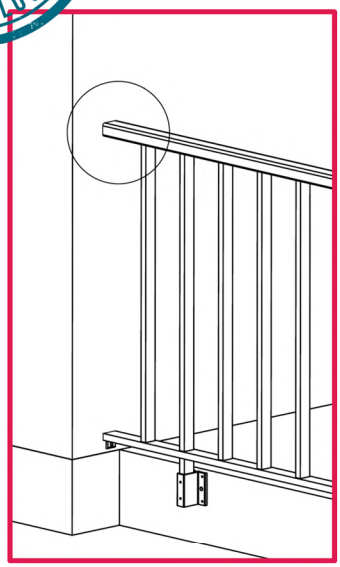

43 g

Todos los RAL y Anodizados

50 Uds.

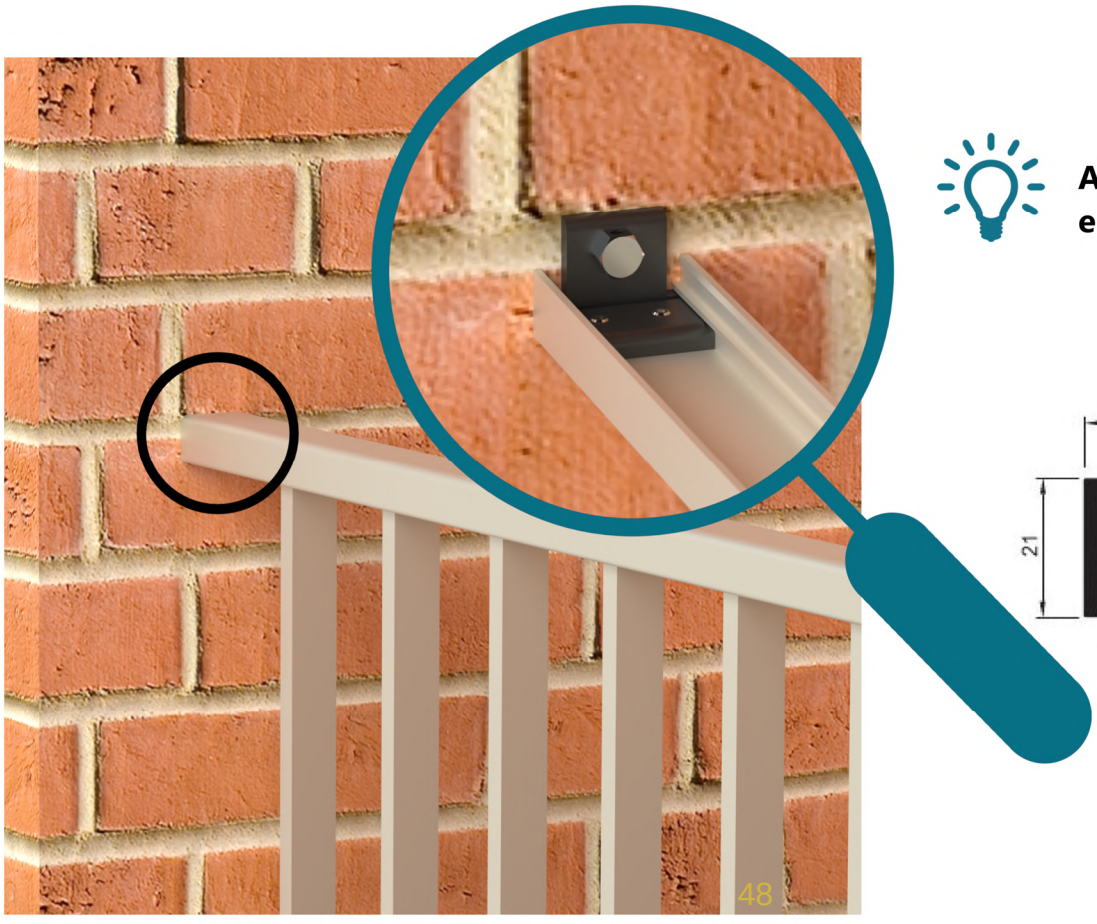

Accesorio queda oculto en montantes/pasamanos

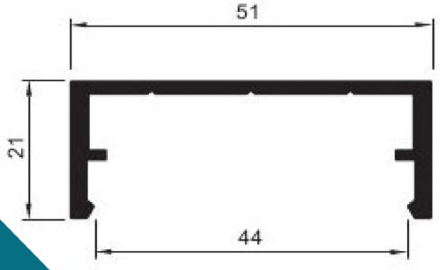



B

Abrazaderas

AD-1720 Abrazadera Cristal 40x20 (18,5mm)

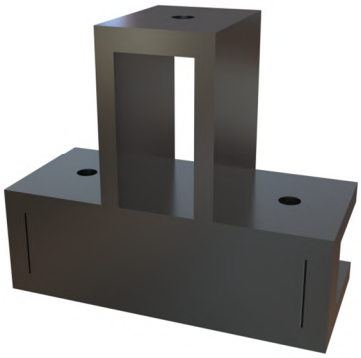

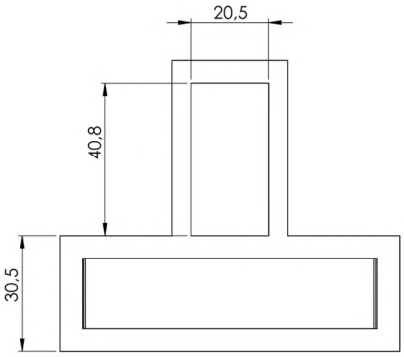

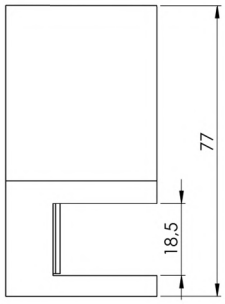

AD-1736 Abrazadera Superior (bajante) 40x20 (18,5mm)

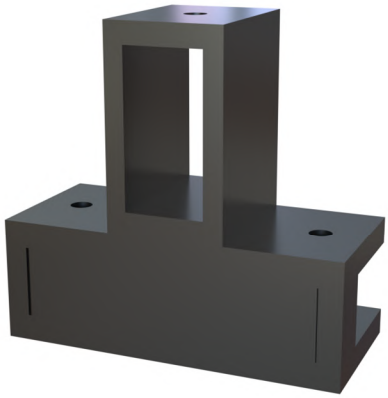

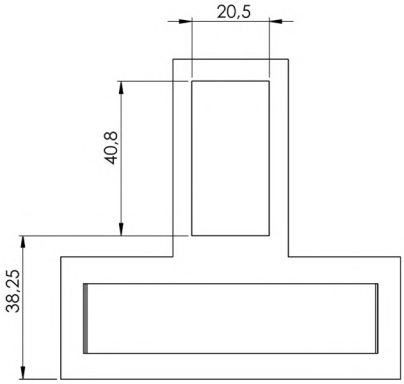

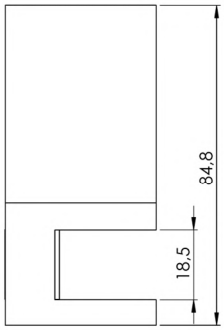

AD-1836 Abrazadera Cristal 40x20 (18,5mm) Inyección



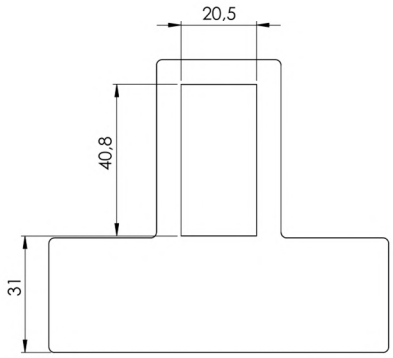

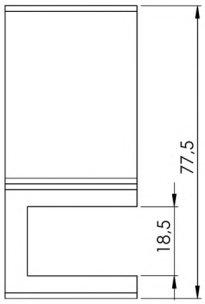



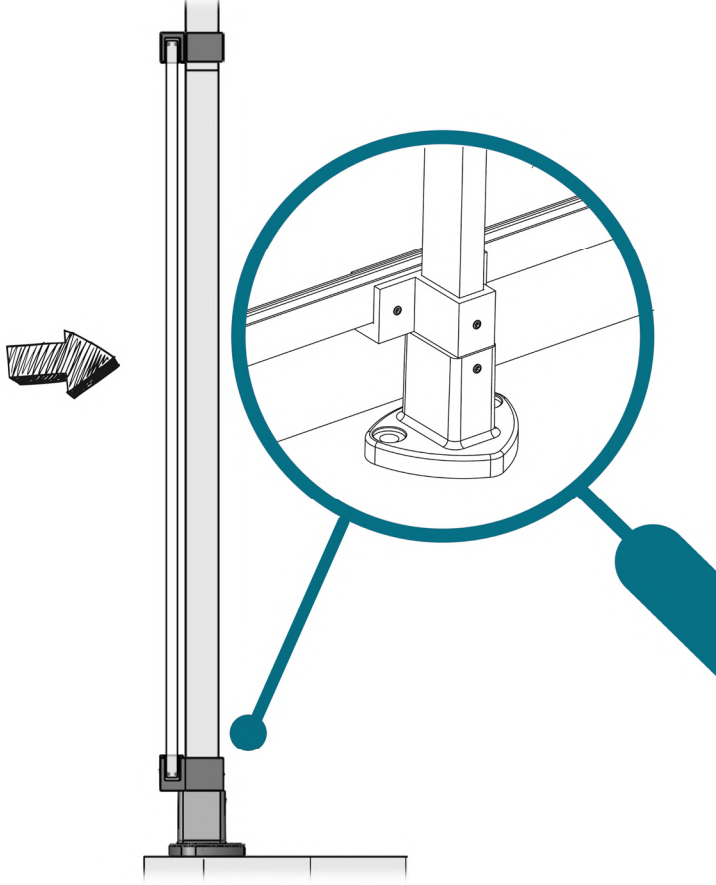

Todas nuestras abrazaderas se adaptan y fijan a la perfección al montante.

Disponemos de complementos específicos (**Ver página 60)**

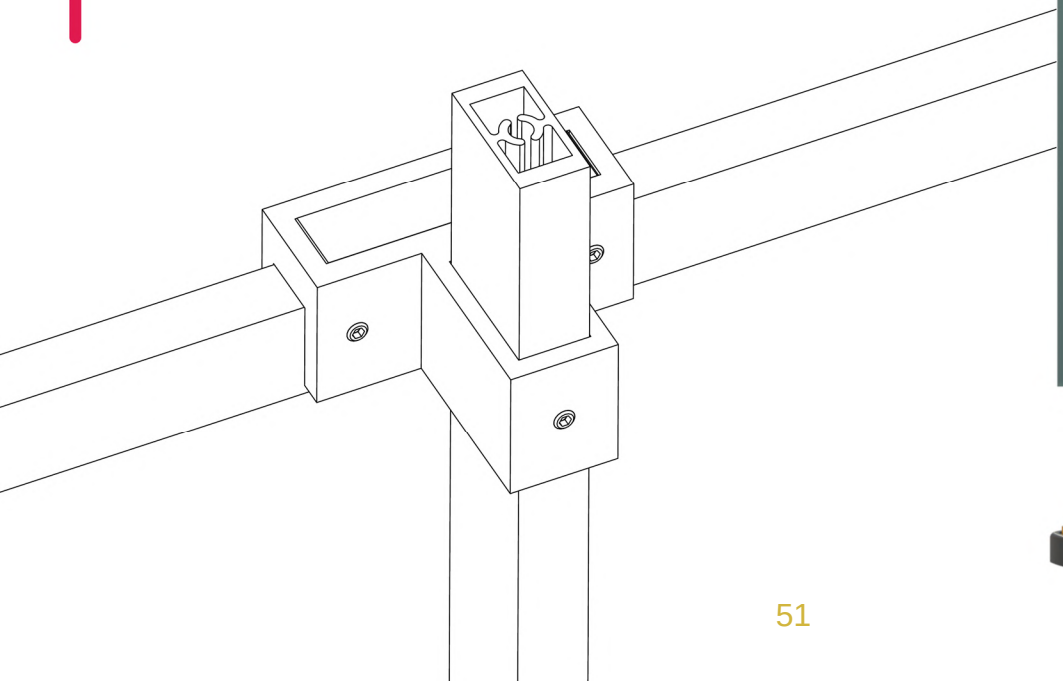

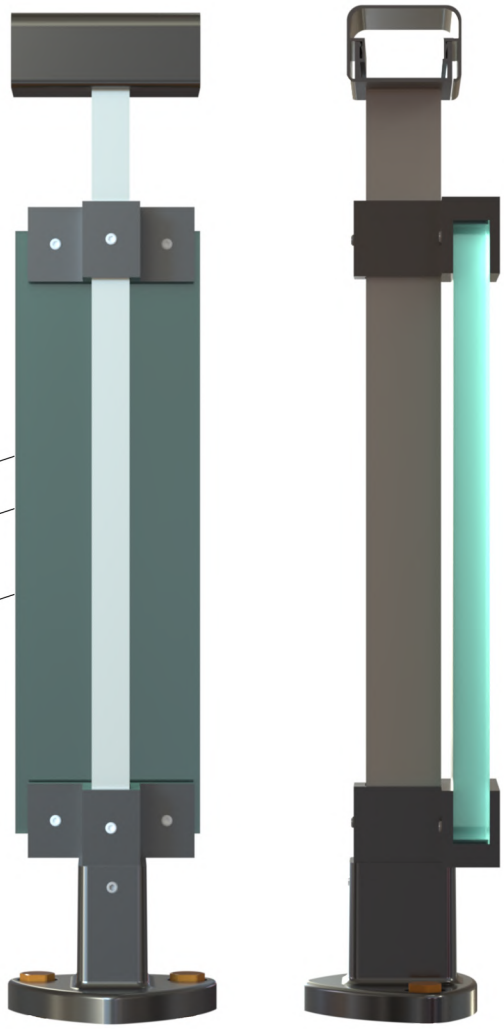

AD-1745

Abrazadera Cristal 30x30 (18,5 mm)

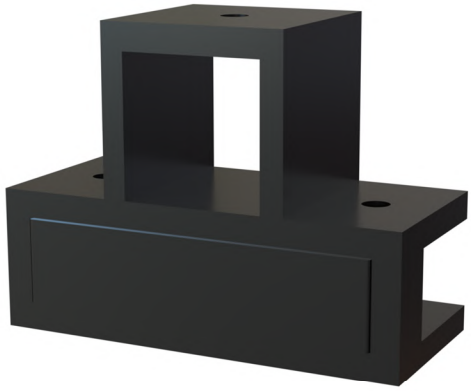

183.8 g

20 Uds.

Todos los RAL y Anodizados

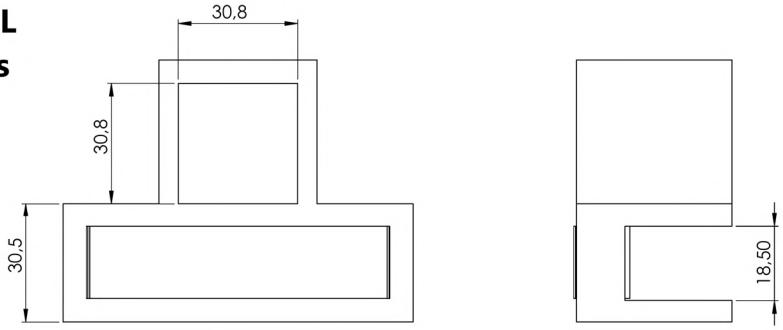

Para montantes de 30x30 mm

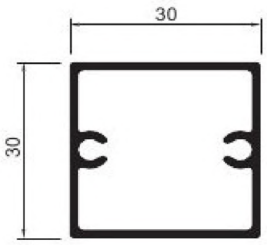



1.

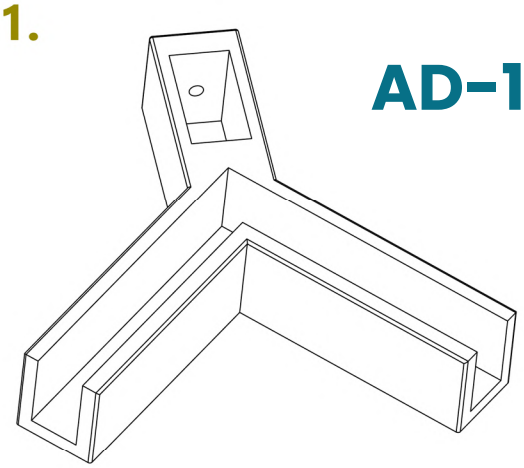

AD-1844 Abrazadera Cristal 90º 40x20 (18,5mm) Invertida

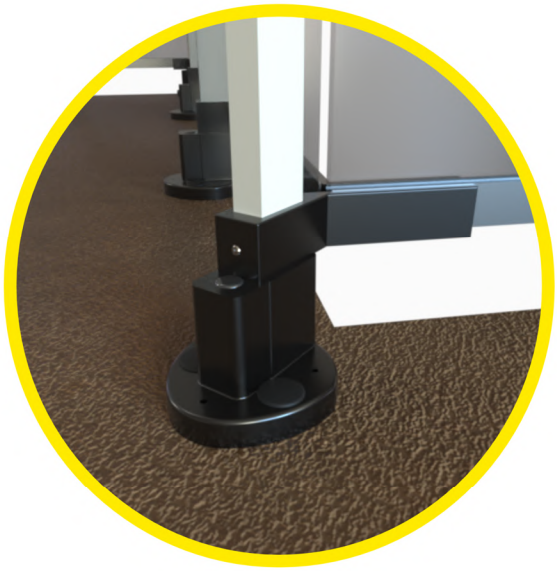

Kg

406 g

6 Uds.

Todos los RAL

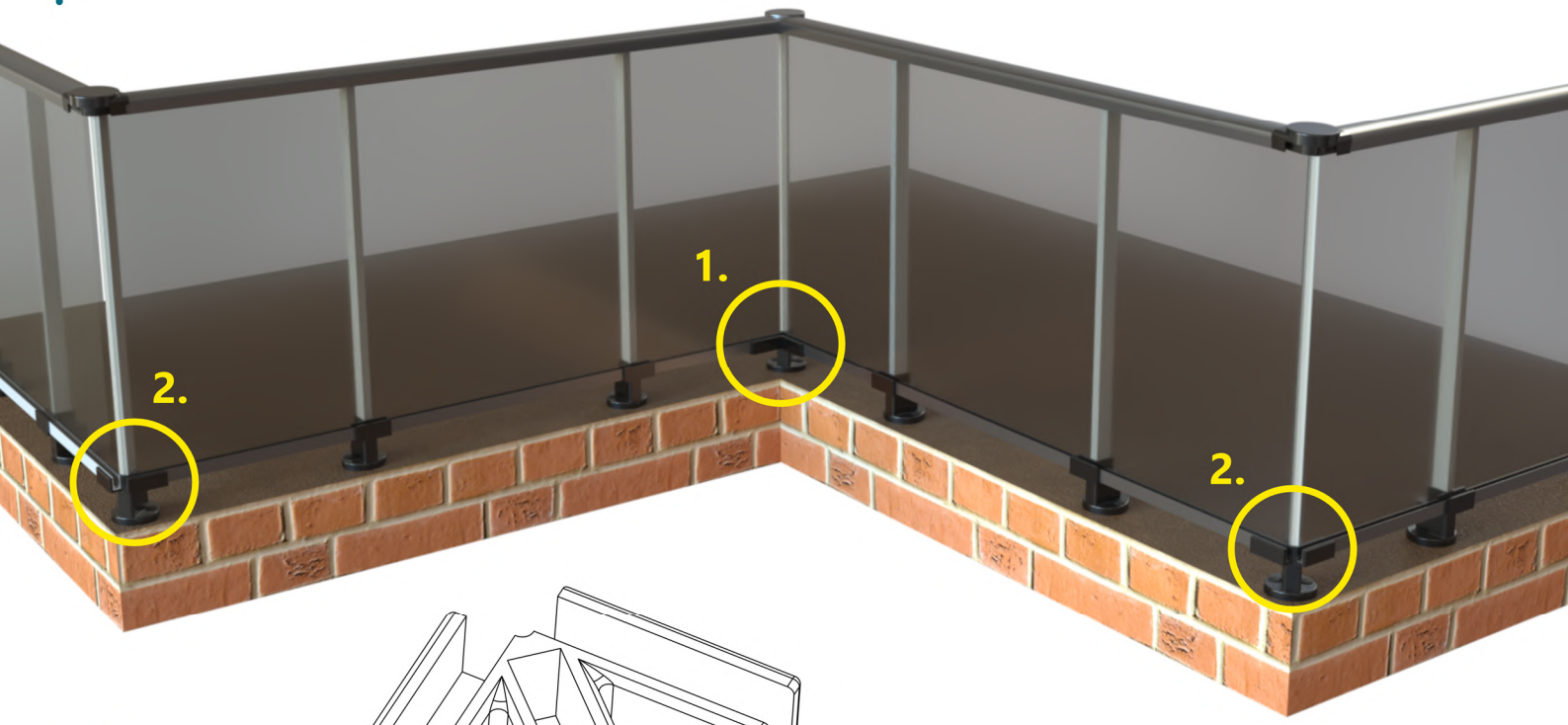

2.

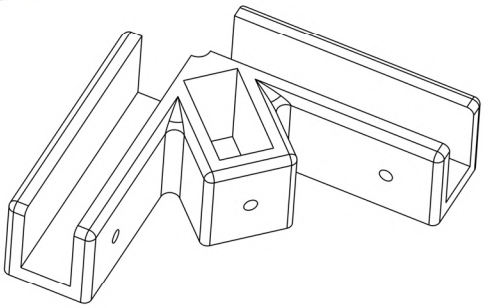

AD-1846

Abrazadera Cristal 90º 40x20 (18,5mm)

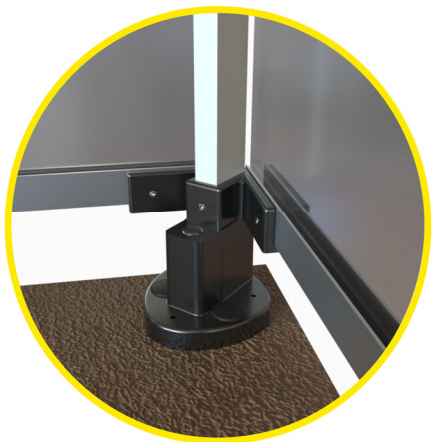

Kg

348 g

10 Uds.

Todos los RAL

AD-1733 Abrazadera Bajante 40x20 (18,5mm)

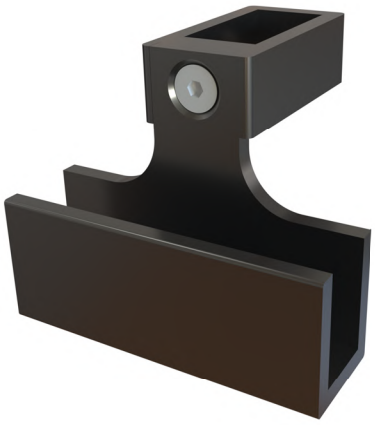



- Montates de 40x20mm
- Aluminio extruído 6060-T6
- Espacio suelo-cristal 5mm
- Fácil montaje
- Gran seguridad

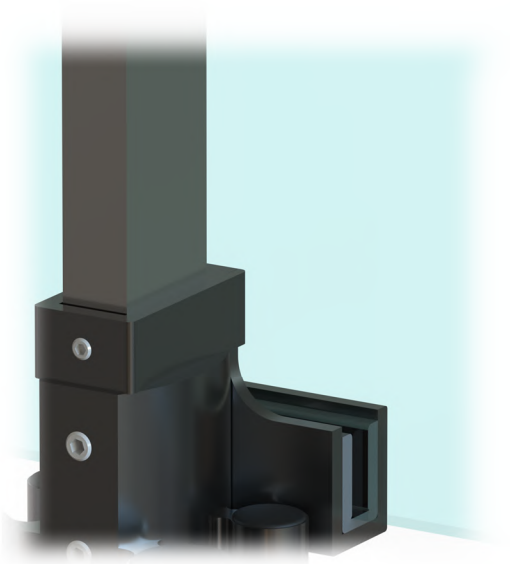



168 g



20 Uds.



Todos los RAL y Anodizados

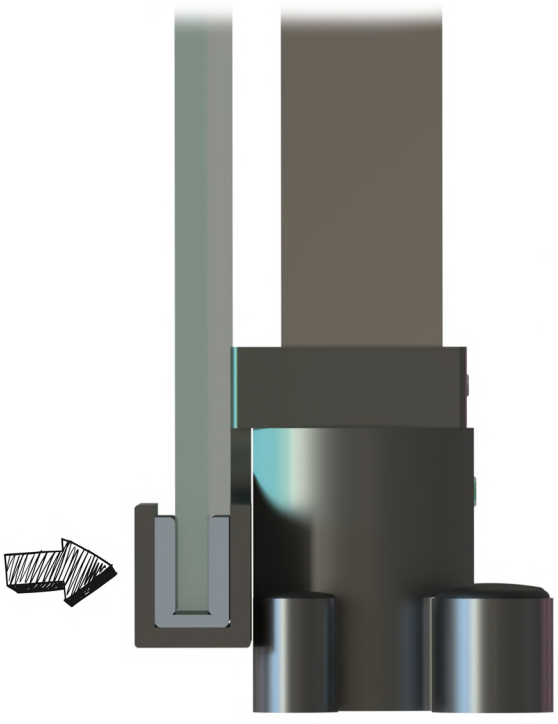



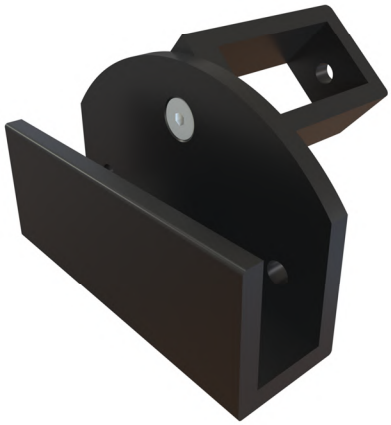

AD-1792

Abrazadera escalera giratoria montante 40x20 (18,5 mm)

171,4 g

Todos los RAL y Anodizados

20 Uds.

Espesor cristal máx. 6+6

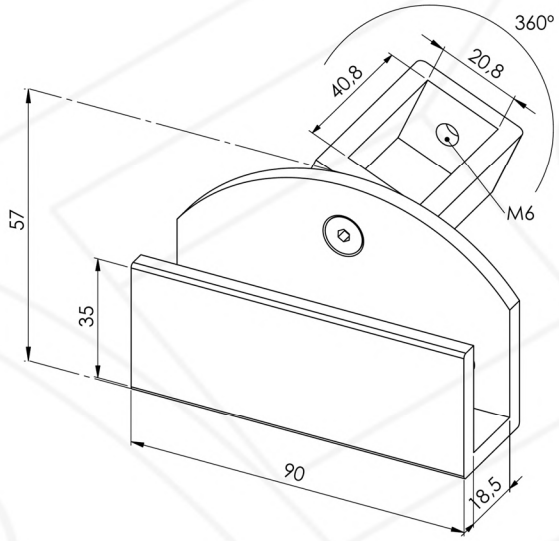

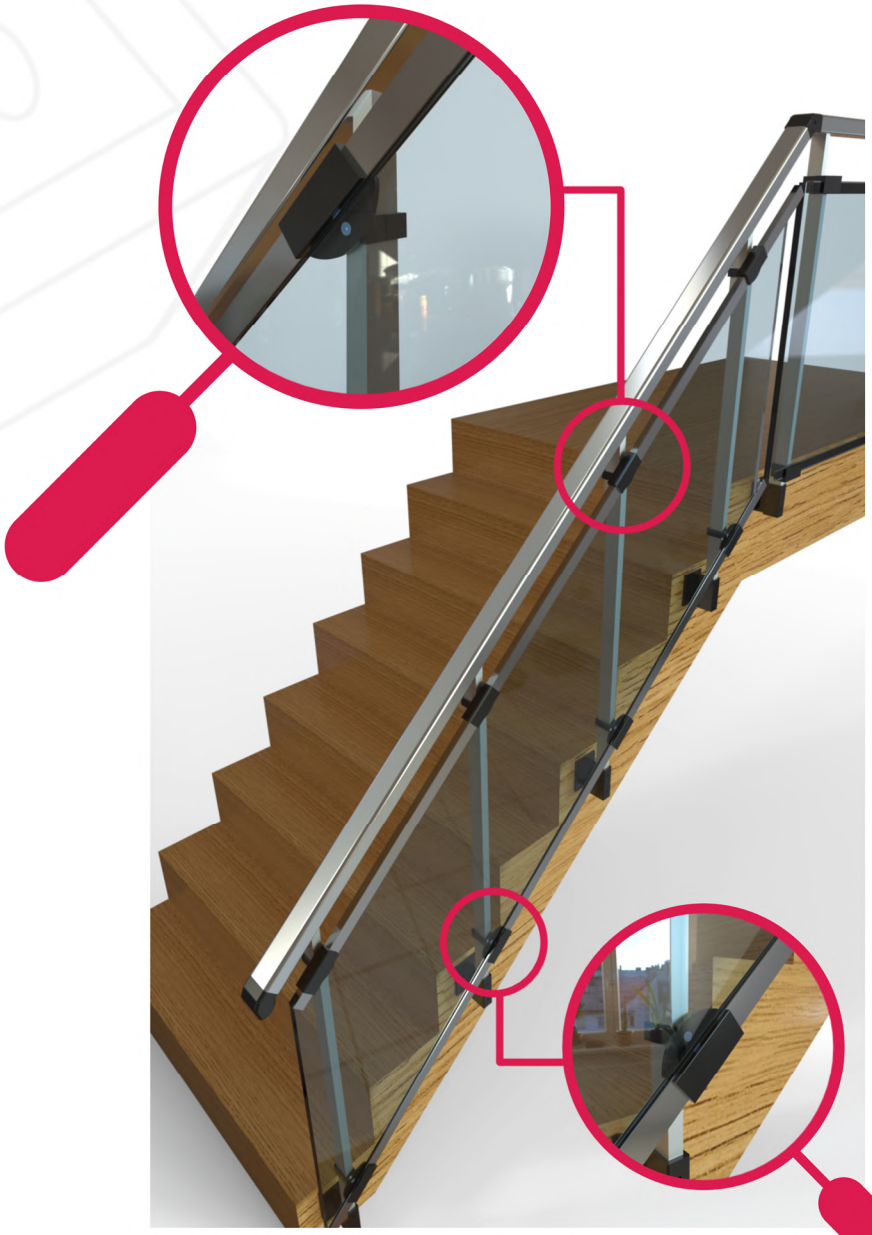

Gracias a su cuello giratorio se adapta a la perfección a cualquier inclinación, aportando una gran versatilidad.

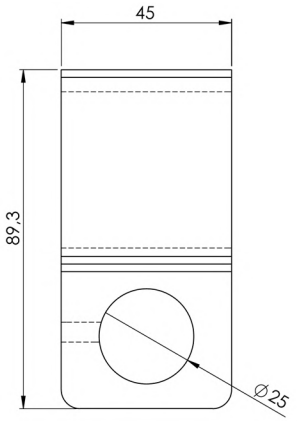

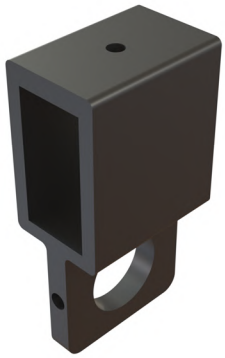

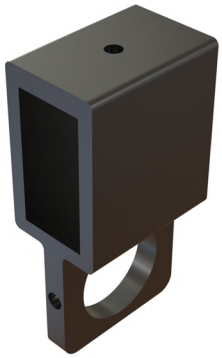

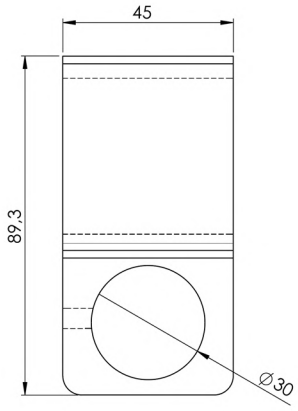

AD-1862

Abrazadera para tubo Ø25

AD-1863

Abrazadera para tubo Ø30



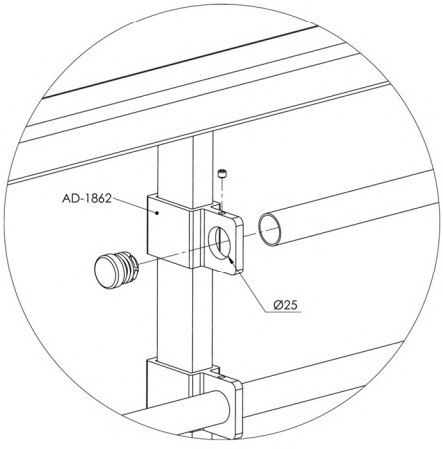

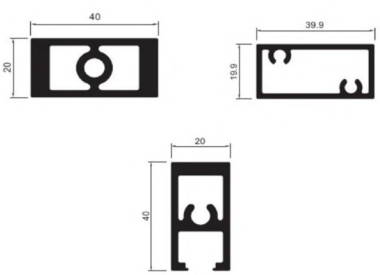

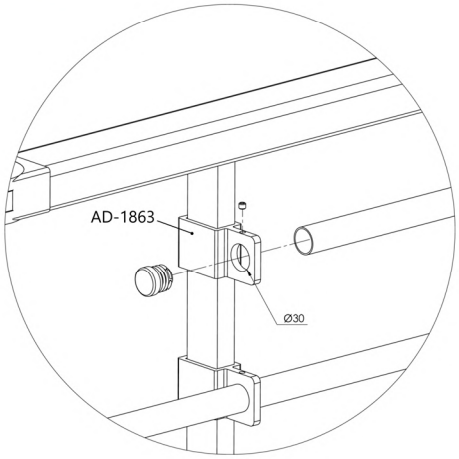

BARANDAS
DEL MEDITERRÁNEO

Ticket de confianza

25 años *construyendo seguridad y diseño*

Fabricación de accesorios de aluminio

Desarrollo de piezas personalizadas

Distribución rápida y eficiente

Asesoramiento especializado

Soluciones a medida para tu proyecto

Innovación y diseño en cada detalle

---

barandasdelmediterraneo.com

ABC0123456789ABC



Sistema de Abrazaderas para Barandillas de Cristal



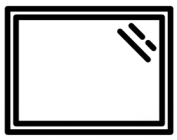

Espesor cristal
máx. 6+6

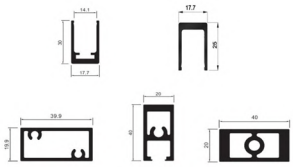

Montante de 40x20
Perfil "U"



Accesorio homologado



Producto estrella

BARANDAS
DEL MEDITERRÁNEO



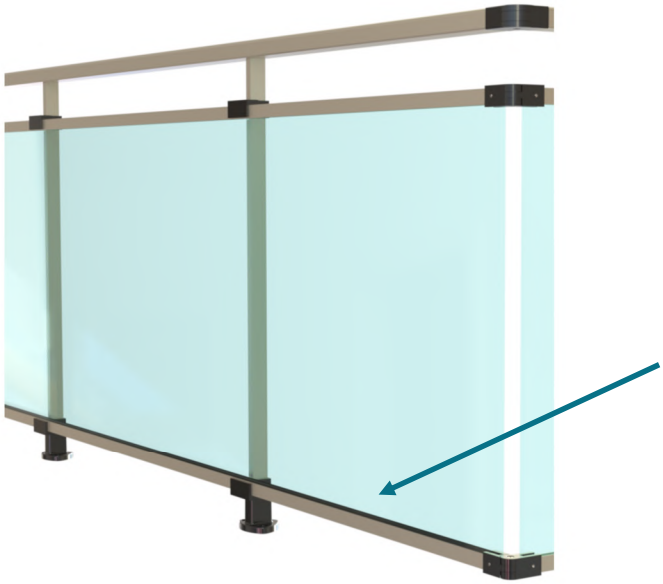



AD-126

Goma “U” Lloret



AD-128

Suplemento abrazadera

cristal 90 mm de plástico

NEW

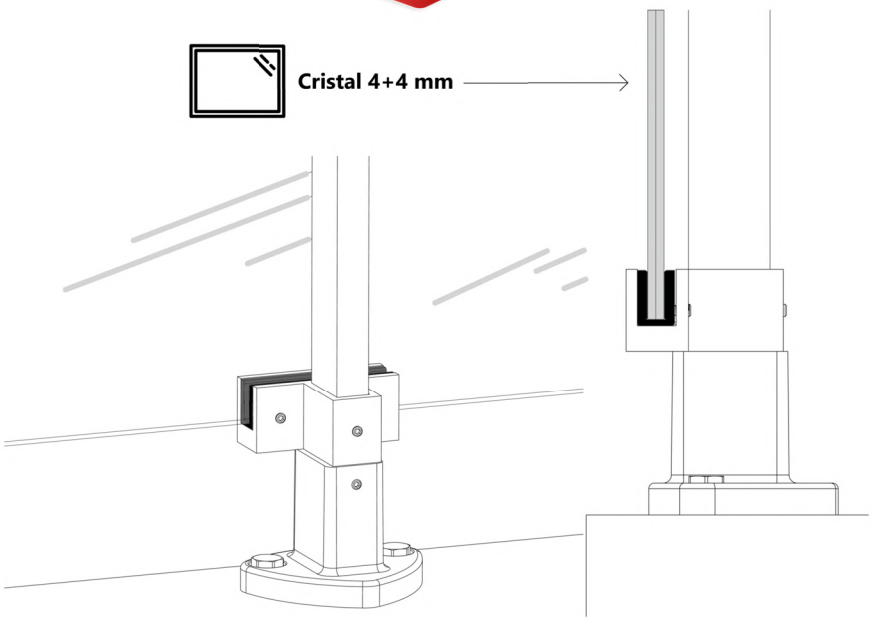

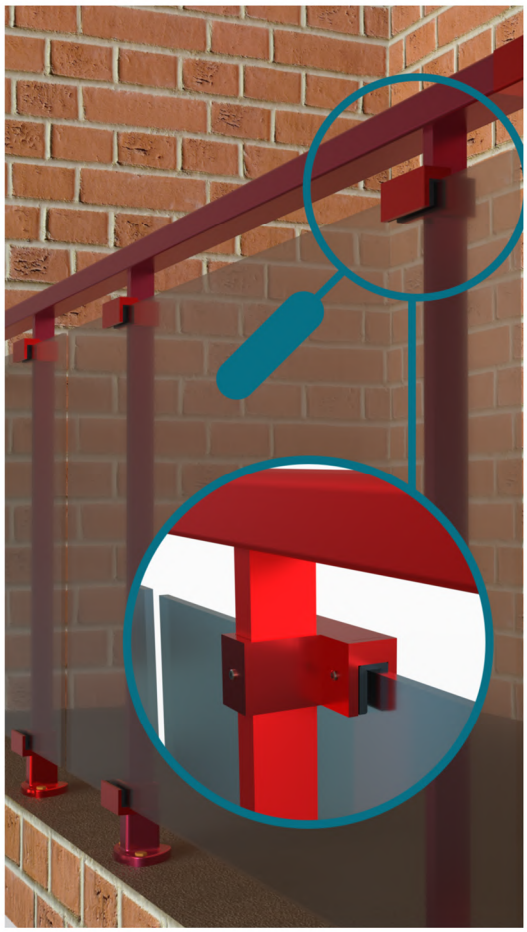

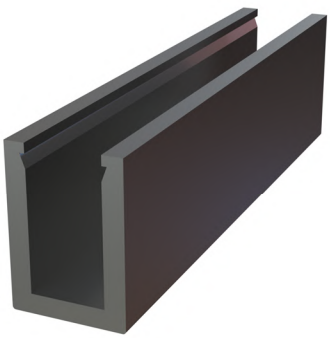

AD-1845

Suplemento abrazadera

cristal 90mm

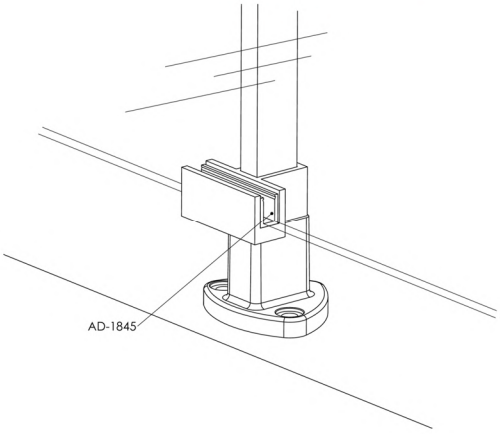



B

Tapones

Los más demandados

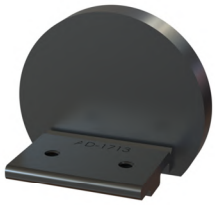

AD-1713

Tapón aluminio Pasamanos Ø66

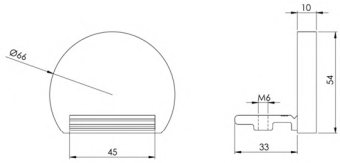

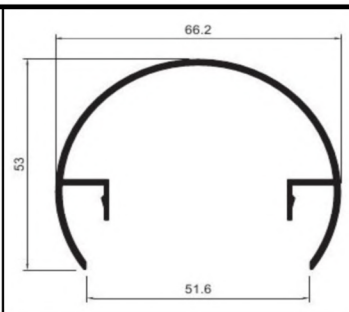

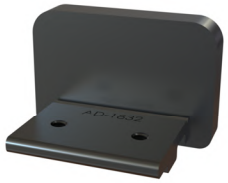

AD-1714

Tapón aluminio Pasamanos 60x40

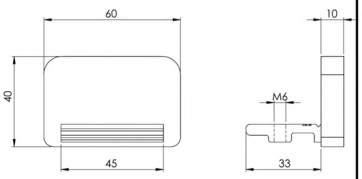

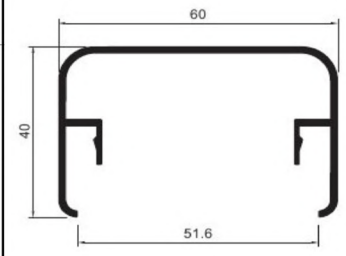

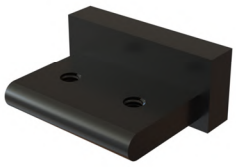

AD-1741

Tapón inferior Pasamanos 51x21

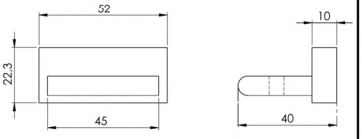

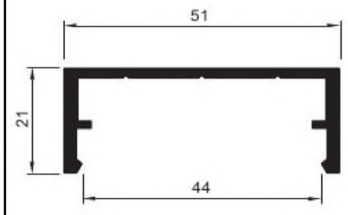



AD-1716

Tapón nylon pasamanos Ø66

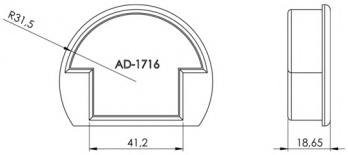

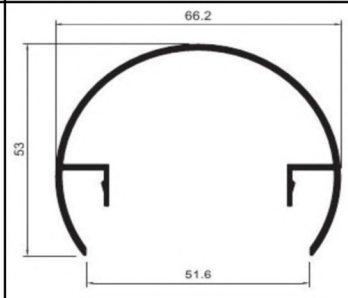



AD-1717

Tapón nylon pasamanos 60x40

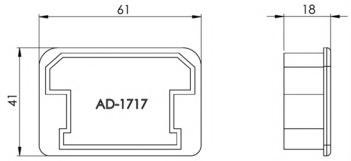

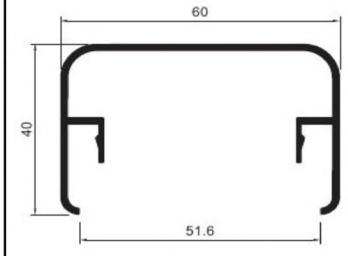



AD-1742

Tapón inferior nylon pasamanos 51x21

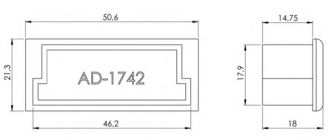

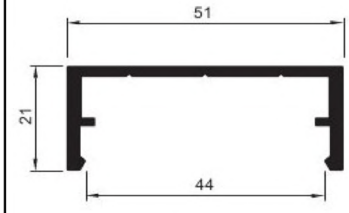

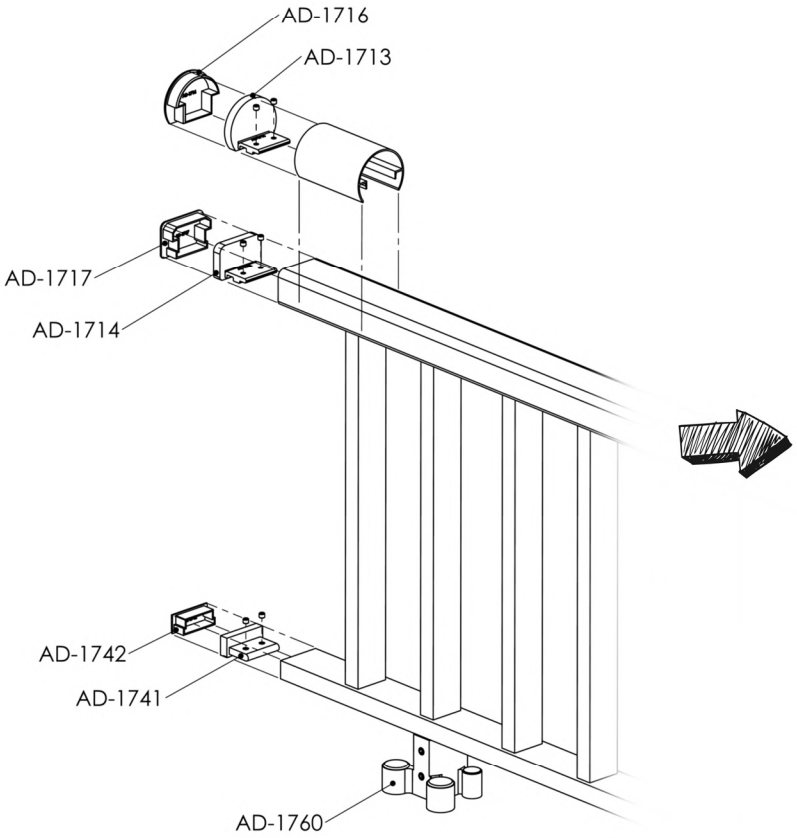

Acabado perfecto



Todos nuestros tapones se adaptan a la perfección al pasamanos para el que se diseña.

La facilidad de montaje es uno de los puntos más fuertes de estos accesorios que proporciona un acabado único a cualquier barandilla.

Disponemos de un catálogo muy amplio para cubrir cualquier necesidad.

Descúbrelos

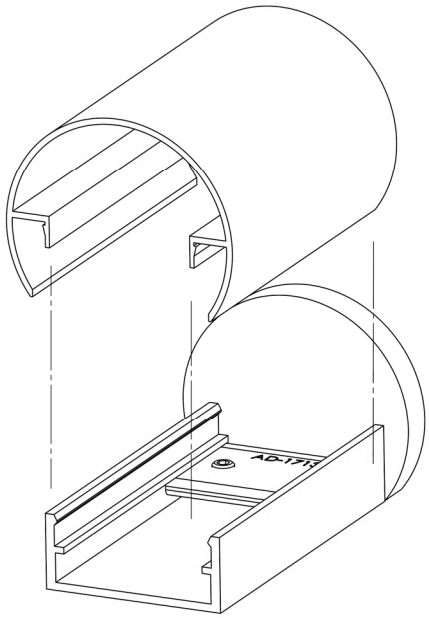

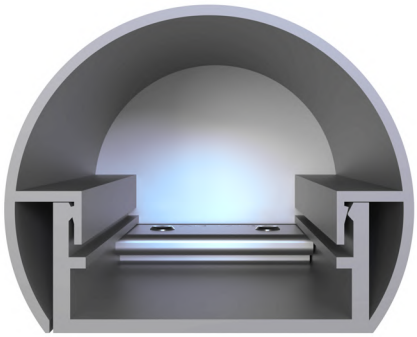

¿Quieres saber más?

Tapones elípticos



AD-1769

Tapón curvo pasamanos elíptico 86x40 derecho

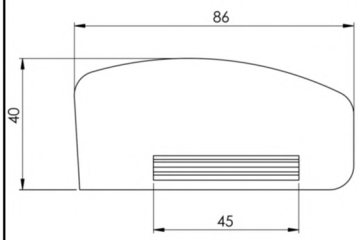

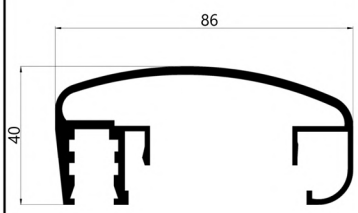

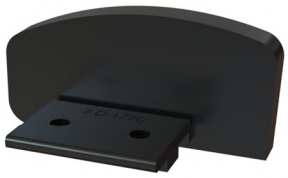

AD-1770

Tapón curvo pasamanos elíptico 86x40 izquierdo

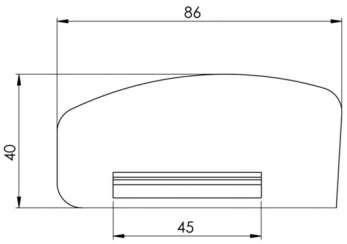

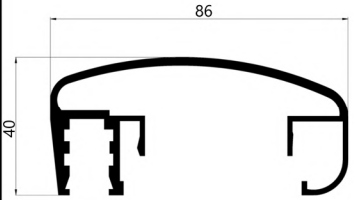



AD-1799

Tapón pasamanos elíptico 80x38 derecho

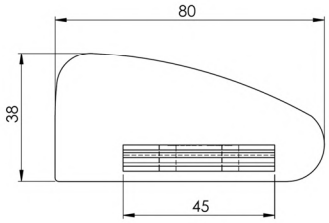

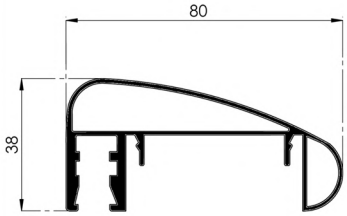

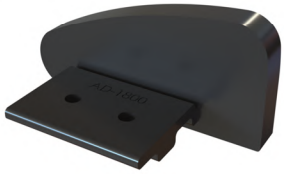

AD-1800

Tapón pasamanos elíptico 80x38 izquierdo

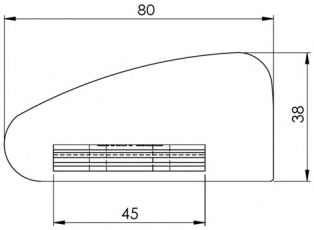

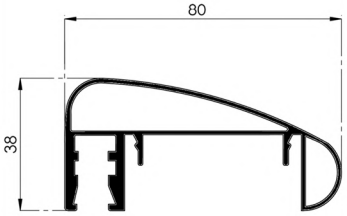



AD-1801

Tapón pasamanos elíptico 85x40 derecho

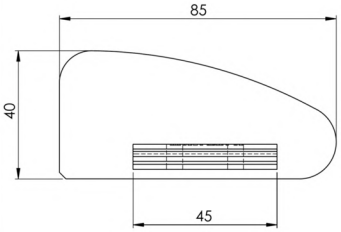

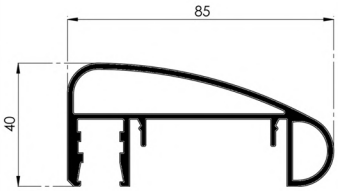

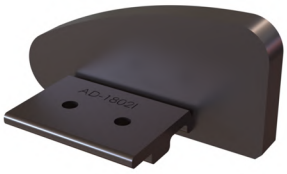

AD-1802

Tapón pasamanos elíptico 85x40 izquierdo

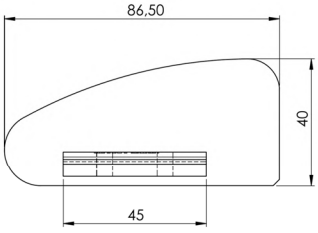

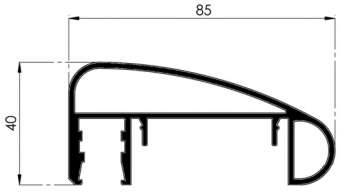

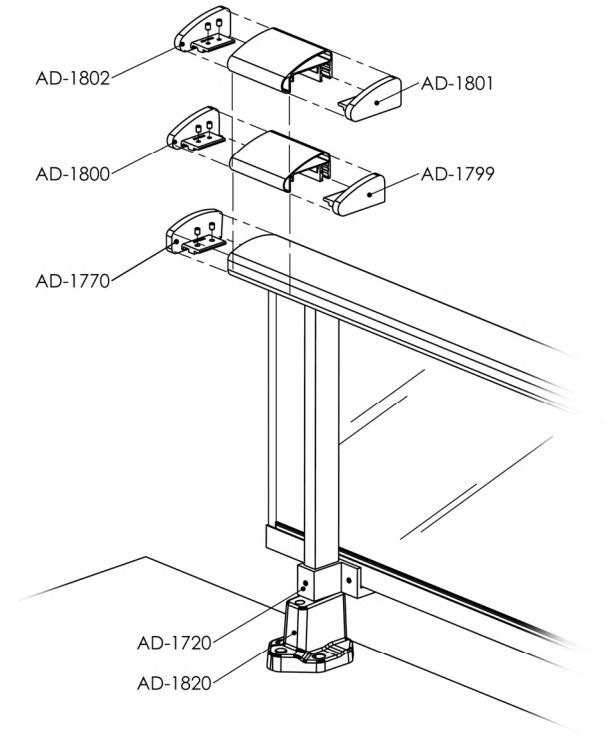



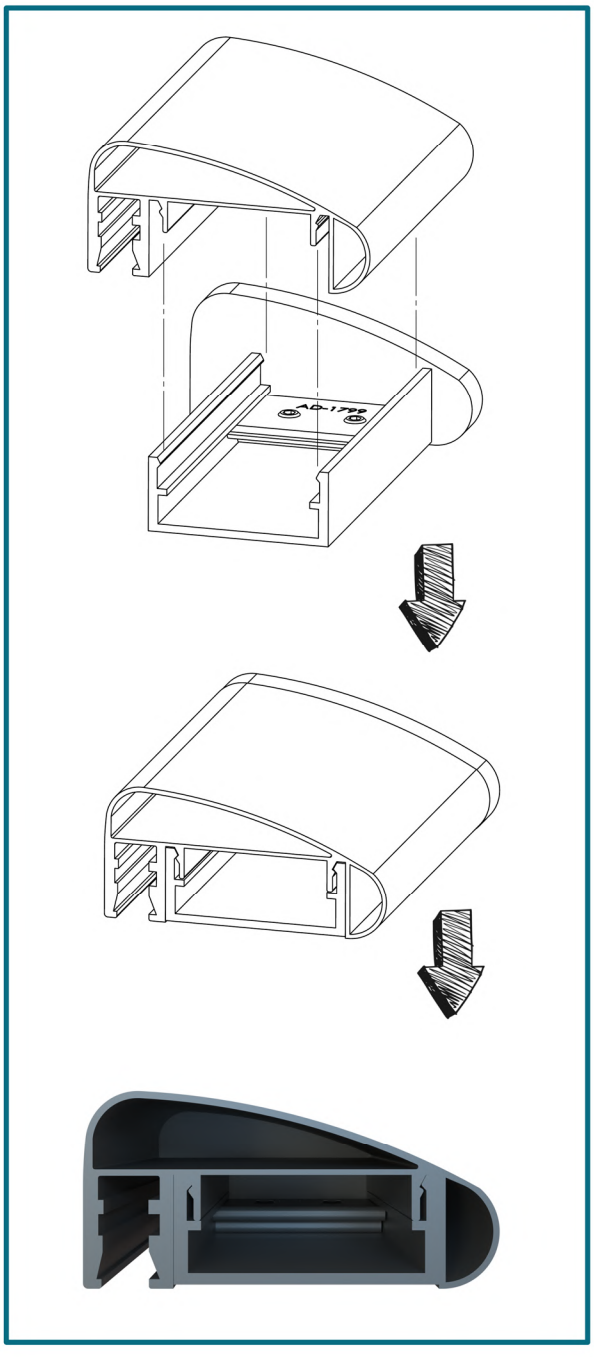

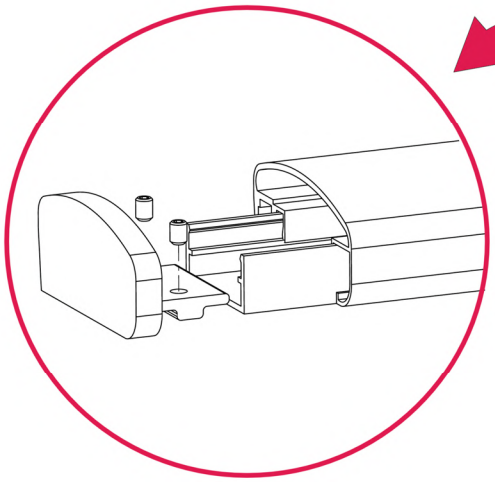

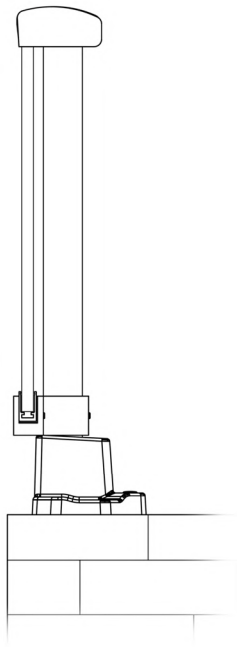

AD-1770

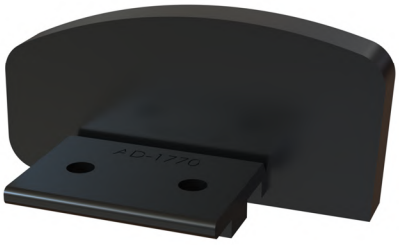

Los tapones elípticos están diseñados para disponerse en pasamanos que integren las barandillas de cristal.

Elemento estético que se adapta a la perfección.

Tapones especiales



AD-1805

Tapón pasamanos recto 80x40 derecho

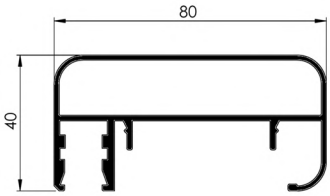



AD-1806

Tapón pasamanos recto 80x40 izquierdo



AD-1810

Tapón pasamanos elíptico 85x42.5 derecho

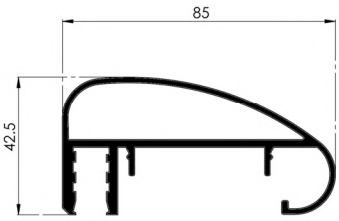

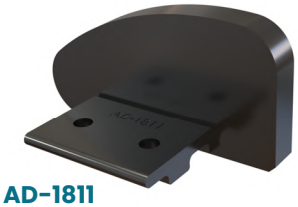

AD-1811

Tapón pasamanos elíptico 85x42.5 izquierdo



AD-1895

Tapón pasamanos recto 86x40 derecho

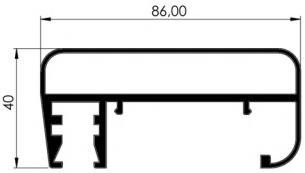

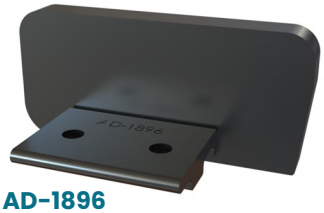

AD-1896

Tapón pasamanos recto 86x40 izquierdo

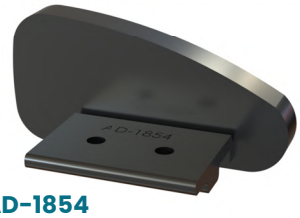

AD-1854

Tapón pasamanos elíptico 80x38 derecho (BARROTE)

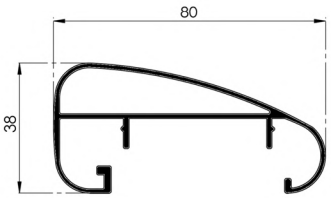

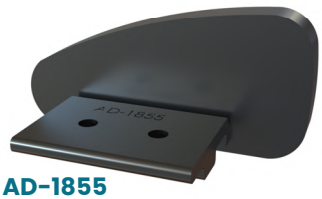

AD-1855

Tapón pasamanos elíptico 80x38 izquierdo (BARROTE)



AD-1857

Tapón pasamanos elíptico 85x40 derecho (BARROTE)

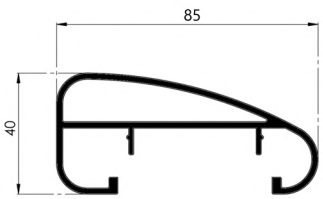

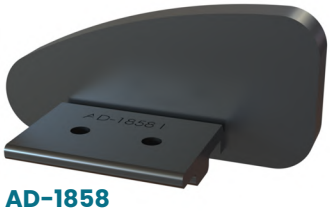

AD-1858

Tapón pasamanos elíptico 85x40 izquierdo (BARROTE)



AD-1898

Tapón pasamanos recto 80x40 derecho

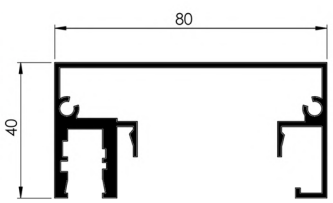



AD-1899

Tapón pasamanos recto 80x40 izquierdo

AD-1901 Tapón curvo pasamanos 77x37

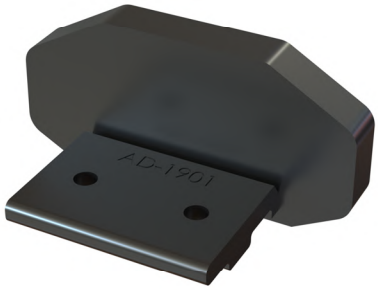

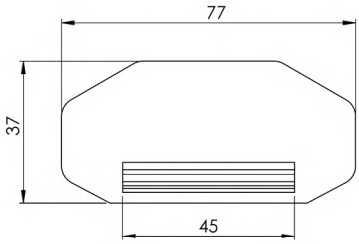

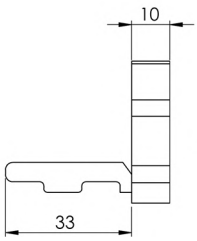

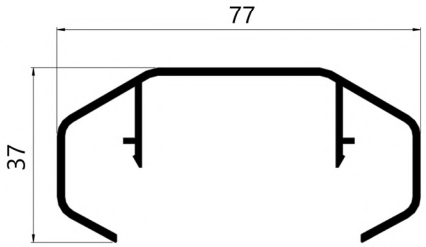

AD-1889 Tapón curvo pasamanos 60x26

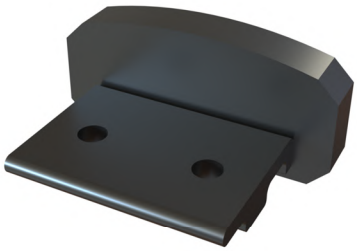

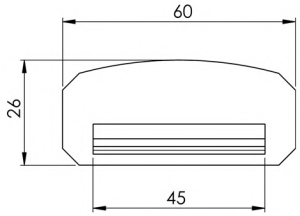

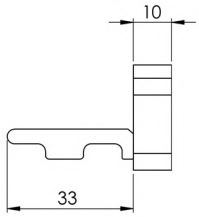

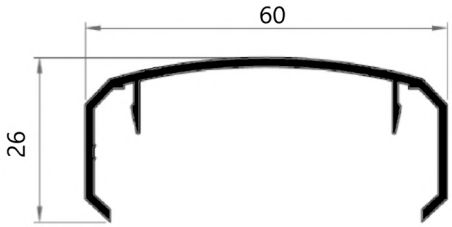

AD-1861 Final empuñadura pasamanos 60x40

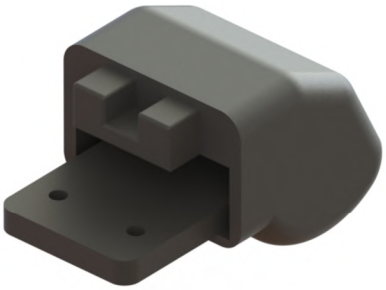

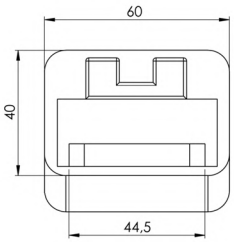

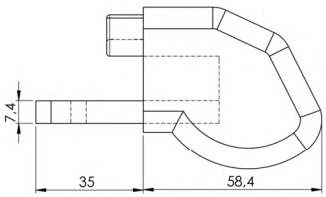

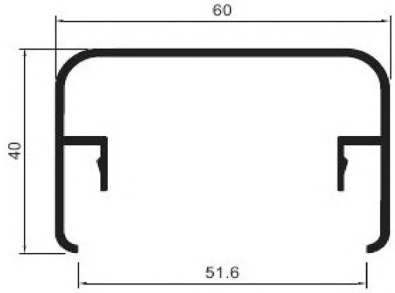

AD-3601 Tapón 80x80

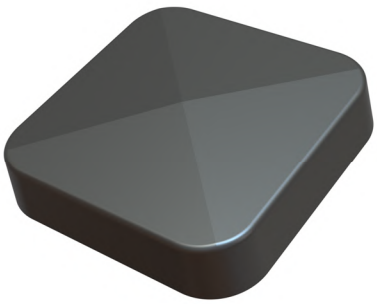

AD-1758

Tapón Montante 40x20

(Ver pág 11)



Tapones “U” cristal



AD-1838

Tapón U cristal derecho

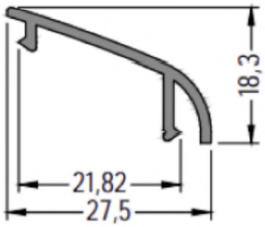

CLIP U PORTAVIDRIO



AD-1839

Tapón U cristal izquierdo

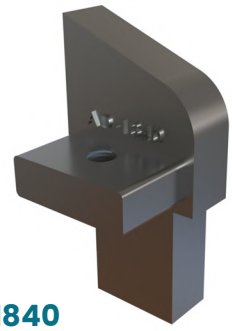

AD-1840

Tapón U cristal derecho

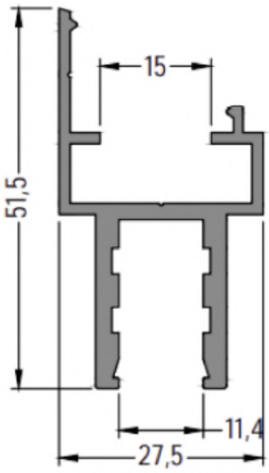

U PORTAVIDRIO



AD-1841

Tapón U cristal izquierdo

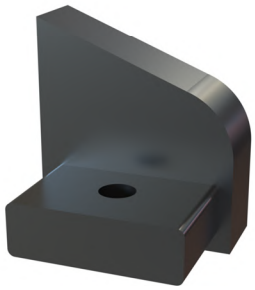

AD-1859

Tapón U cristal derecho

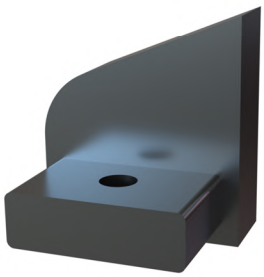

AD-1860

Tapón U cristal izquierdo

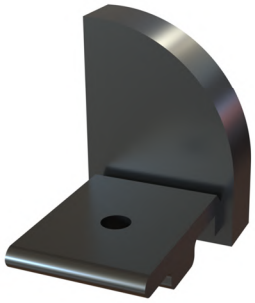

AD-1865

Tapón U cristal derecho



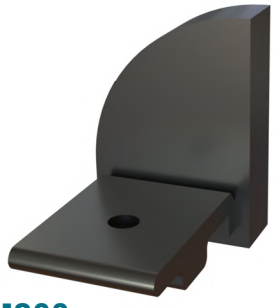

AD-1866

Tapón U cristal izquierdo

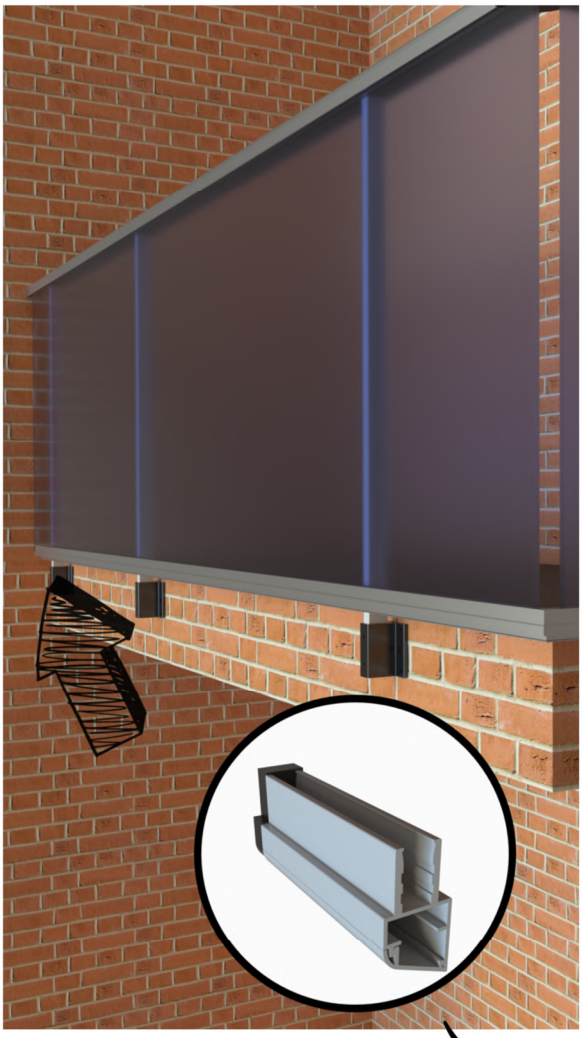

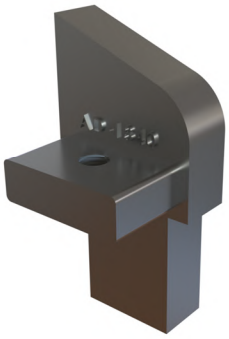

AD-1840

Tapón U cristal derecho

- Aluminio extruido 6060-T6
- Todos los RAL Y Anodizados

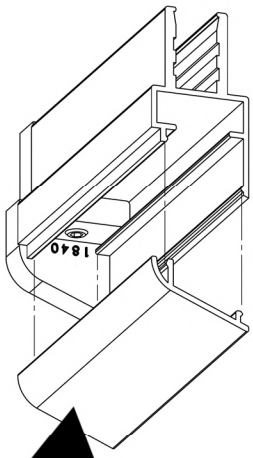

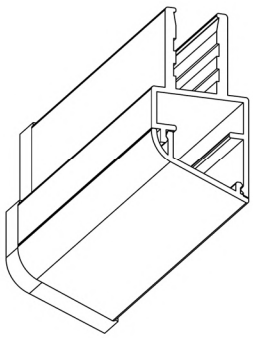

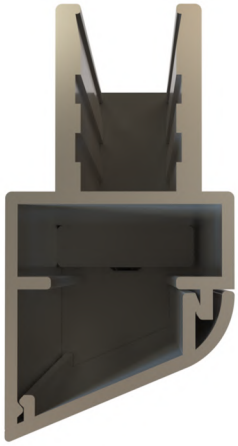

AD-1865

Tapón U cristal derecho

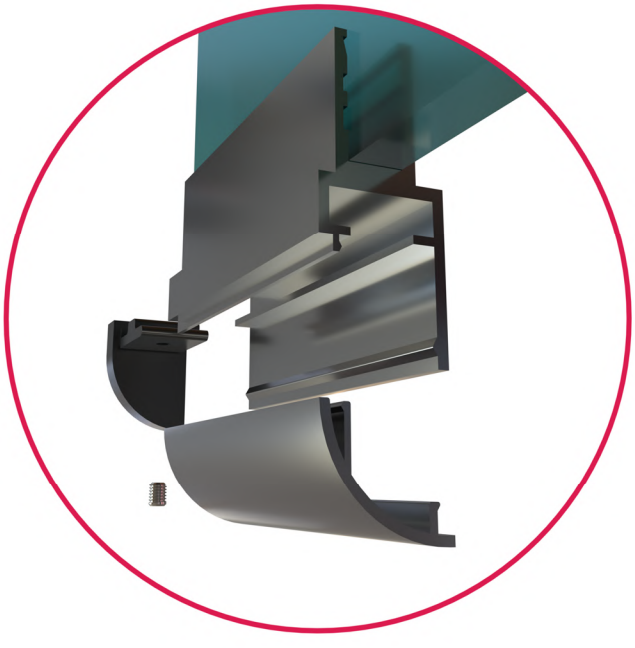

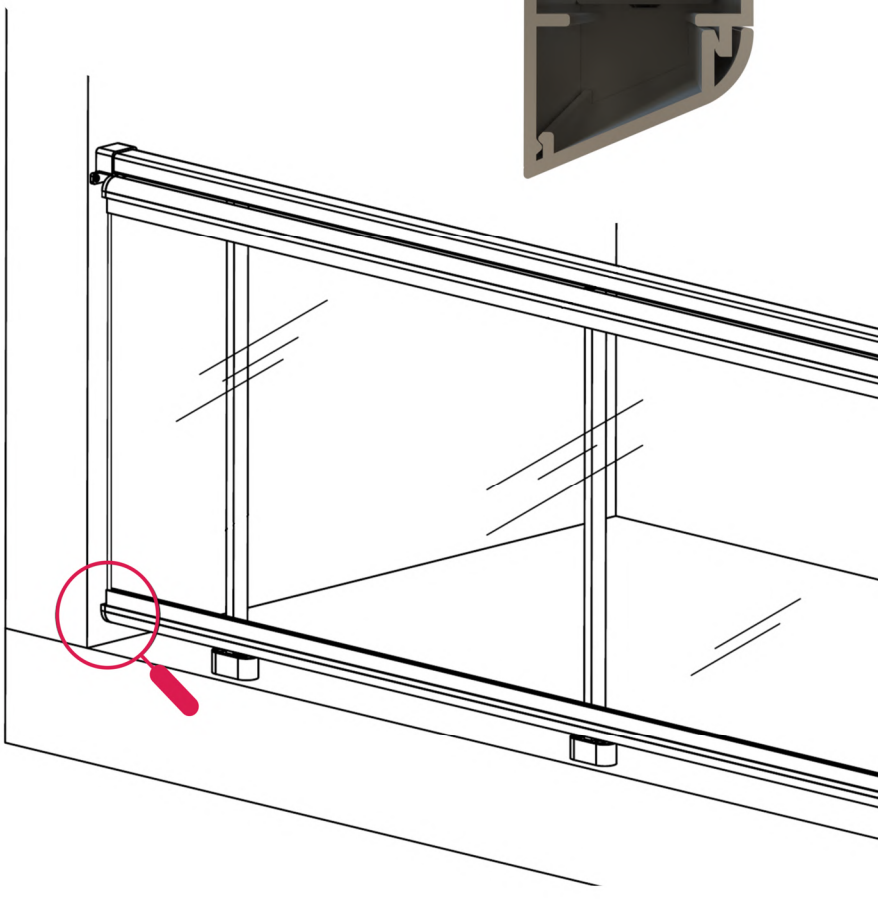

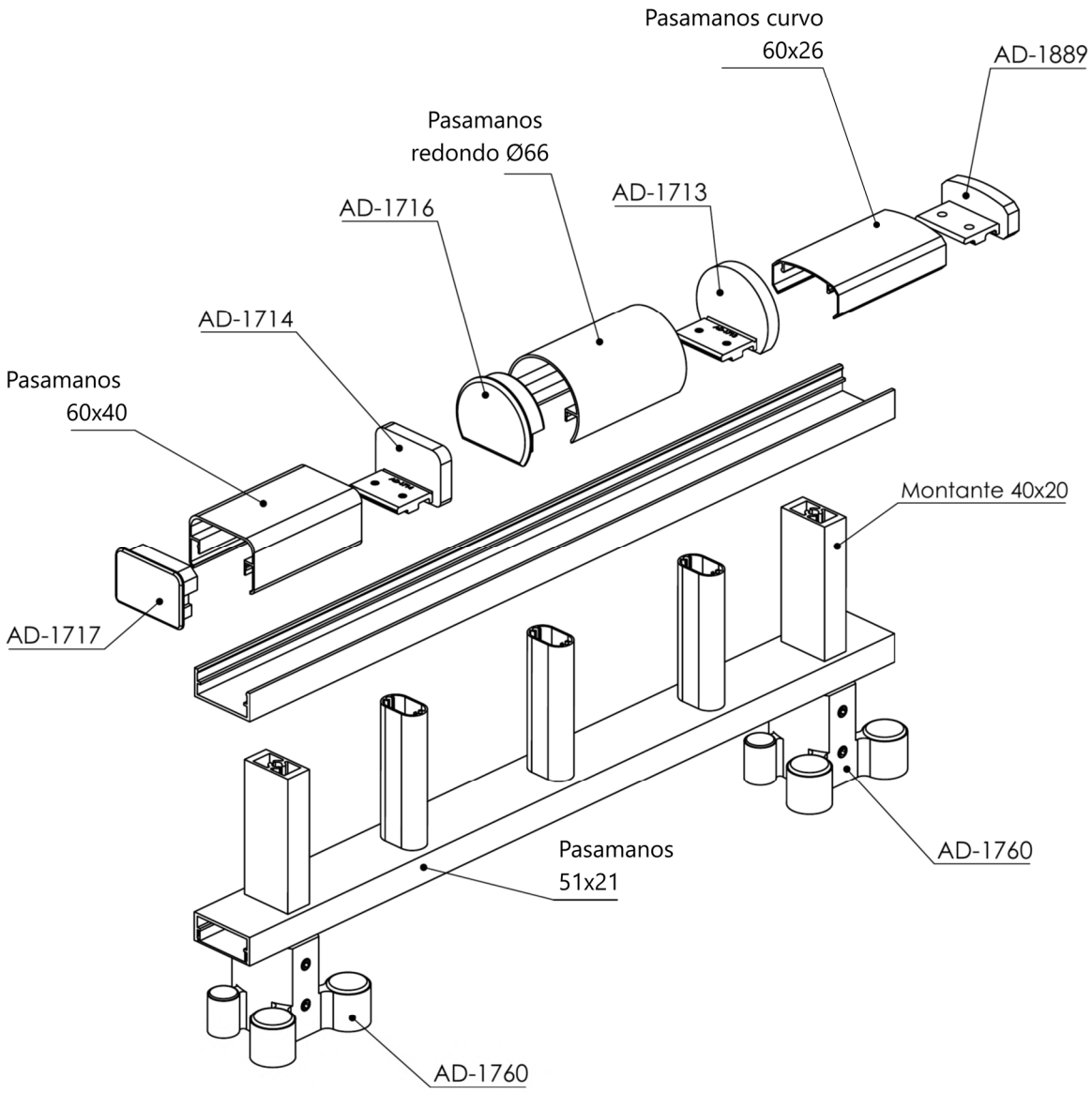
Pasamanos curvo
60x26
AD-1889
Pasamanos
redondo Ø66
AD-1713
AD-1716
AD-1714
Pasamanos
60x40
Montante 40x20
AD-1717
AD-1760
Pasamanos
51x21
AD-1760



Soluciones



Rótulas

Rótula Superior Pasamanos 60x40

PRODUCTO ESTRELLA

AD-1750

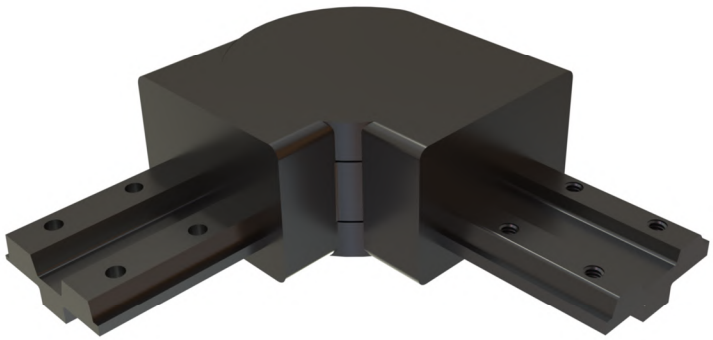

La rótula superior para pasamanos de 60x40 es uno de nuestros accesorios más demandados.

Su enorme adaptabilidad y versatilidad aportan a cualquier barandilla un acabado único.

Sin necesidad de cortar pasamanos a inglete.

Detalles

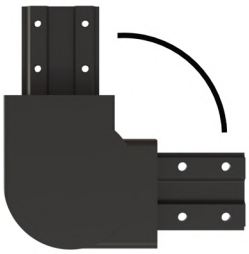

Grados variables

Giro adaptativo

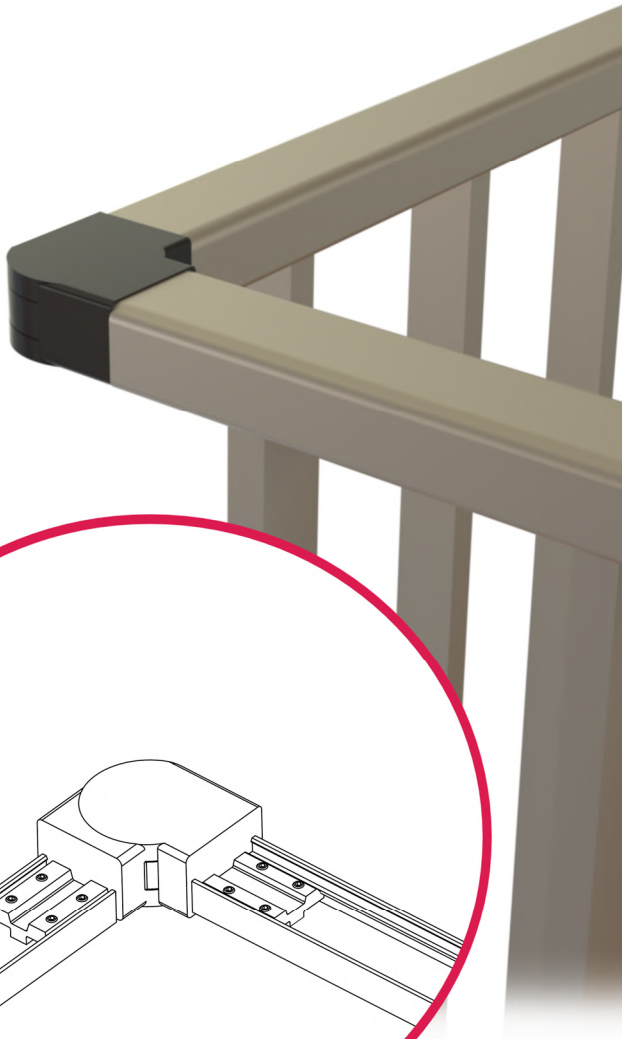

Kg **660 g**

Todos los RAL

10 Uds.

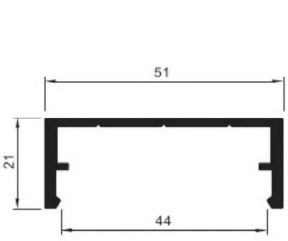

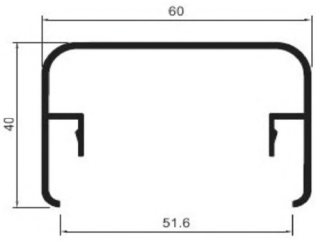

Rótula Inferior Pasamanos 51x21

PRODUCTO ESTRELLA

AD-1751

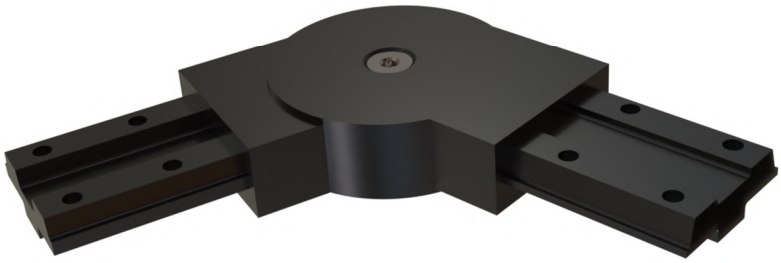

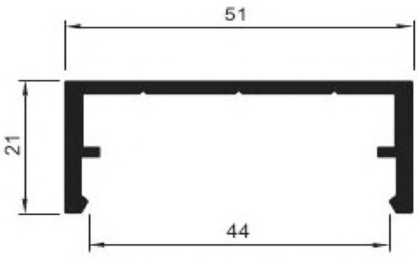

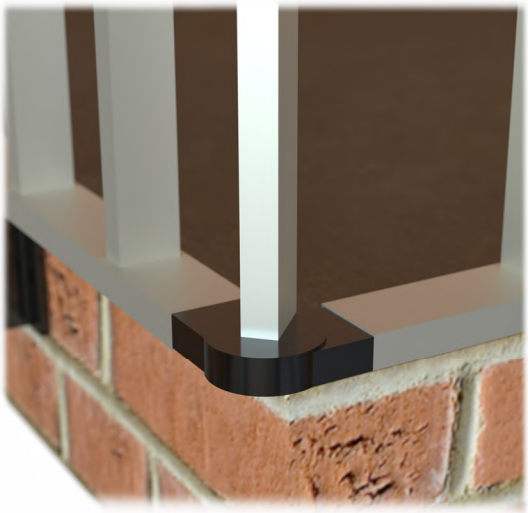

Detalles

Grados variables

Giro adaptativo

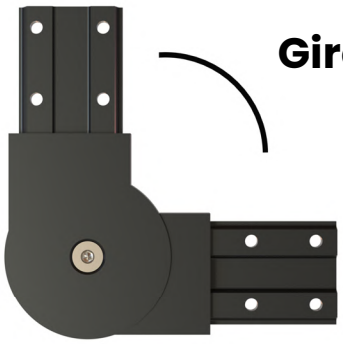

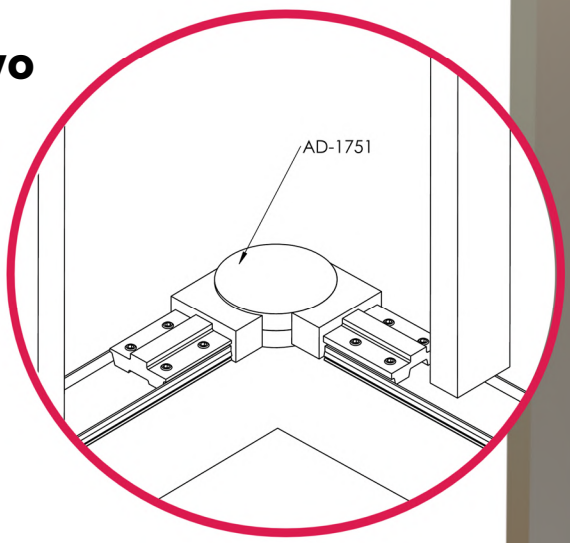

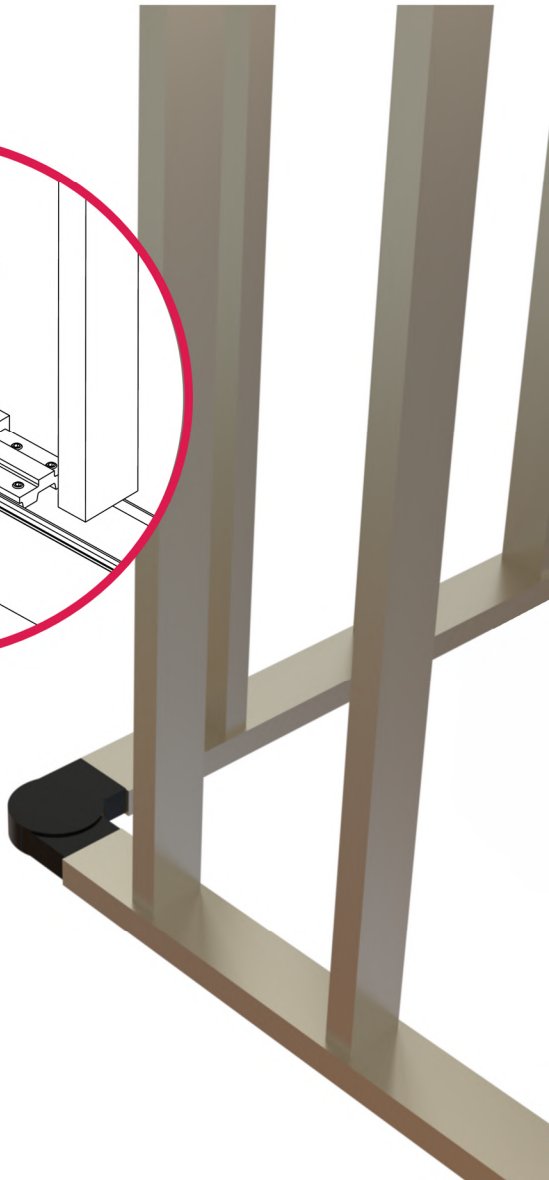

Kg **316 g**

10 o 20 Uds.

Todos los RAL

Rótula Superior Redonda pasamanos Ø66

AD-1752

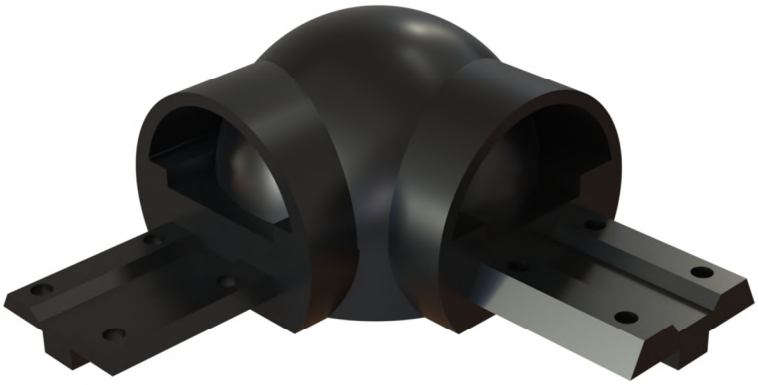



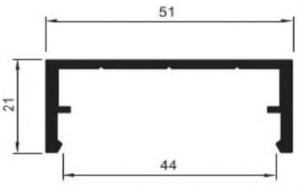

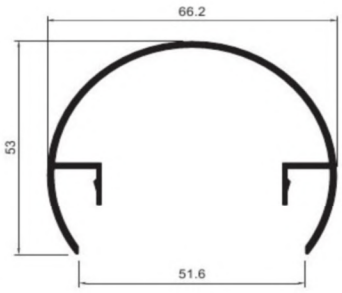

Detalles

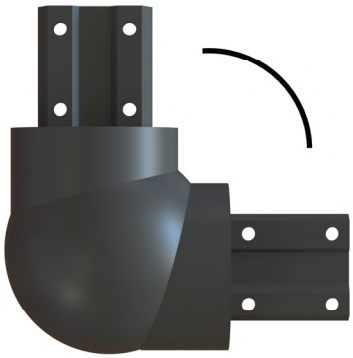

Grados variables

Giro adaptativo

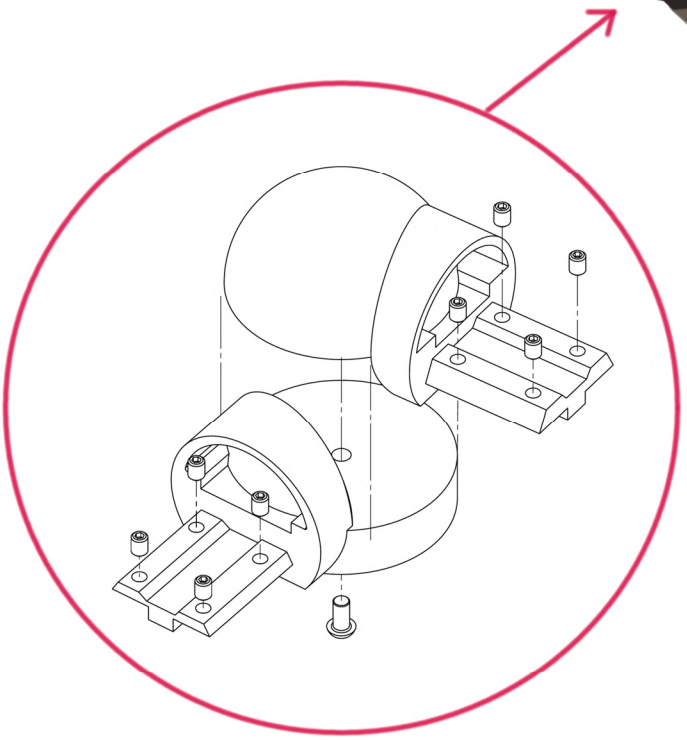

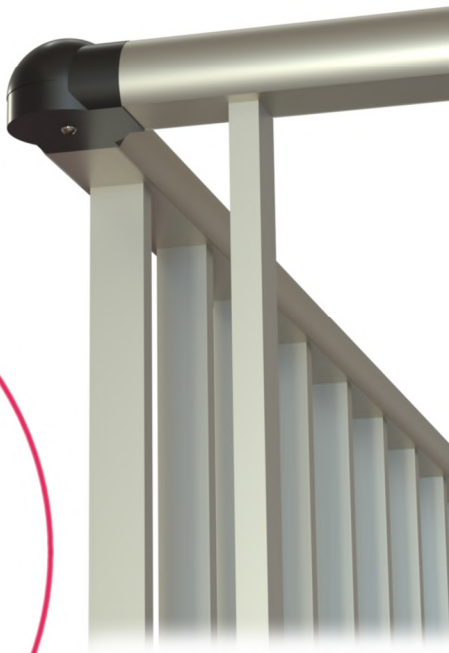

Kg **493 g**

10 Uds.

Todos los RAL

Rótulas Fijas

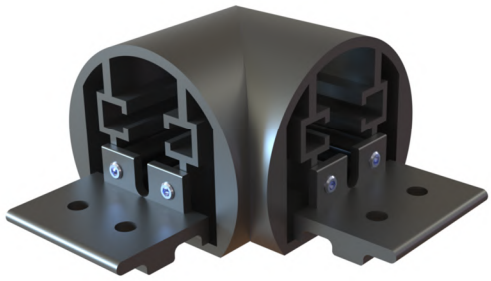

Codo fijo Pasamanos redondo Ø66

AD-1724

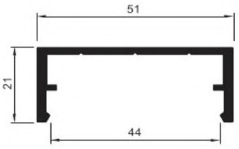

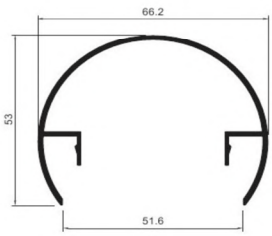

Codo fijo Pasamanos 60x40

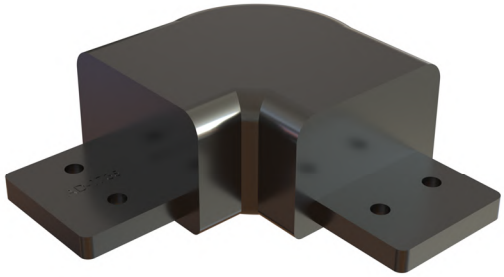

AD-1735

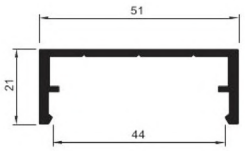

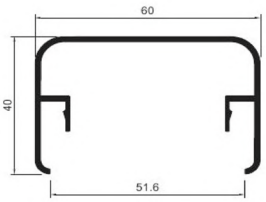

Rótulas “U” Cristal

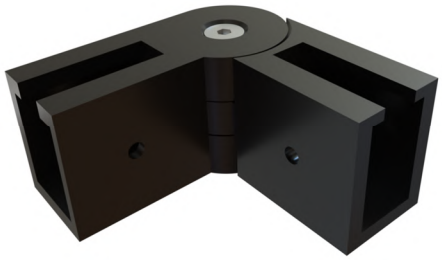

Rótula “U” Cristal (U 18,5mm)

AD-1767





(Ver página 60)



Anclaje cristal articulado (U 18,5mm)

AD-1768

AD-1724 Codo fijo Pasamanos redondo Ø66

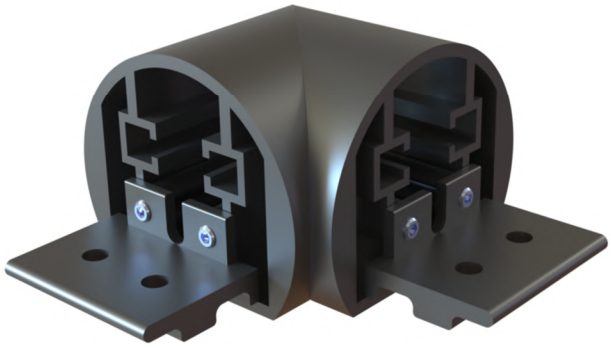

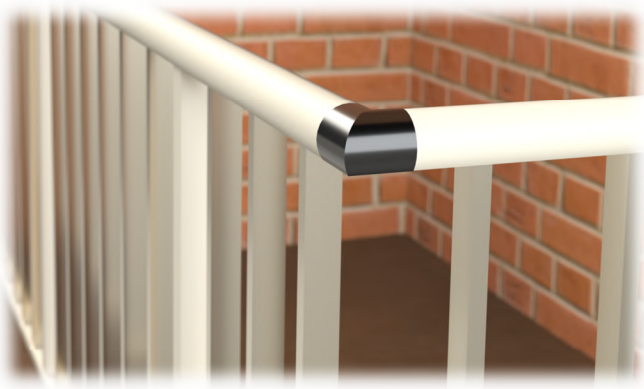

Kg **337 g**

Todos los RAL y Anodizados

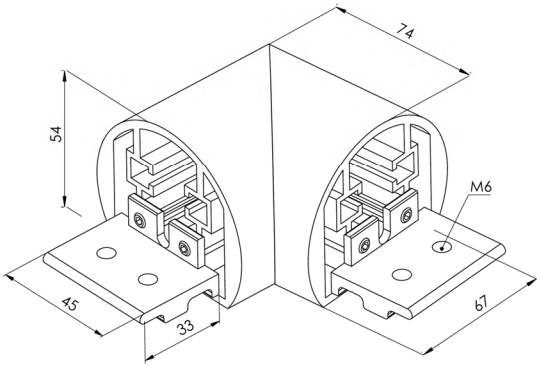

AD-1735 Codo fijo Pasamanos 60x40

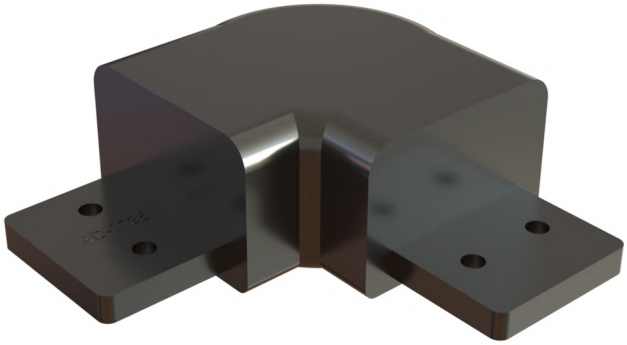



Kg **328,5 g**

Todos los RAL

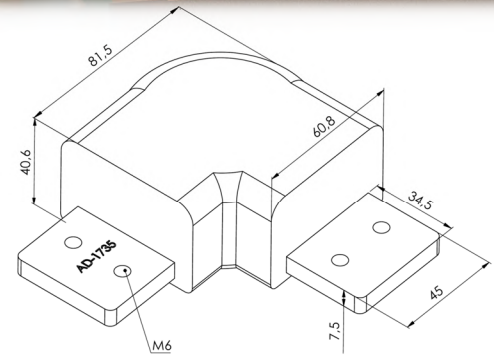

AD-1767 Rótula U cristal (“U” 18,5mm)

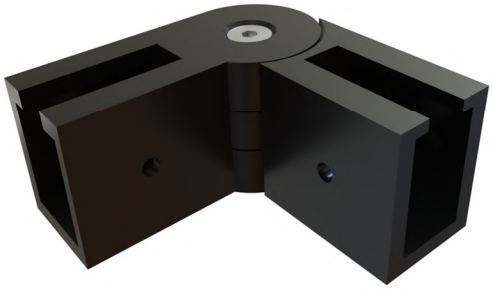



Kg 252,4 g

Todos los RAL

AD-1768 Anclaje cristal articulado (“U” 18,5mm)





Kg 167 g

Todos los RAL

Rótulas para escalera



1

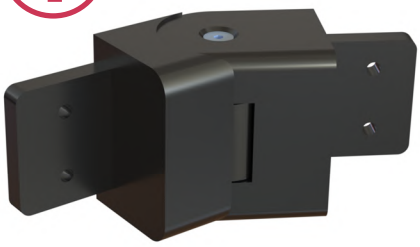

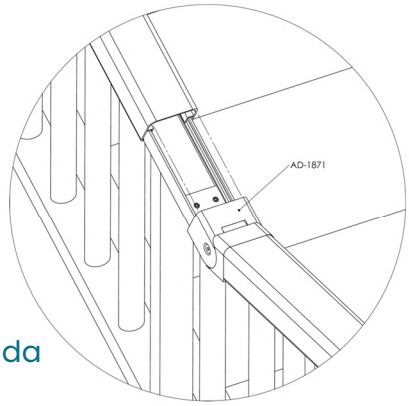

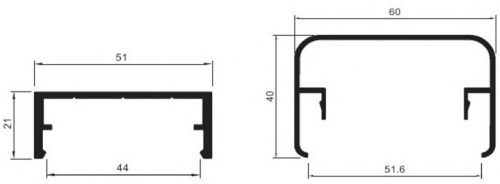

AD-1871 Rótula superior subida pasamanos 60x40

2



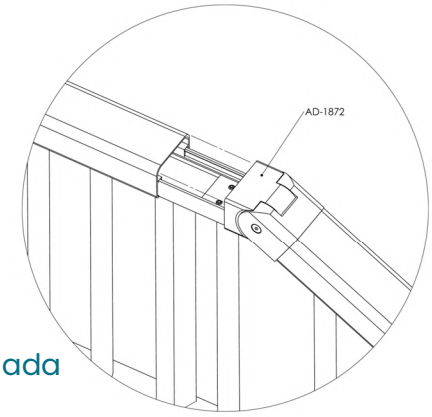

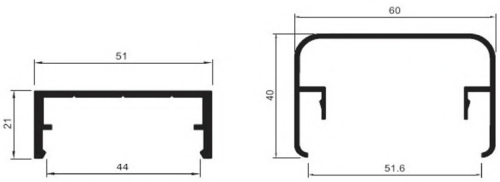

AD-1872 Rótula superior bajada pasamanos 60x40

3

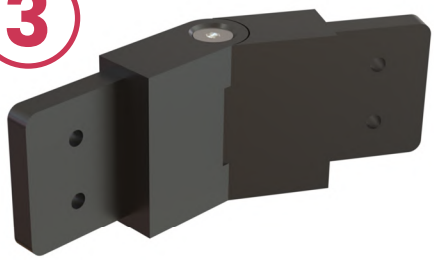

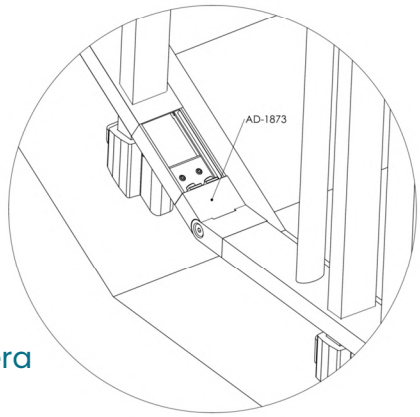

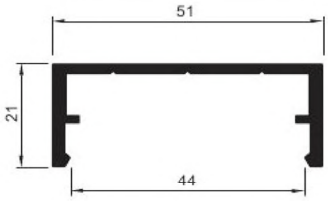

AD-1873 Rótula inferior escalera pasamanos 51x21

Rótulas especiales

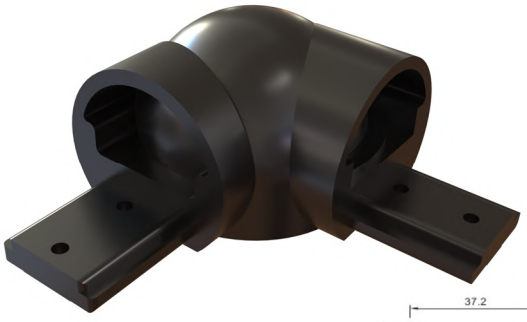

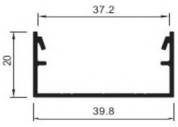

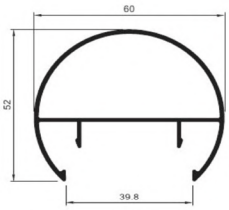

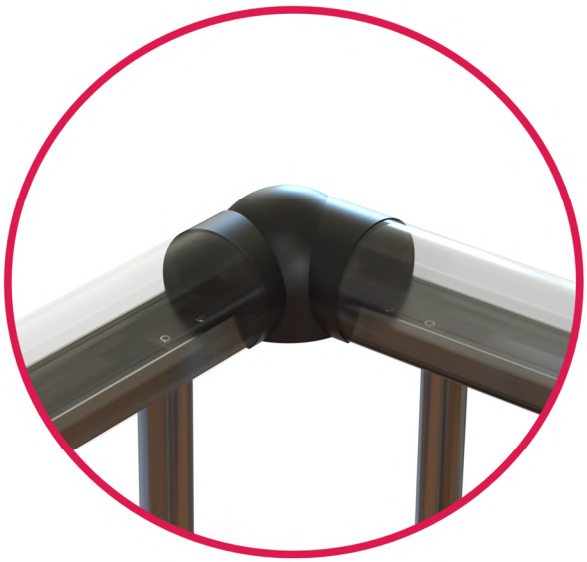

AD-1772

Rótula superior pasamanos redondo 60mm

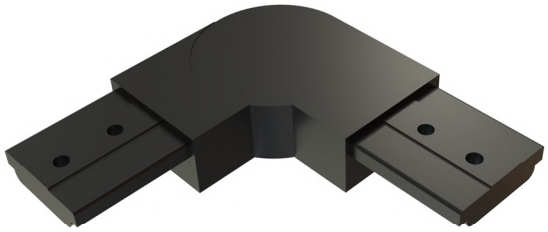

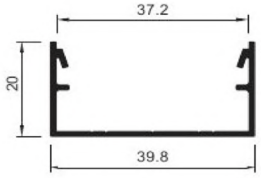



AD-1773

Rótula inferior Pasamanos 40x20

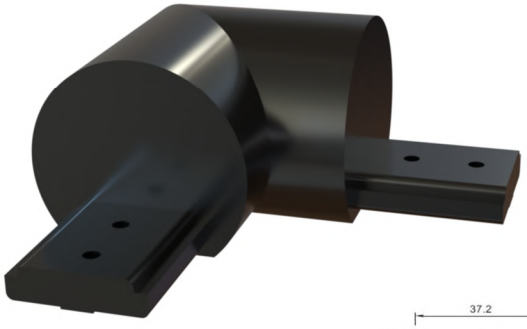

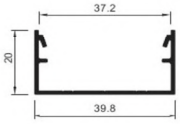

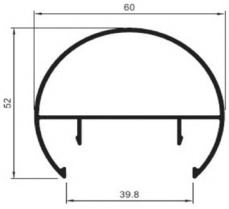

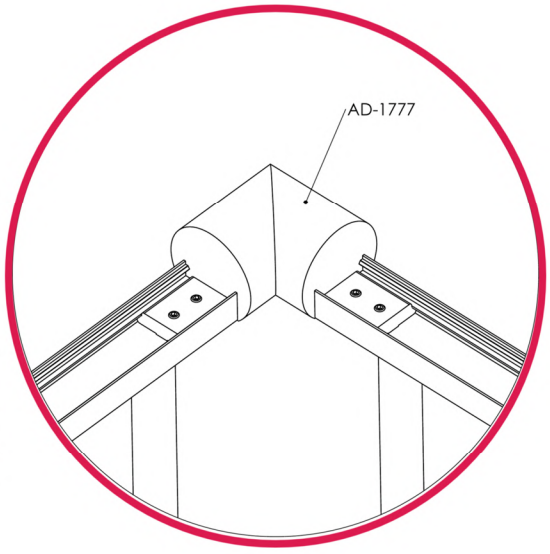

AD-1777

Codo Fijo pasamanos redondo Ø60

AD-1780

Rótula superior elíptica 86x40 con “U” incorporada



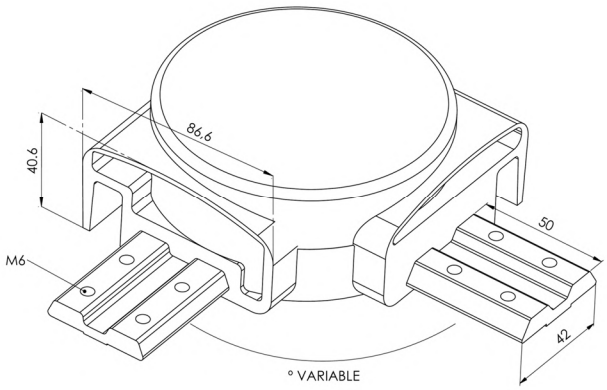

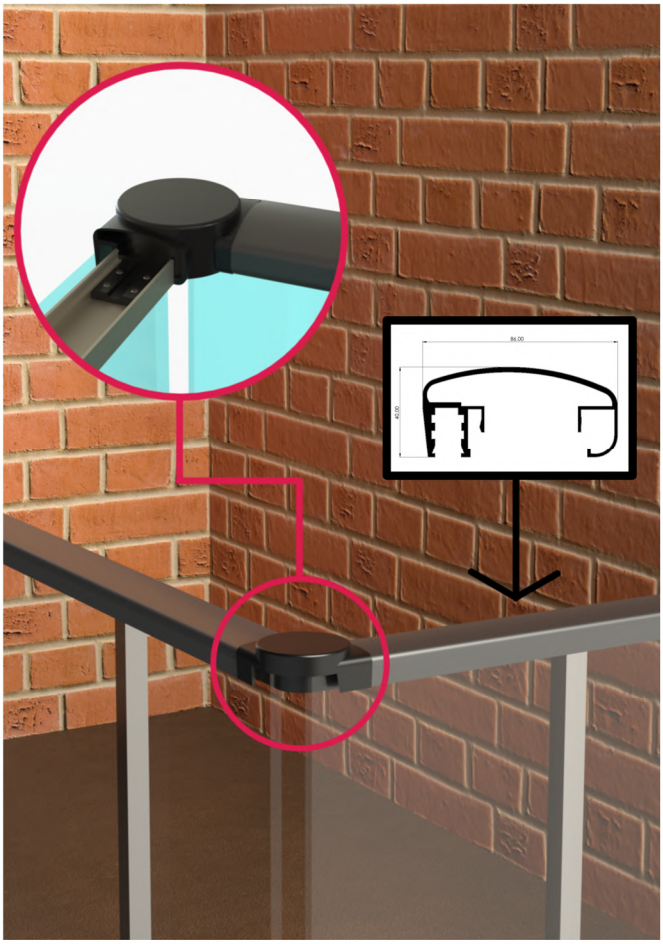

AD-1814

Rótula superior elíptica 86x40 con “U” inclinación exterior 90º

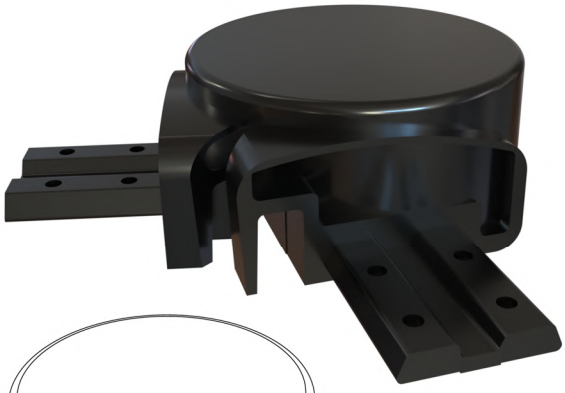

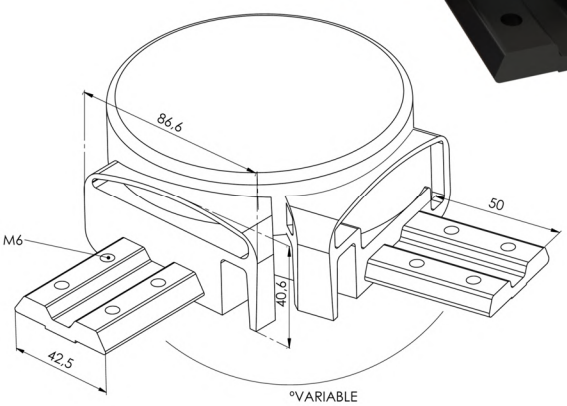

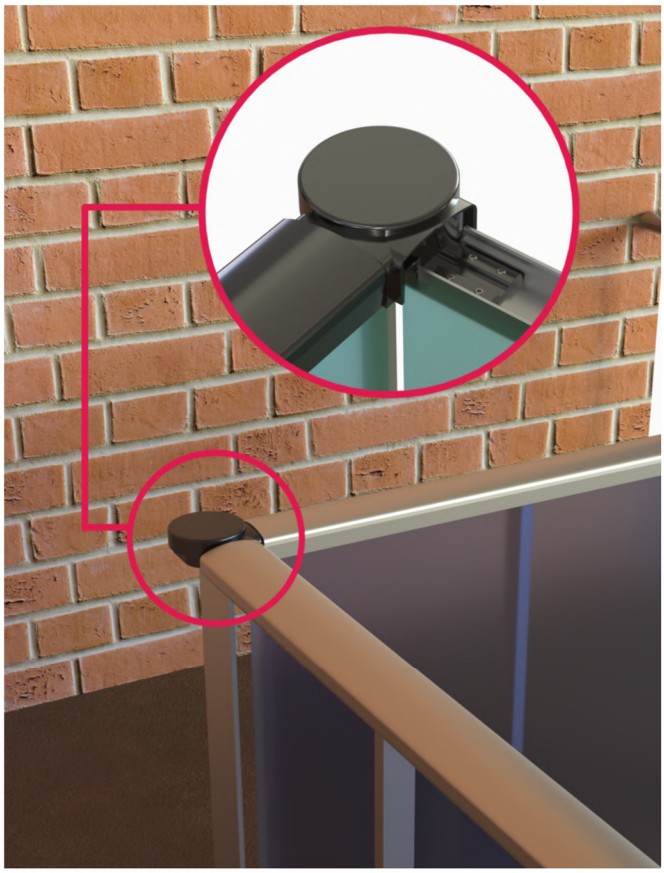



1.

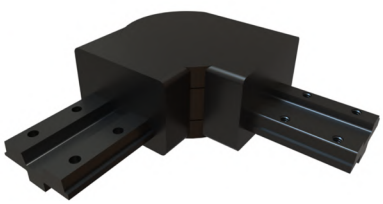

AD-1750 Rótula Superior Pasamanos 60x40
Gracias a su variación de grados, se adapta perfectamente a cualquier pasamanos.
Una solución estética que presenta un acabado sin precedentes. (ver pág 72)

2.



AD-1846 Abrazadera Cristal 90º
Accesorio que se dispone perfectamente en montantes de 40x20 y sirve como sujeción perfecta a cristales que encuentran su vértice en la esquina de la barandilla. (ver pág 53)

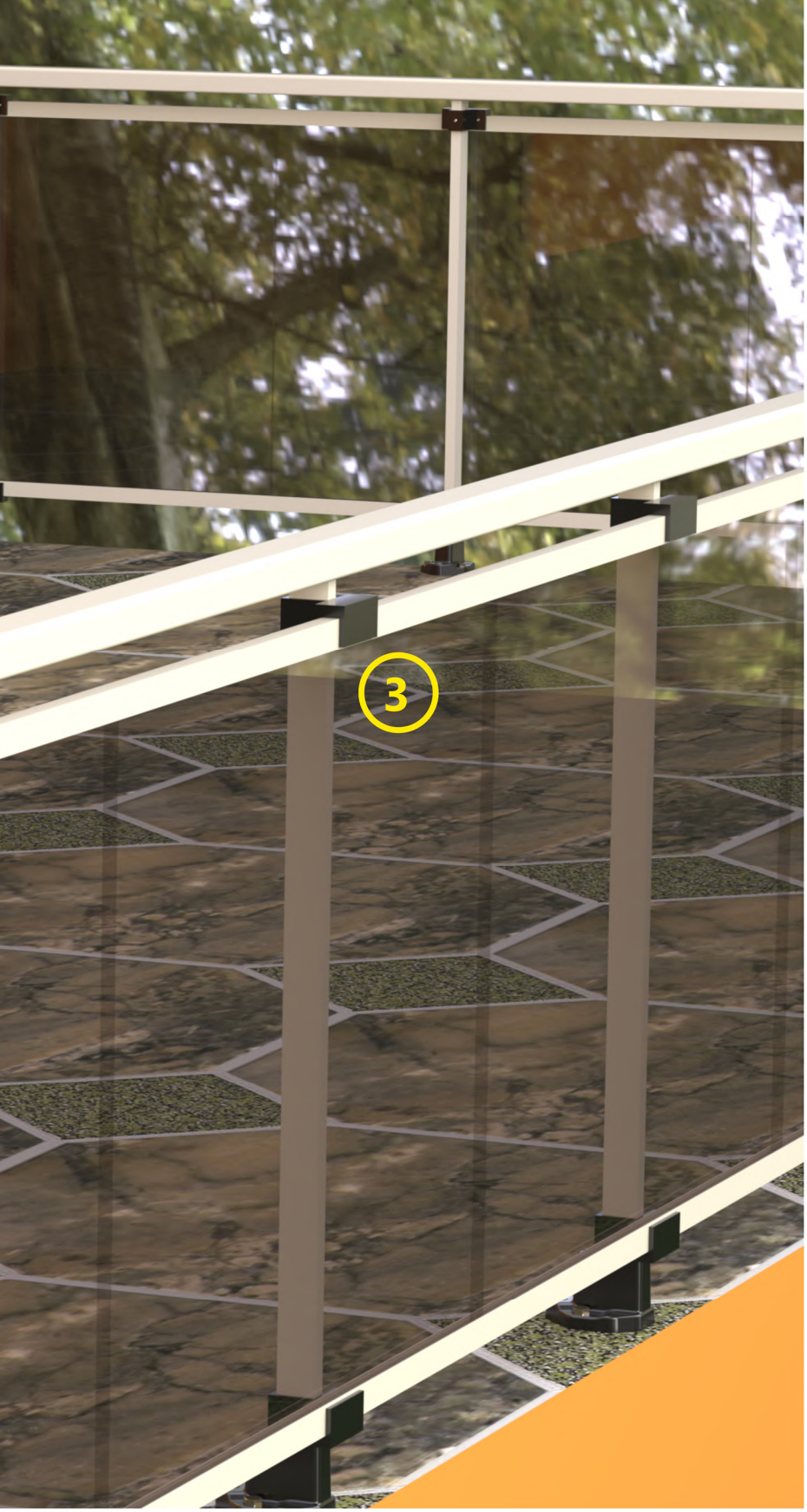

7.

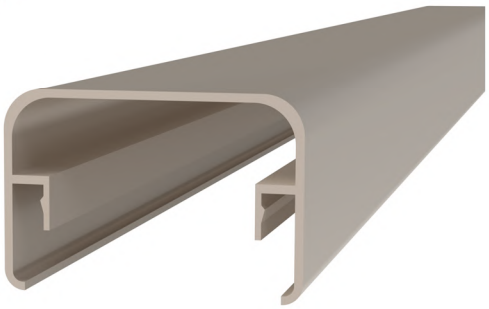

Pasamanos 60x40

6.

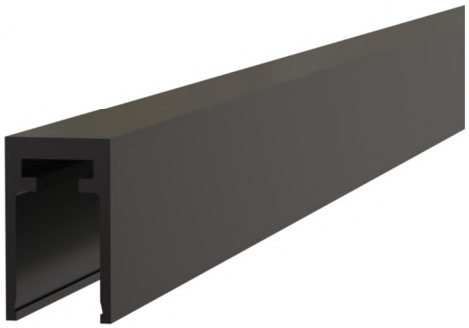

Perfil U Cristal
(ver pág 60)

5.

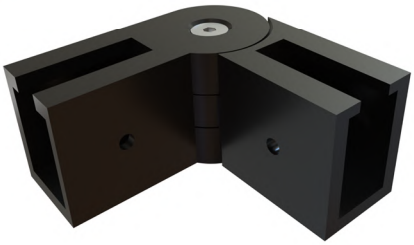

AD-1767 Rótula U Cristal
En una barandilla de cristal, no puede faltar este accesorio. Su versatilidad constituye un elemento fundamental en cualquier estructura. (ver pág 75)

3.



AD-1720 Abrazadera Cristal 40x20
Una de las mejores soluciones para una barandilla de cristal. Sencillez y estética acompaña a cualquier color, disposición o lugar. (ver pág 50)

4.

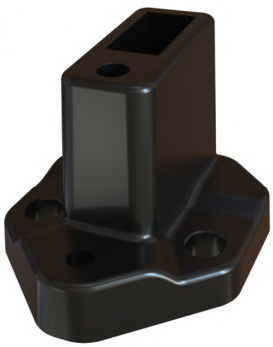

AD-1820 Peana Inyección 40x20
Su gran diseño no deja atrás la función principal,anclar la barandilla al suelo. Posibilidad de regulación, gracias a un tornillo escondido en su base.
(ver pág 18 & 19)



BARANDAS
DEL MEDITERRÁNEO

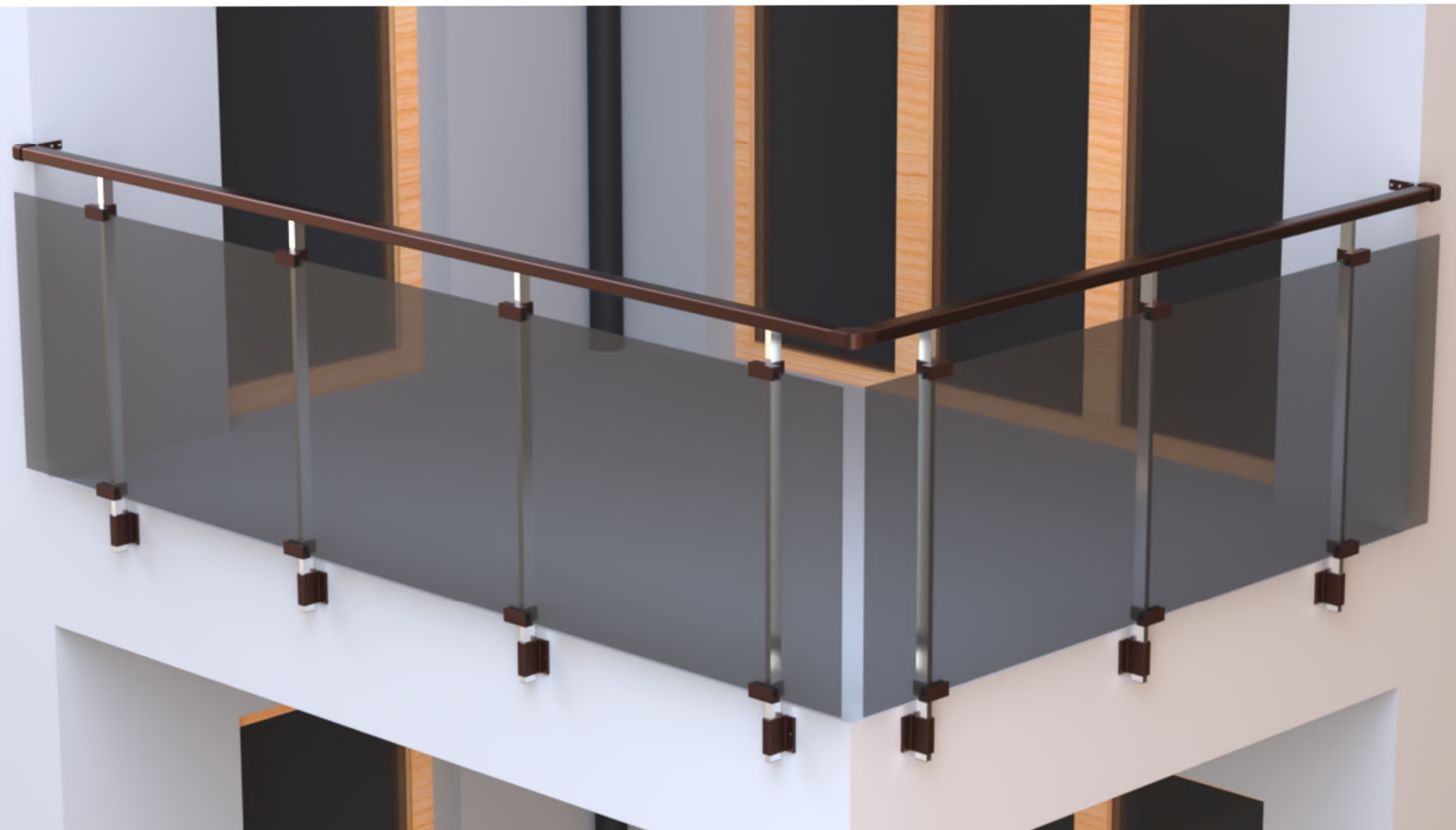



Toldos y Tendederos

Tendederos **AD-2010**



- 545 mm de longitud
- Disposición en montantes de 60x40
- Aluminio extruido 6060-T6
- Disponible en juegos de 2uds.
- Gran sujeción



550 g (1 pieza)

Todos los RAL y Anodizados

1 Juego (2 Uds.)

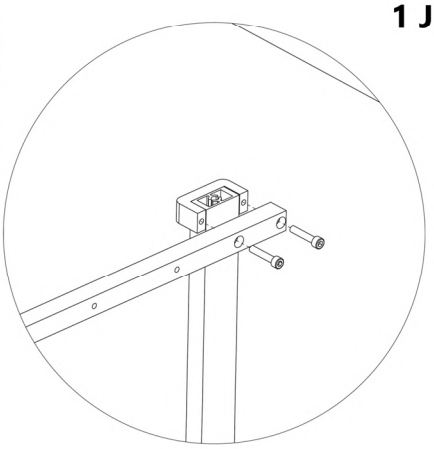



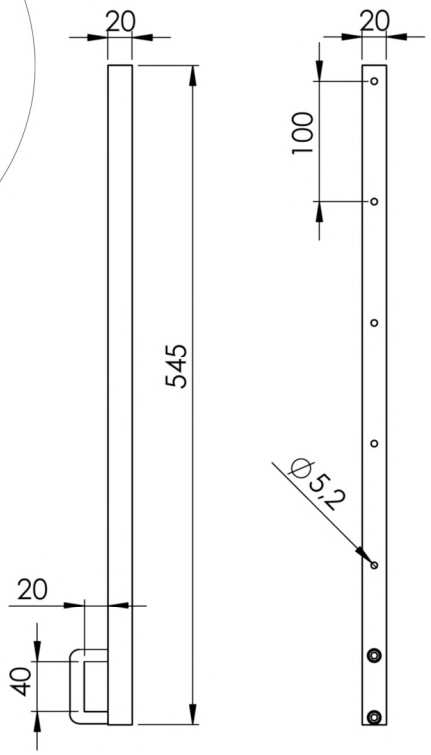

AD-1900 Anclaje sujeción para toldos

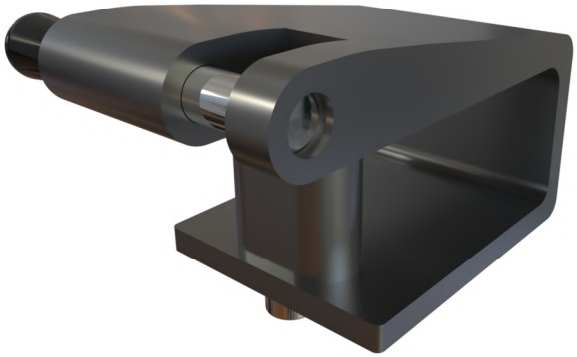

Presentamos un accesorio novedoso y exclusivo. Con su gran diseño nuestro anclaje ofrece un mayor aumento de la calidad estética, aportando variedad, sujeción y seguridad.



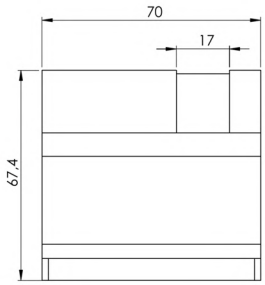

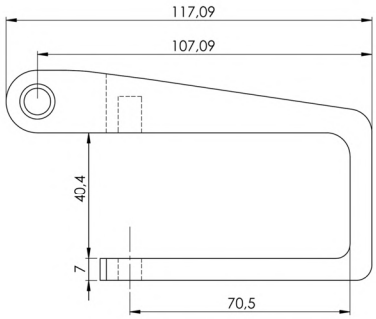

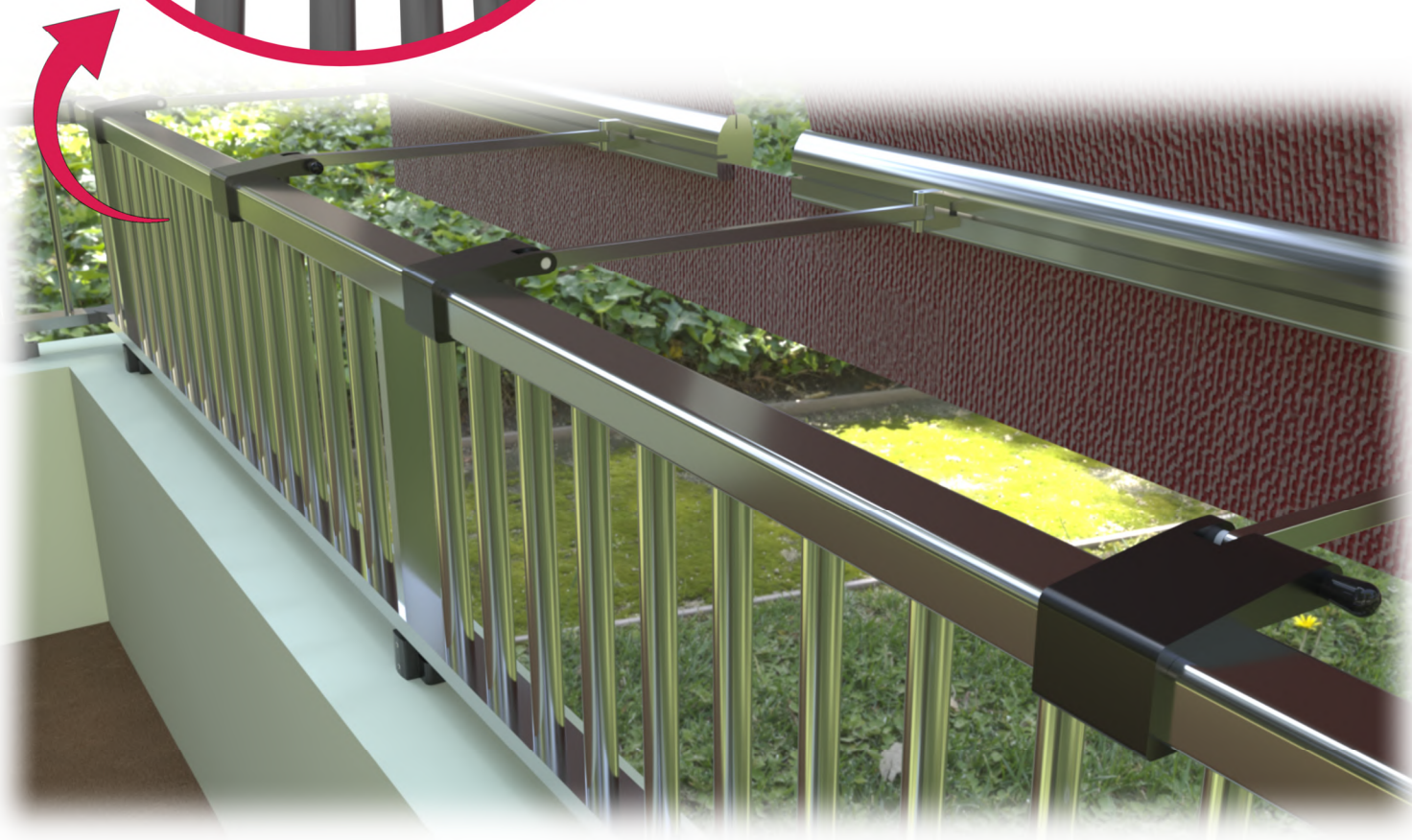

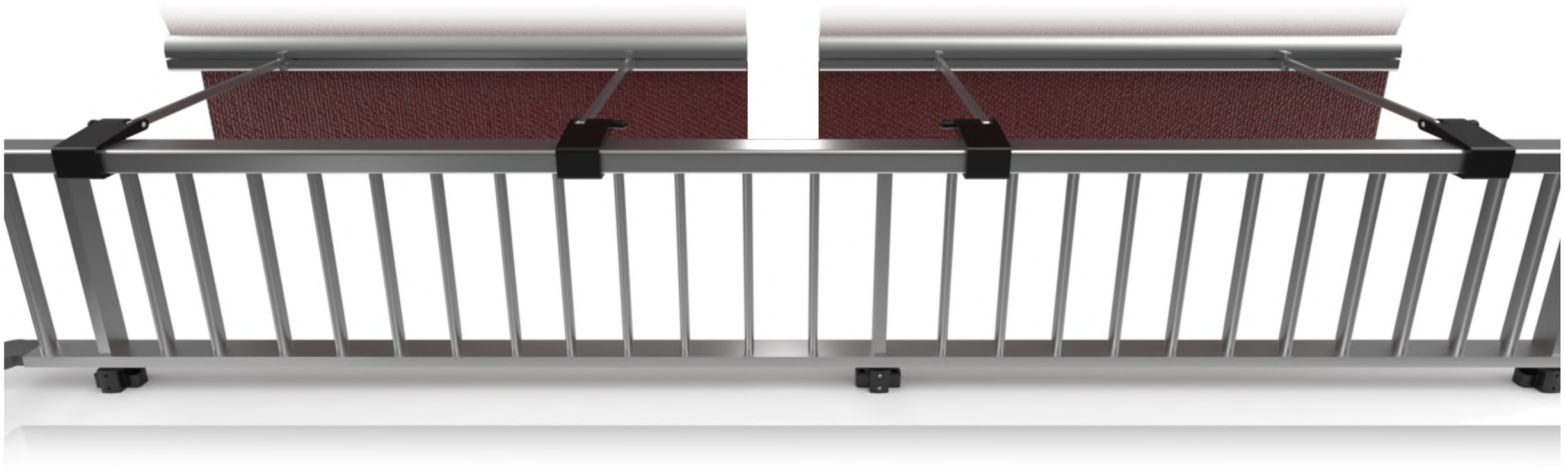

527 g

Producto estrella

2 Juegos

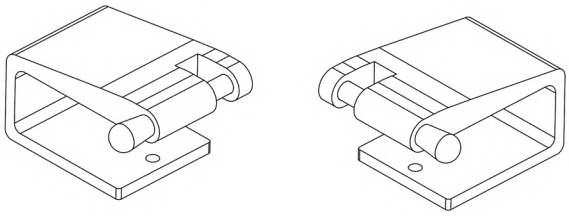

Se venden en juegos de 2 uds.
(derecha e izquierda)

Todos los RAL

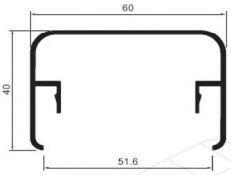

Pasamanos 60x40



Vástago de acero

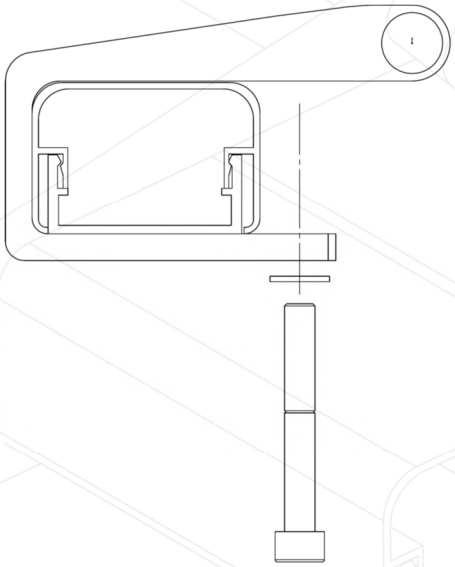

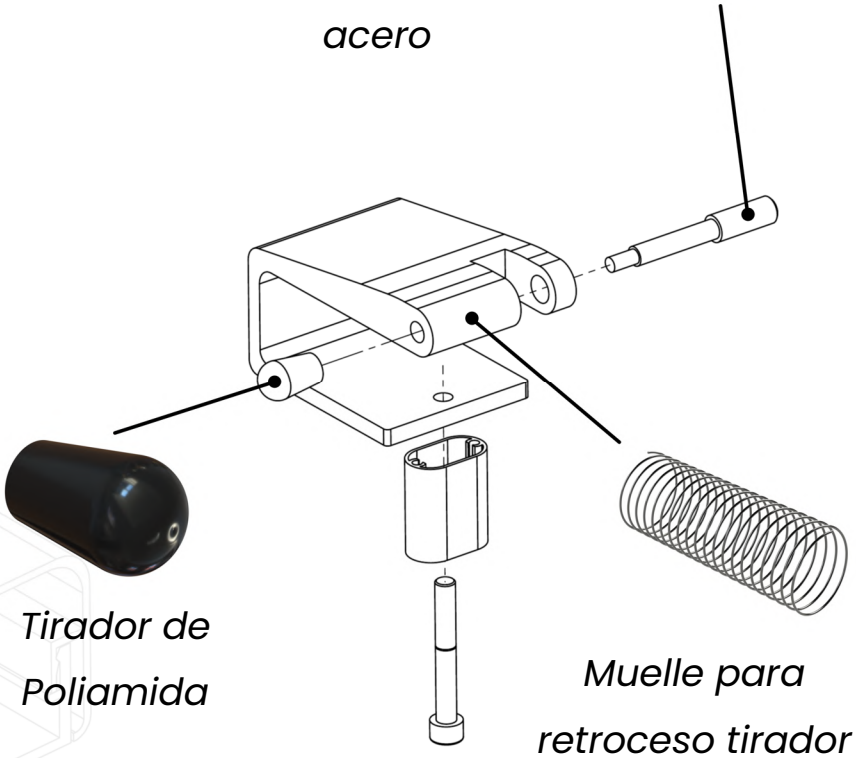

Tirador de Poliamida

Muelle para retroceso tirador

¿Qué necesitas?

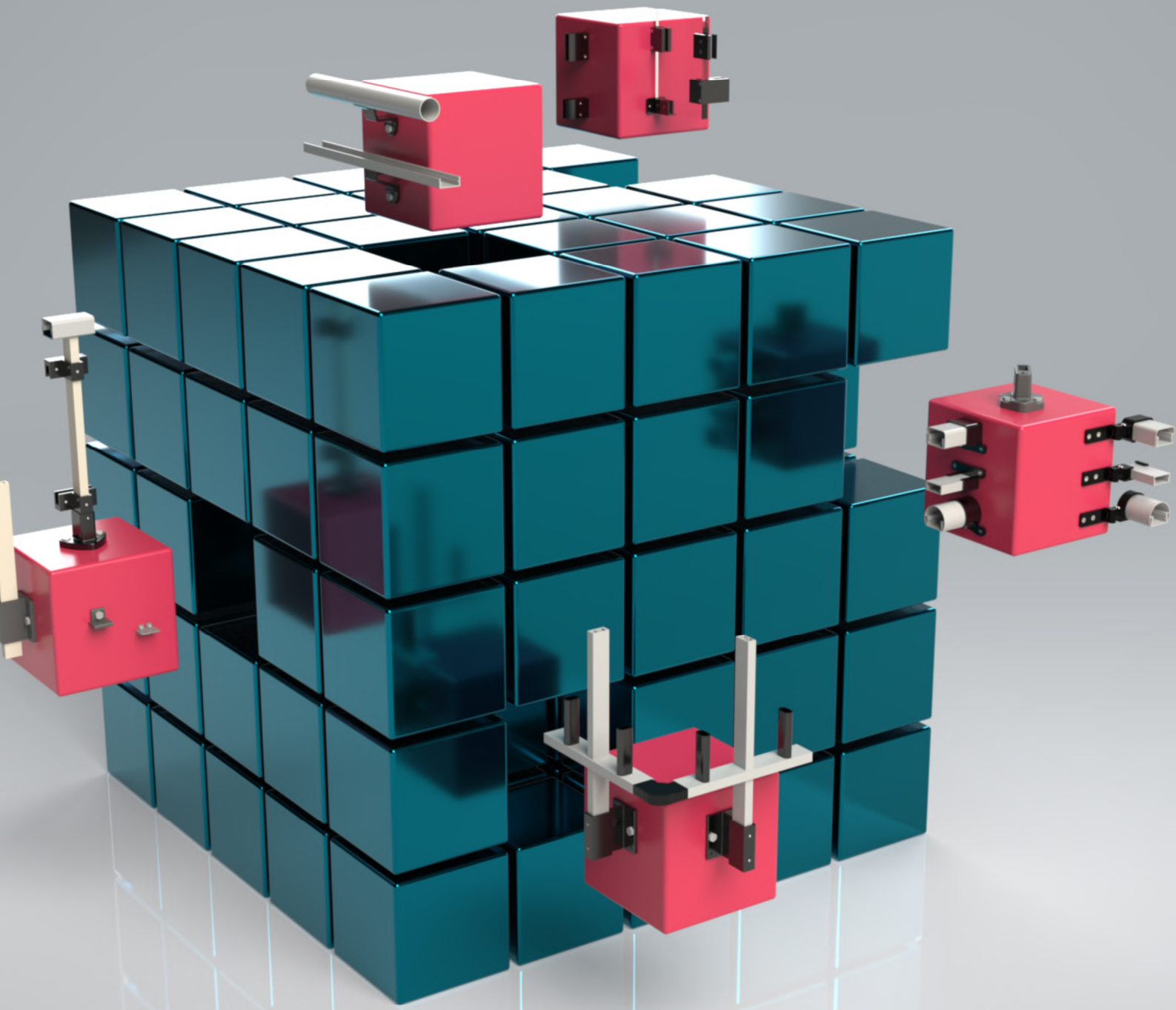

25 BARANDAS
DEL MEDITERRÁNEO

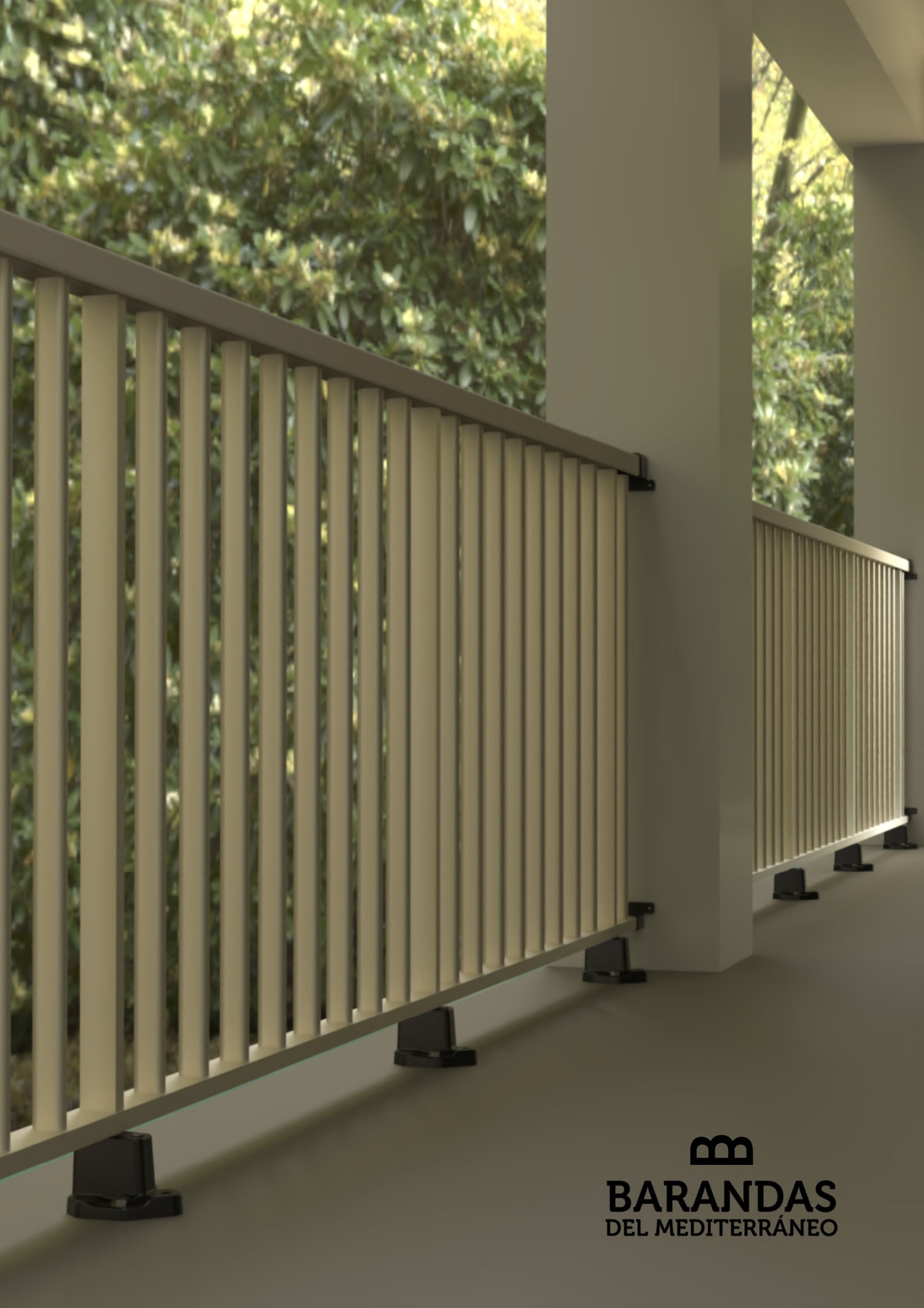

BARANDAS
DEL MEDITERRÁNEO



Uniones

Uniones más demandadas

 **AD-1293-P** Unión Pasamanos final	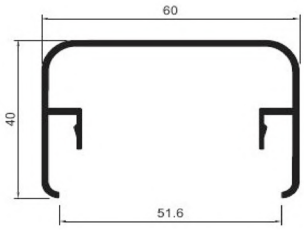	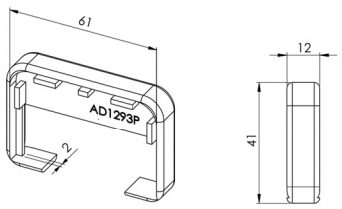
 **AD-1707** Escuadra fija Pasam. 51x21	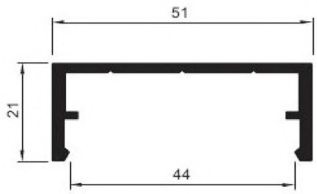	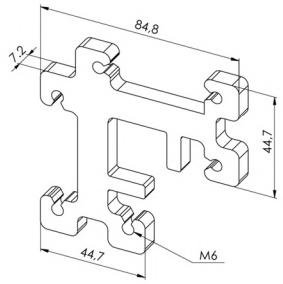
 **AD-1709** Escuadra Regul. Pasam. 51x21	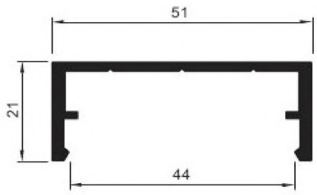	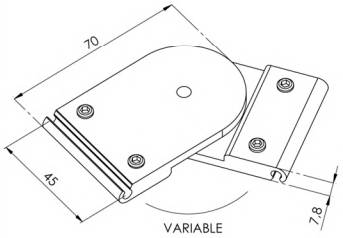
 **AD-1721** Unión Pasamanos 51x21	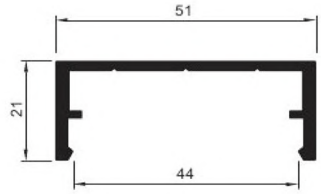	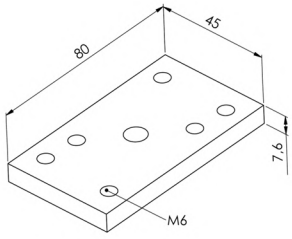
 **AD-1734** Escuadra fijación travesaño	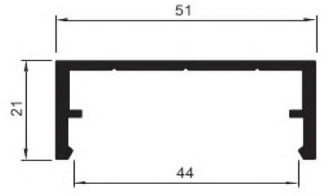	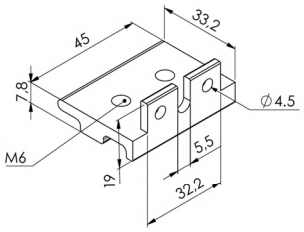
 **AD-1785** Escuadra regulable perfil "U" incorporada		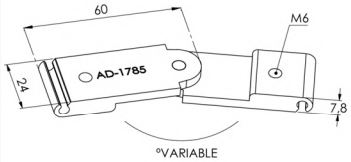

AD-1293-P Unión Pasamanos Final



- **Perfiles de 60x40**
- **Plástico Poliamida PA6**
- **Colores disponibles en Negro y Blanco**

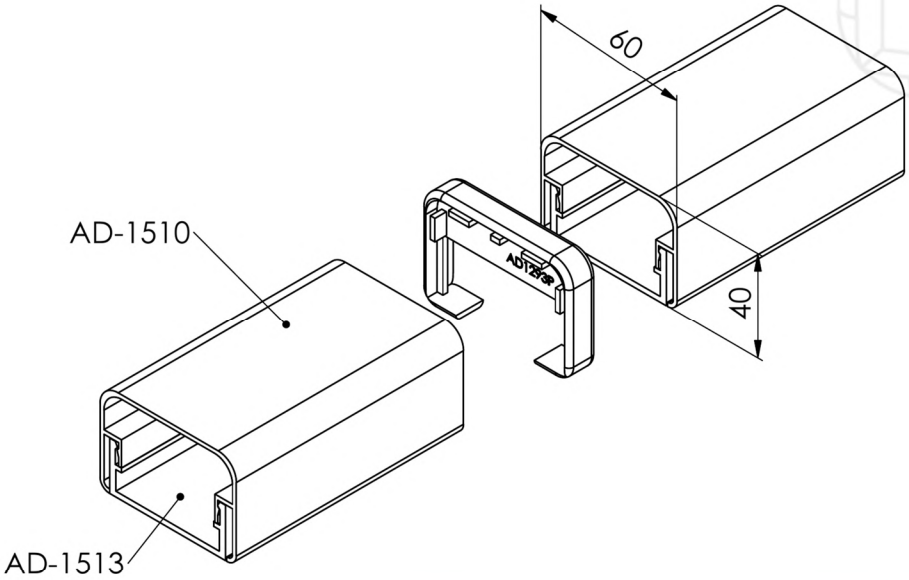

Kg **7 g**

25 Unidades

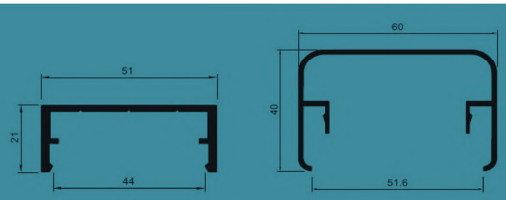

Pasamanos 60x40



Montaje recomendado junto con AD-1721 Unión pasamanos (pág 96)



AD-1707

Escuadra fija Pasamanos 51x21



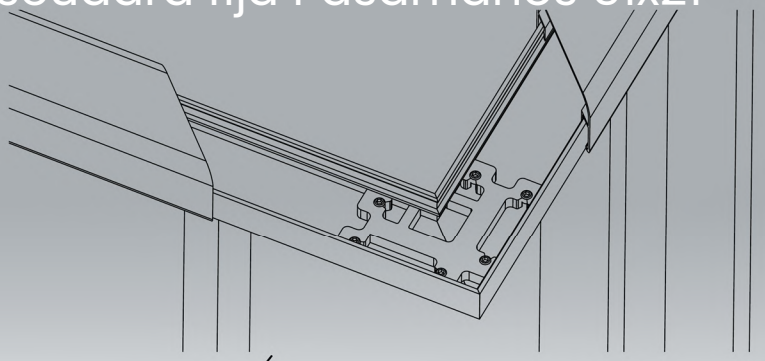

Kg

53 g

90º

Perfil 51x21 mm

Detalles

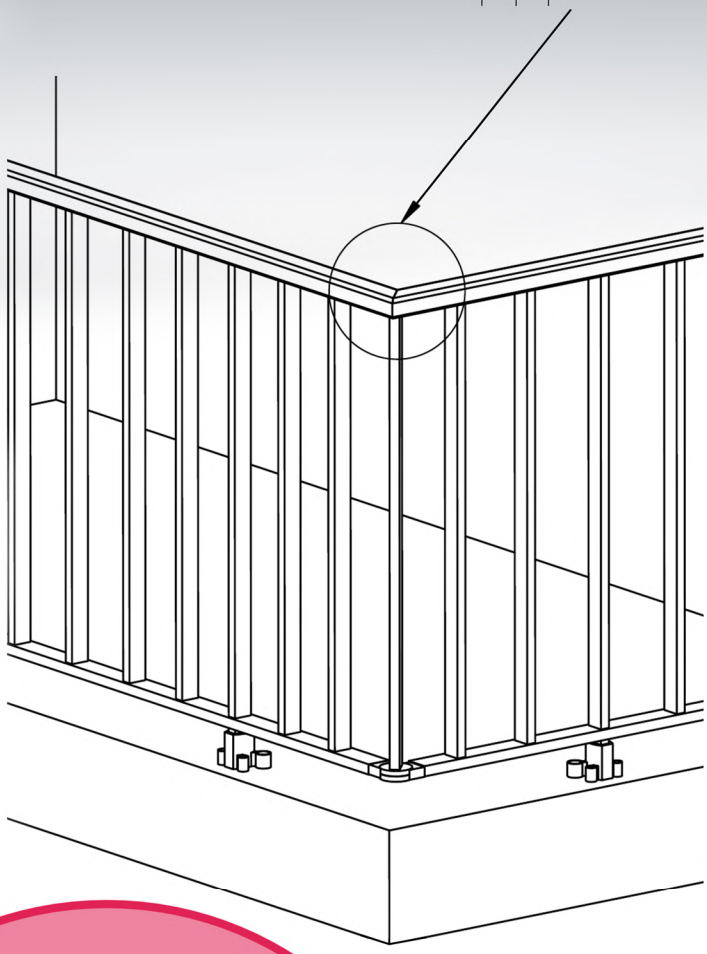

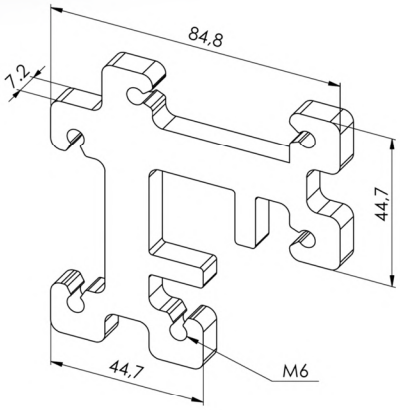

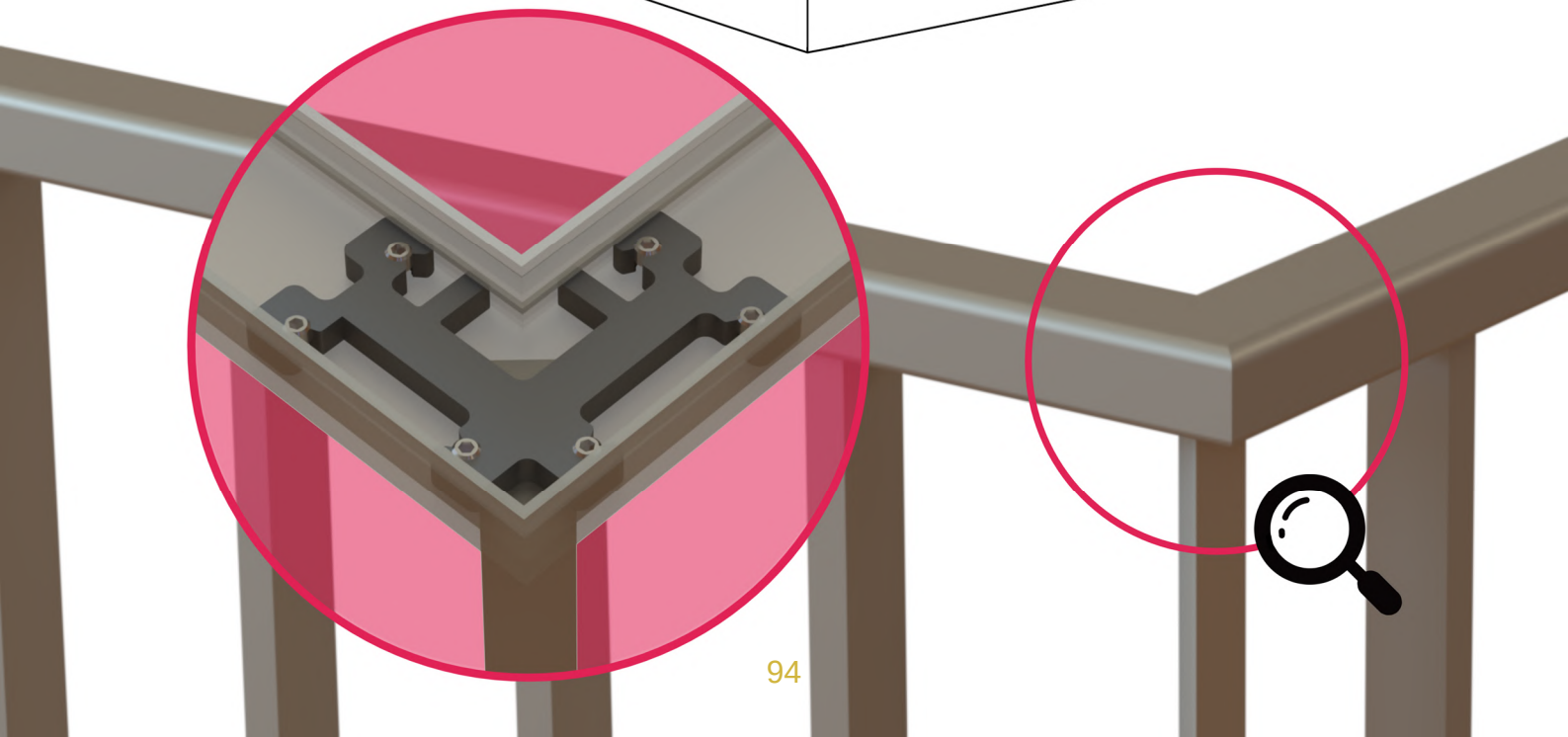

Escuadra Regulable Pasamanos 51x21

AD-1709

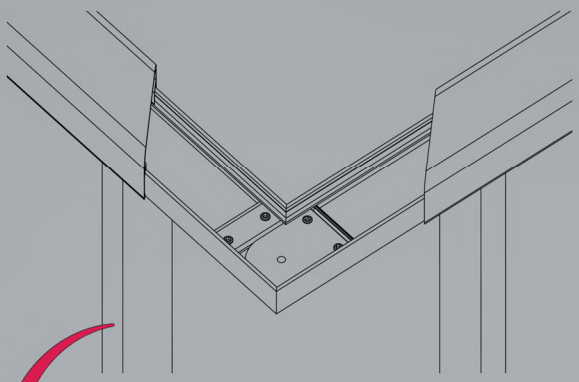

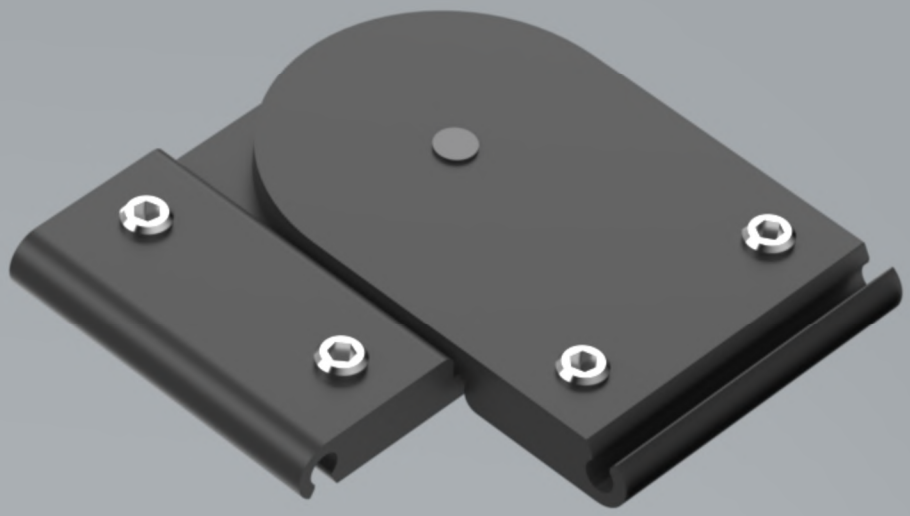

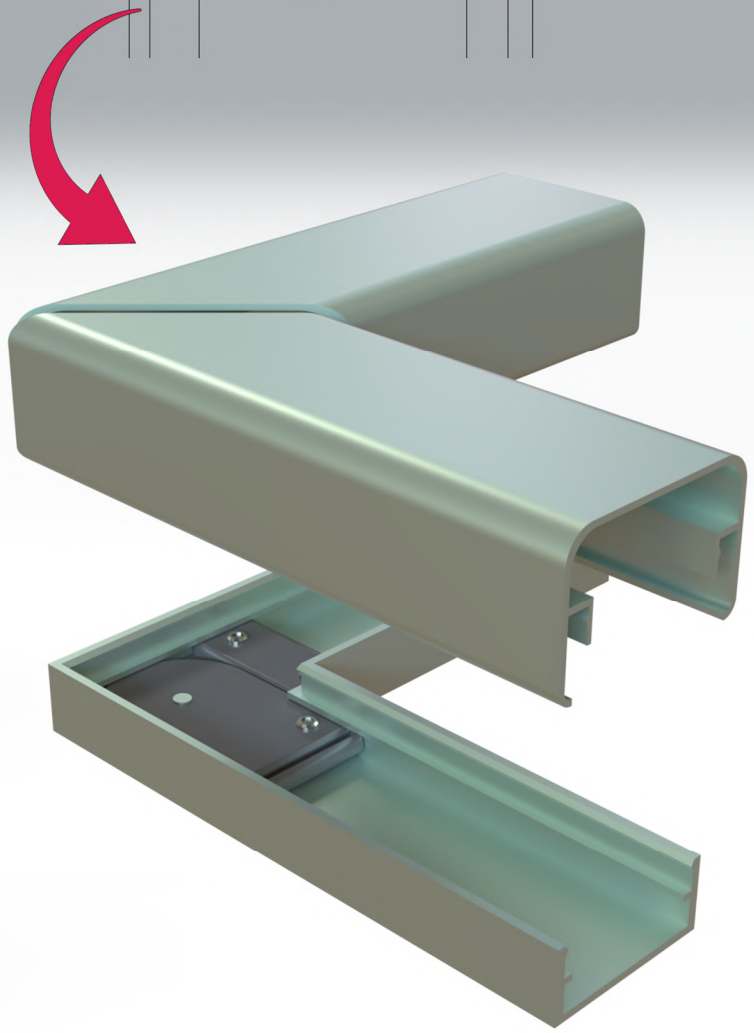

Kg

75 g

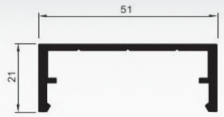

Ángulo variable

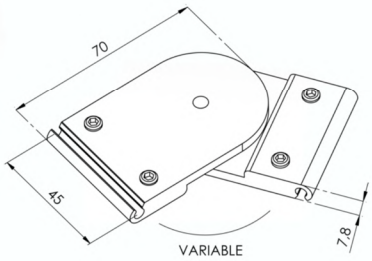

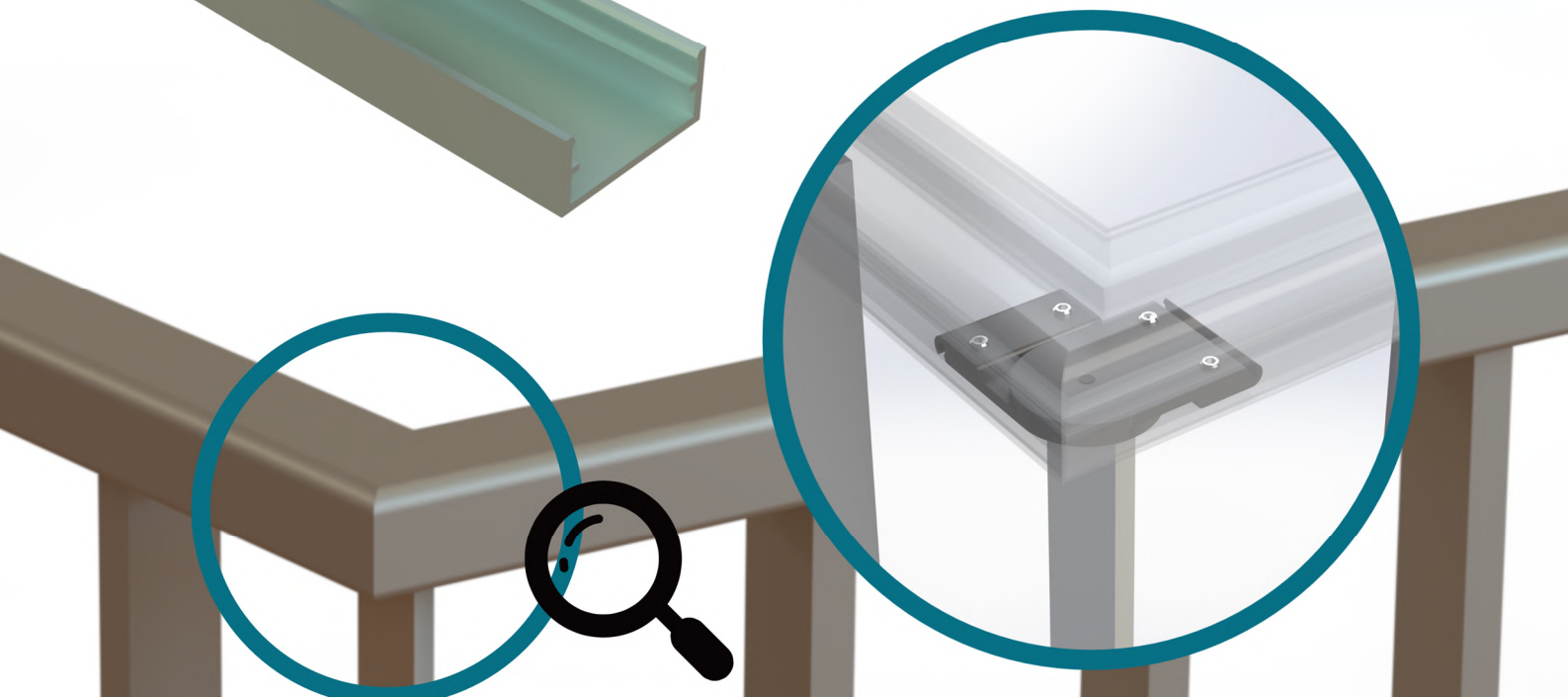

AD-1721 Unión Pasamanos 51x21



Recomendamos:

Montaje junto a **AD-1293-P**
Unión Pasamanos final
(página 93)

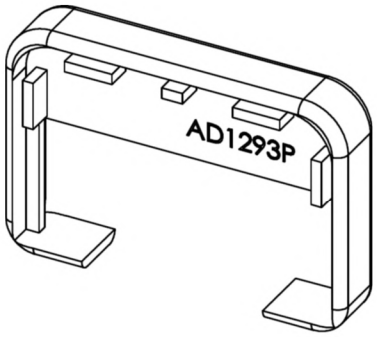

Kg **70,2 g**

50 Uds.

Bruto

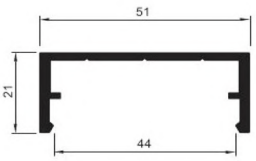

Perfil 51x21

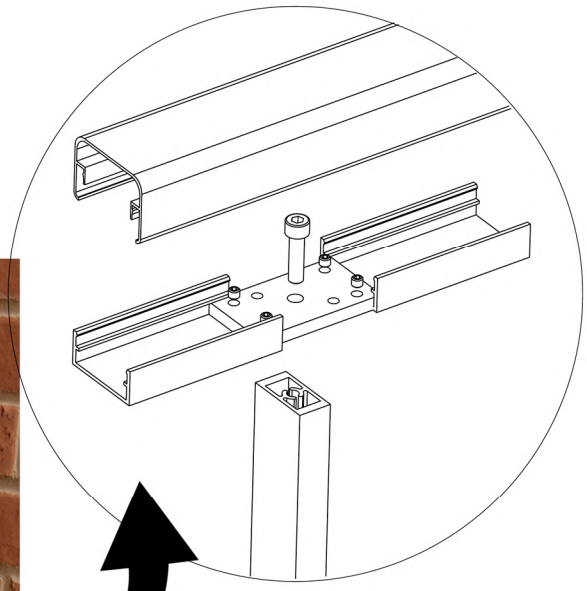

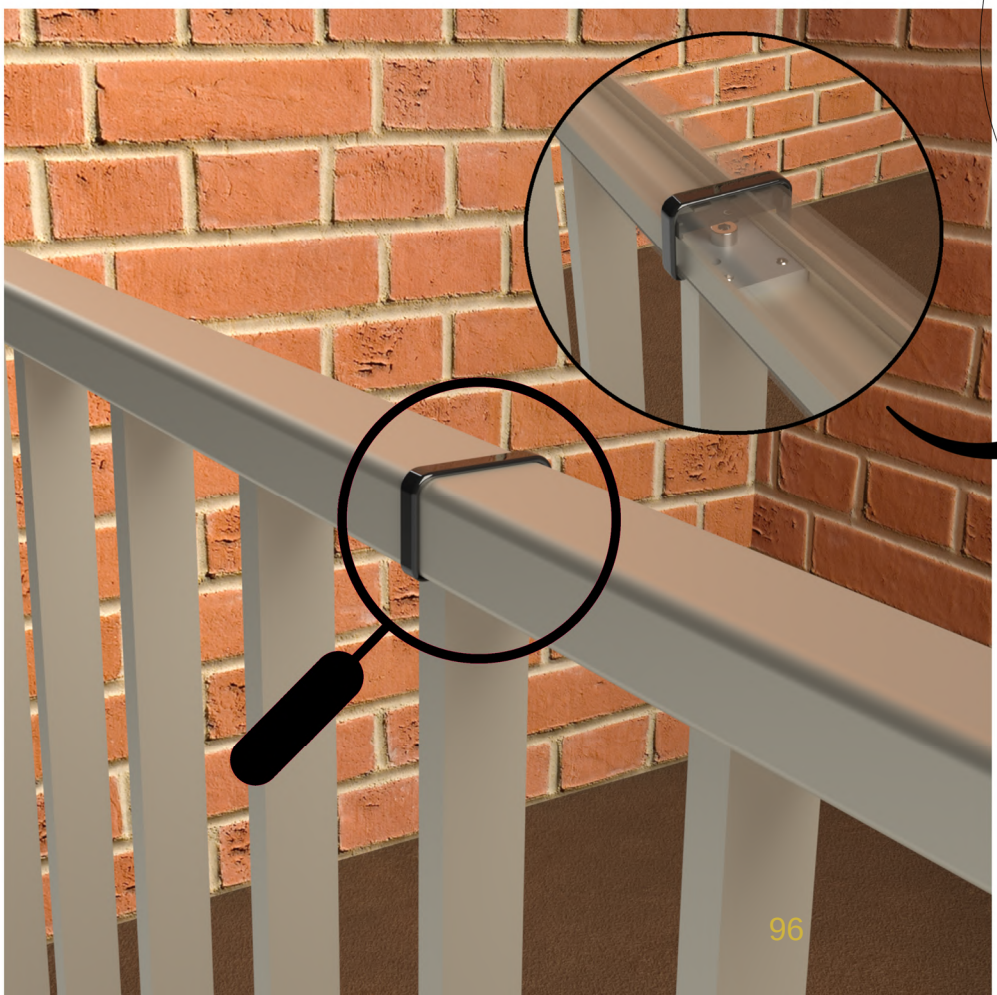



AD-1734 Escuadra fijación travesaño pasamanos 51x21



- Se ancla al montante/travesaño
- Para barandillas de “doble pasamanos”
- Montaje sencillo
- Oculto en el pasamanos

Kg **21.4 g**

Bruto

50 Uds.

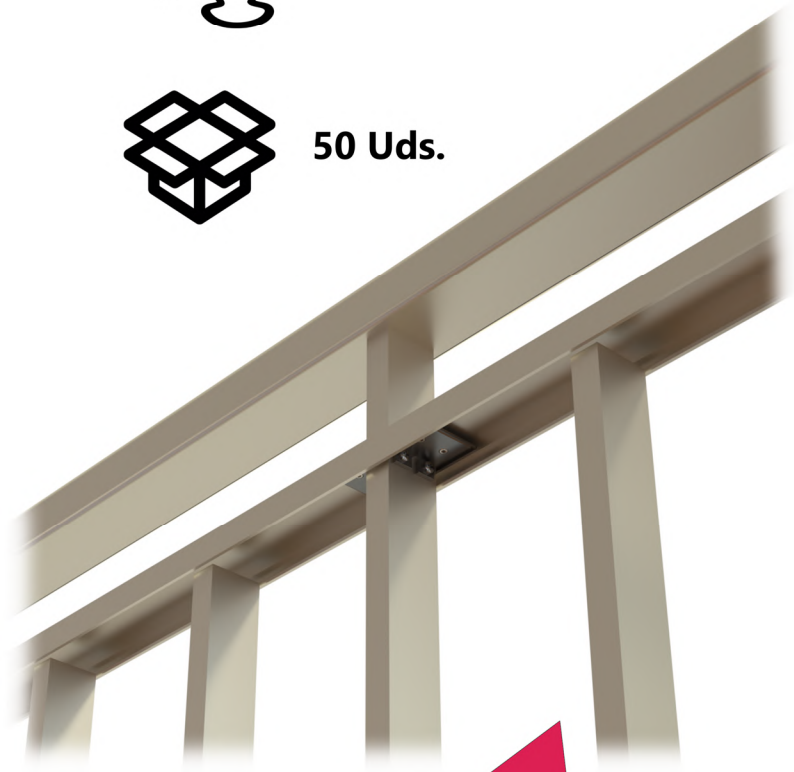

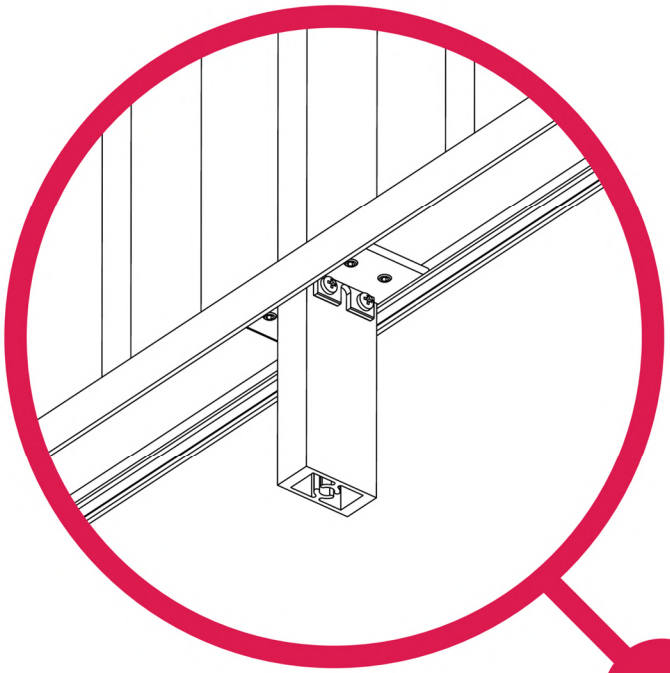



Escuadra Regulable Perfil “U” Incorporada

AD-1785

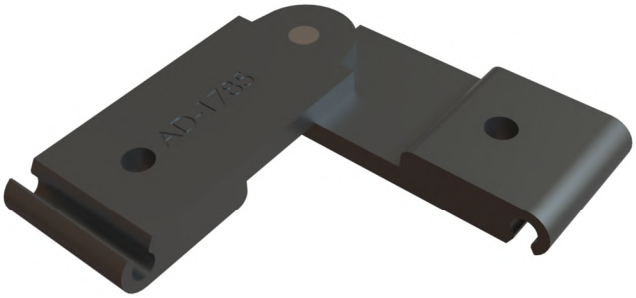

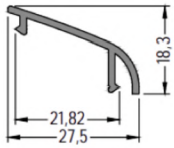

CLIP U PORTAVIDRIO

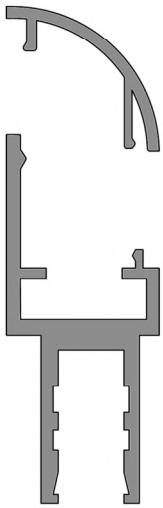

Kg **35.7 g**

Perfiles compatibles

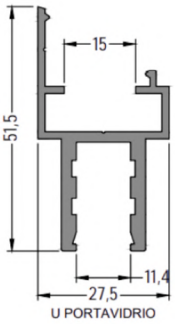

U PORTAVIDRIO

Bruto

80 Uds.

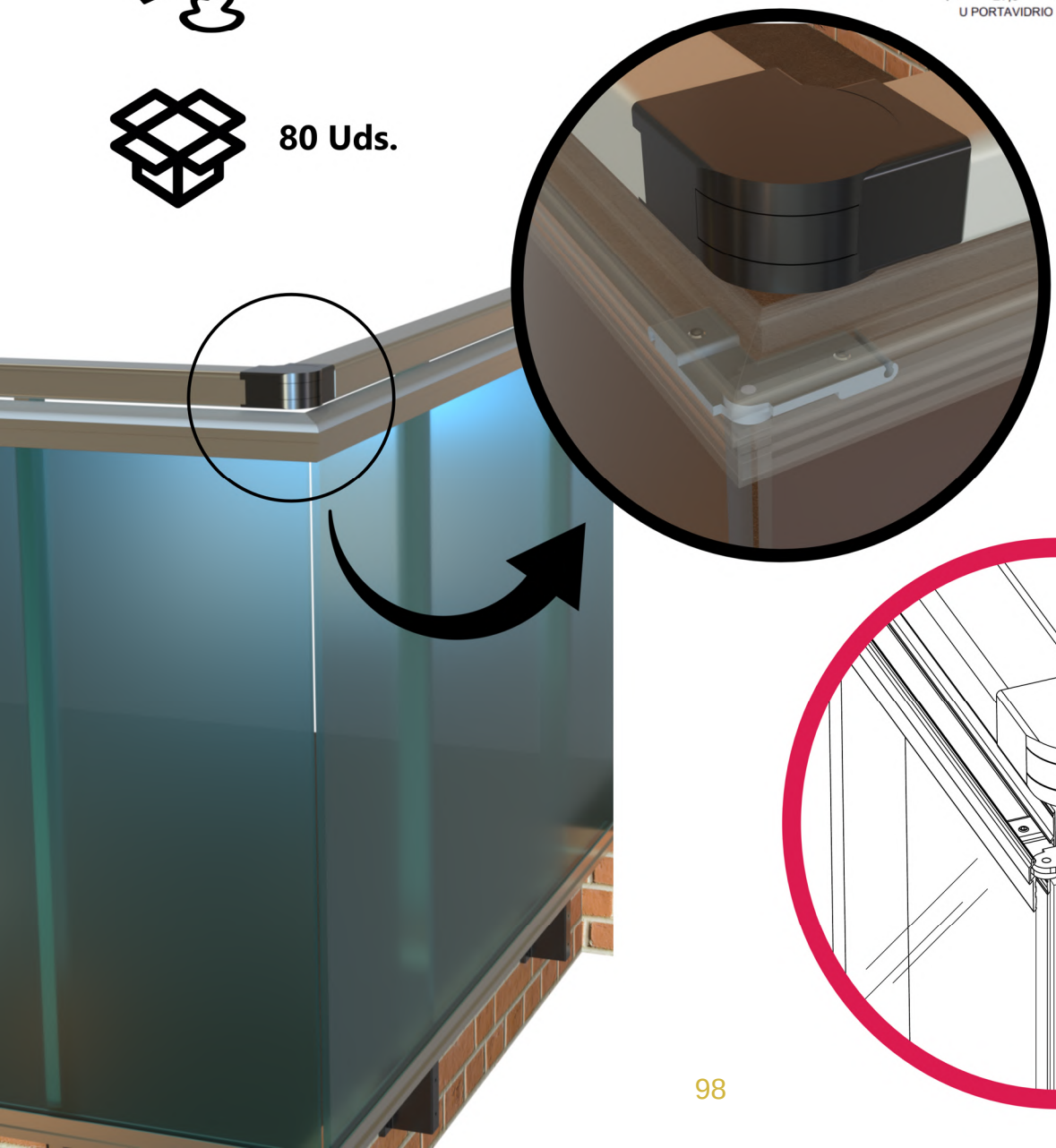

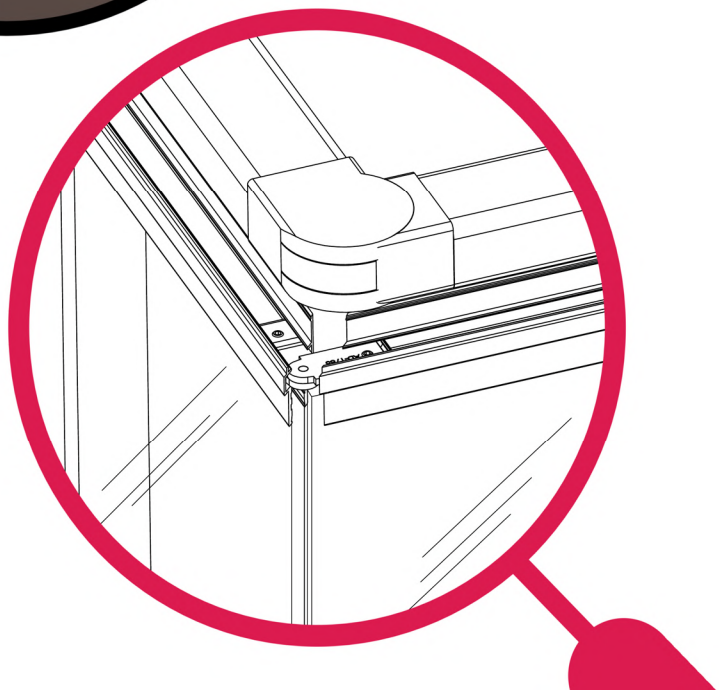

Escuadra escalera pasamanos 51x21

AD-1726



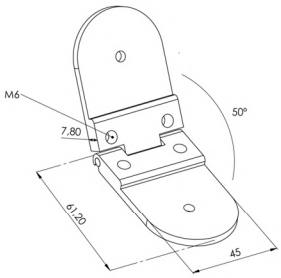



Escuadra escalera+giro pasamanos 51x21

AD-1727



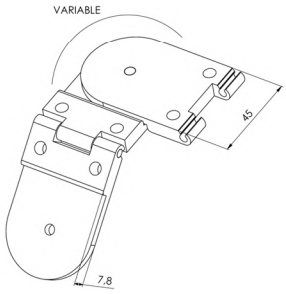



Escuadra escalera+giro+escalera pasamanos 51x21

AD-1728



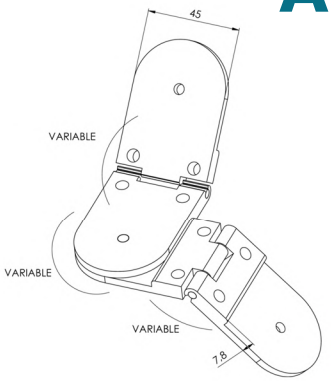



Cruceta central 40x20 Pasamanos 51x21

AD-1765

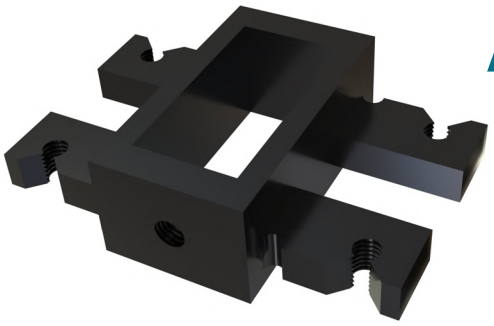

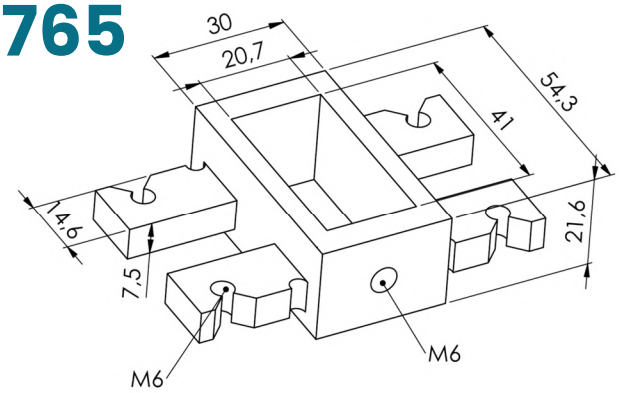

70.1 g

Todos los RAL y Anodizados

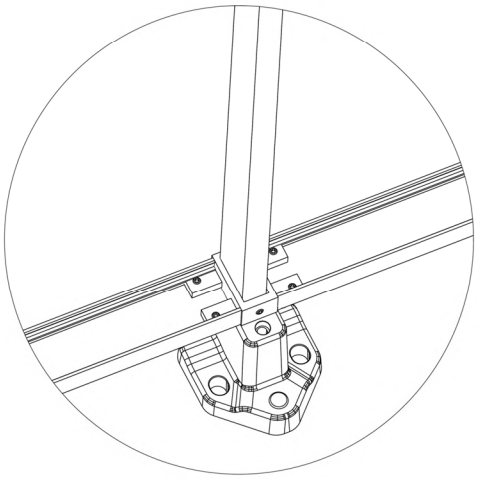

60 Uds.

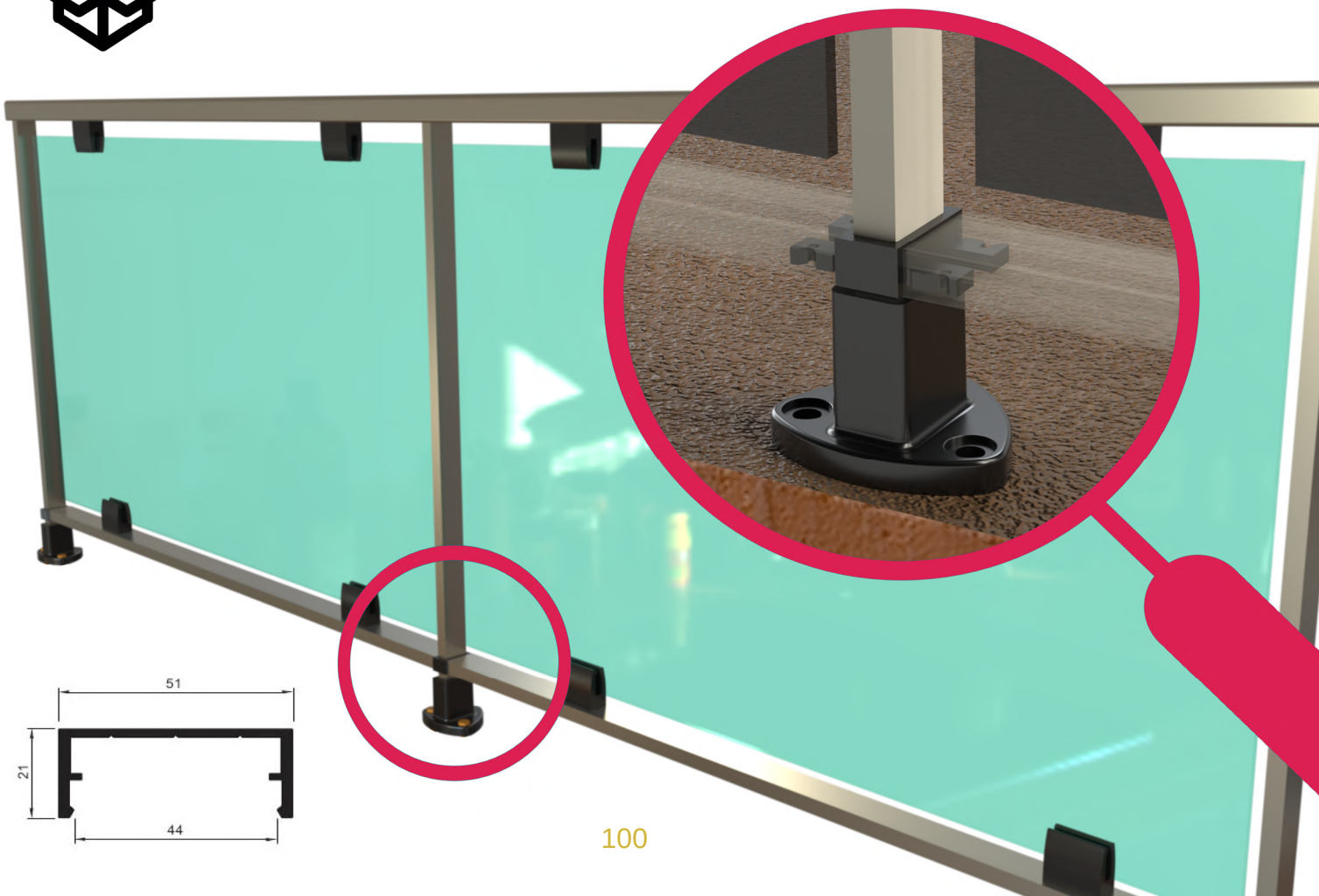

Cruceta lateral 40x20 Pasamanos 51x21

AD-1766

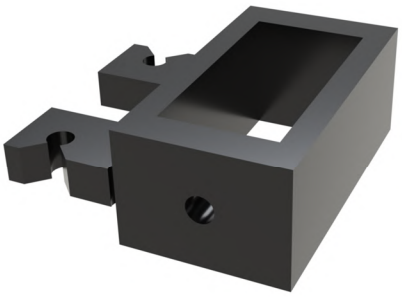

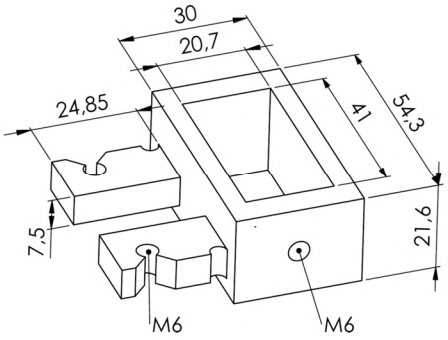

57.9 g

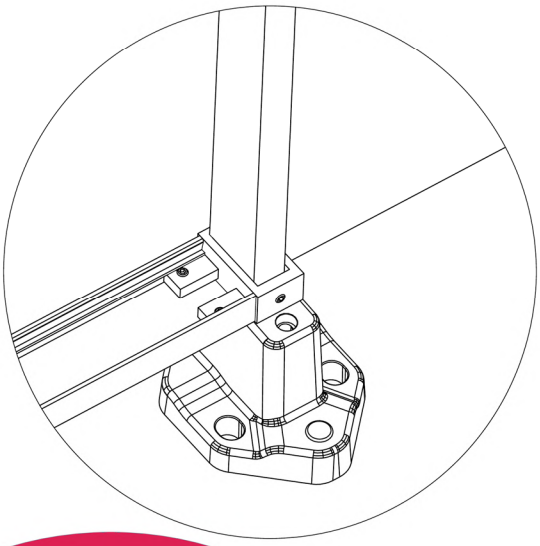

Todos los RAL y Anodizados

60 Uds.

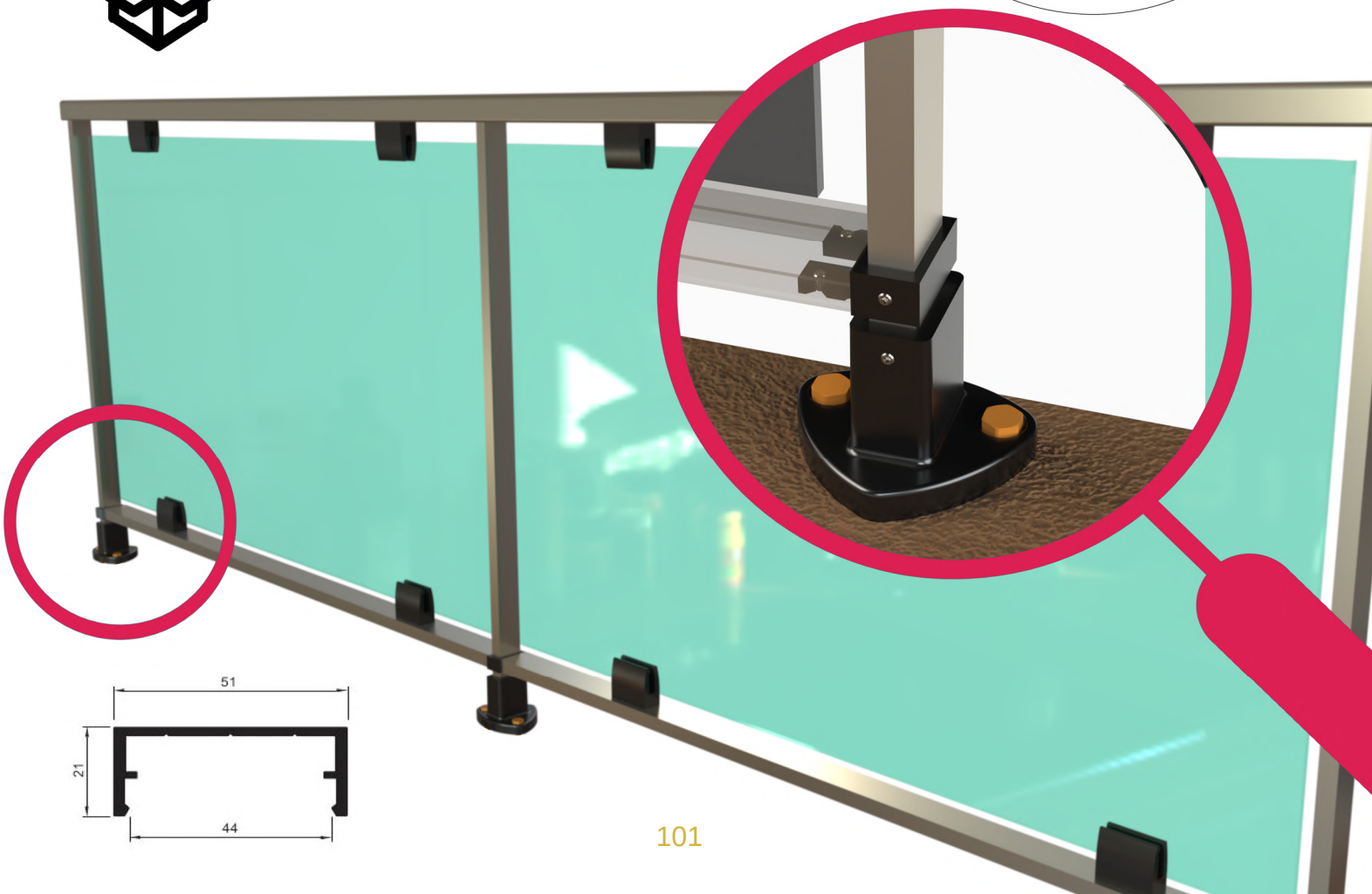

AD-1902 Fijación barrote inclinado 40 mm



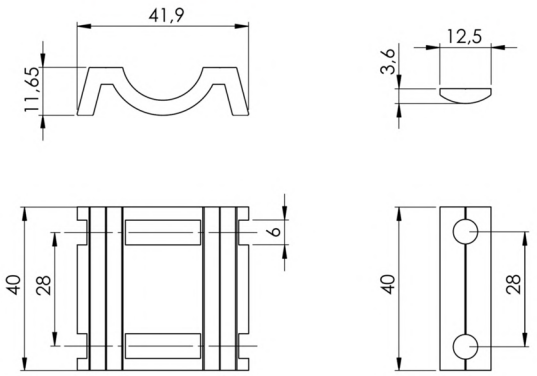



21.4 g **150 Uds.** **Bruto**

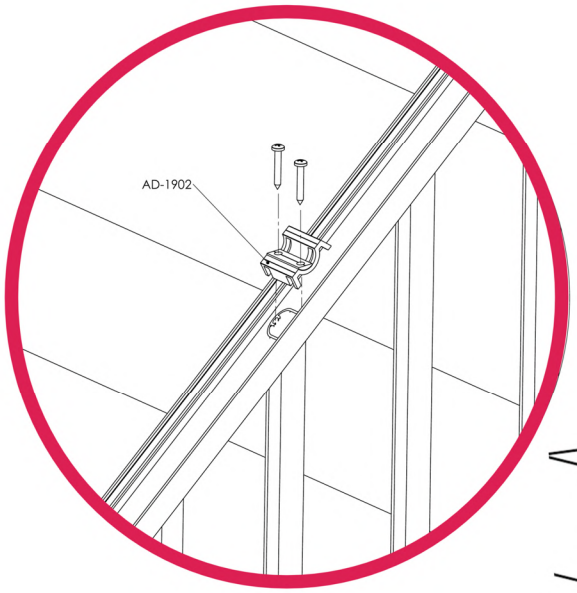

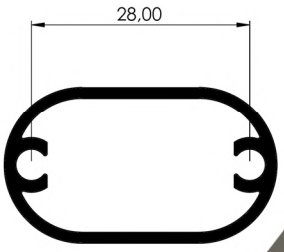

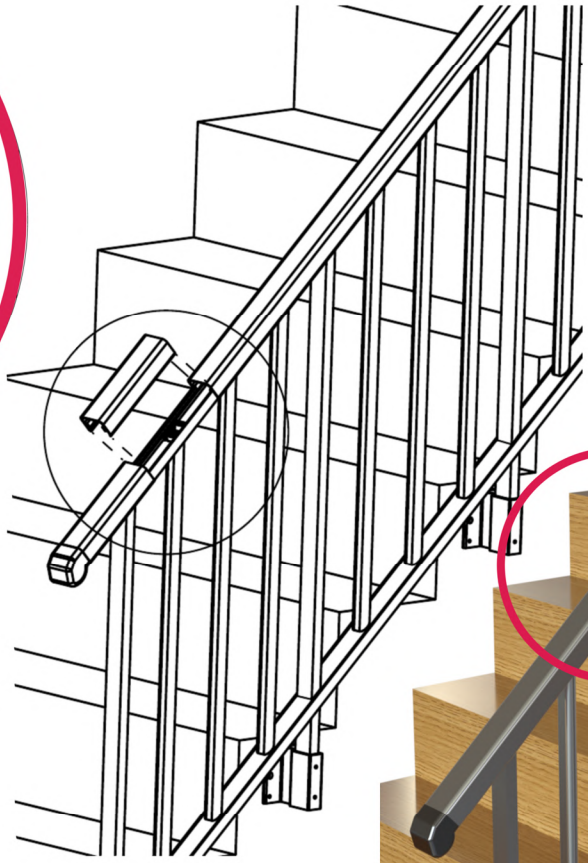

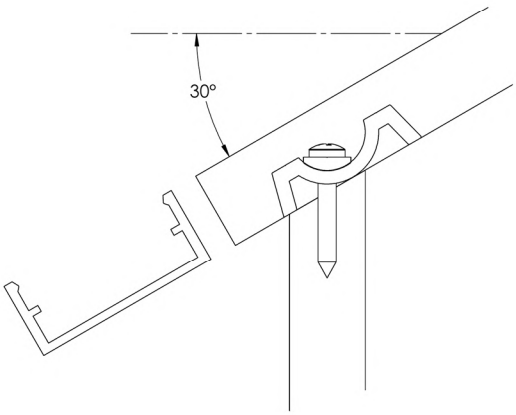



AD-1903 Fijación montante inclinado 23 mm



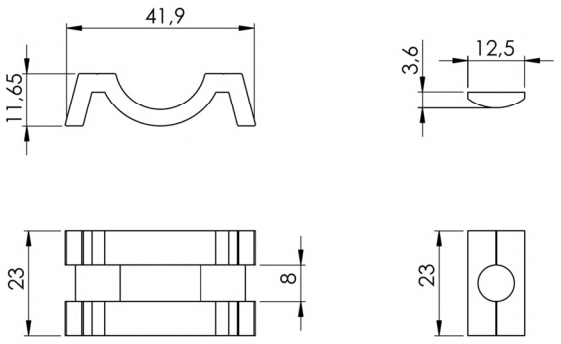

Kg

11.6 g

150 Uds.

Bruto

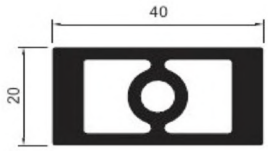





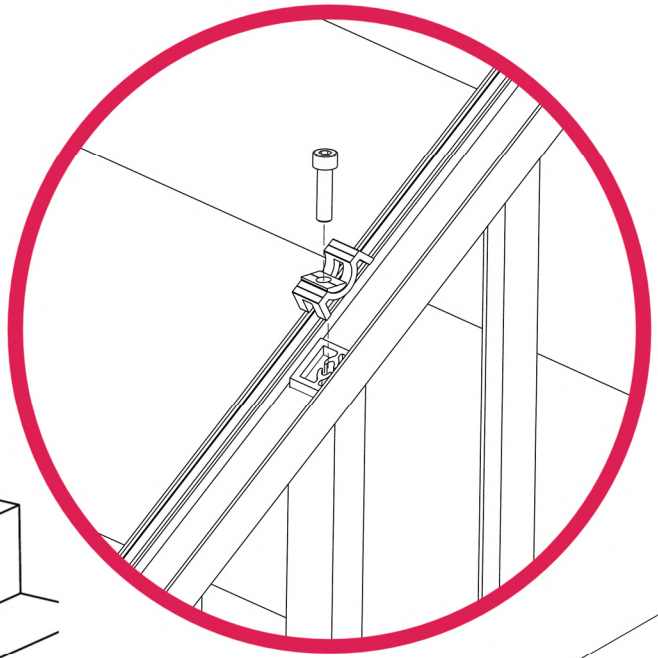

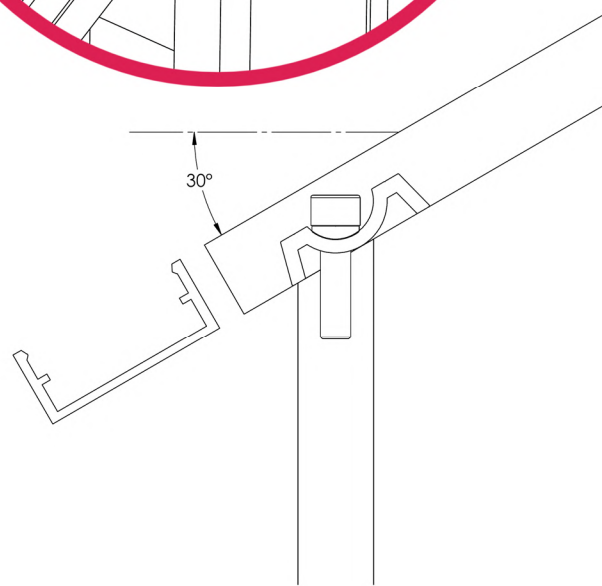

AD-1904 Escalera fijación travesaño 30º izq/dcha



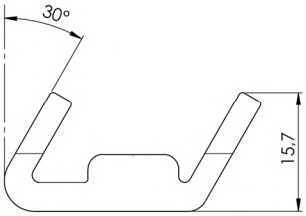

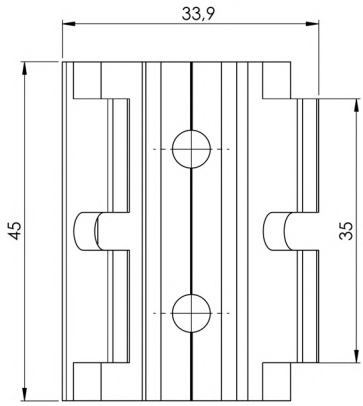

Kg

23.3 g

150 Uds.

Bruto



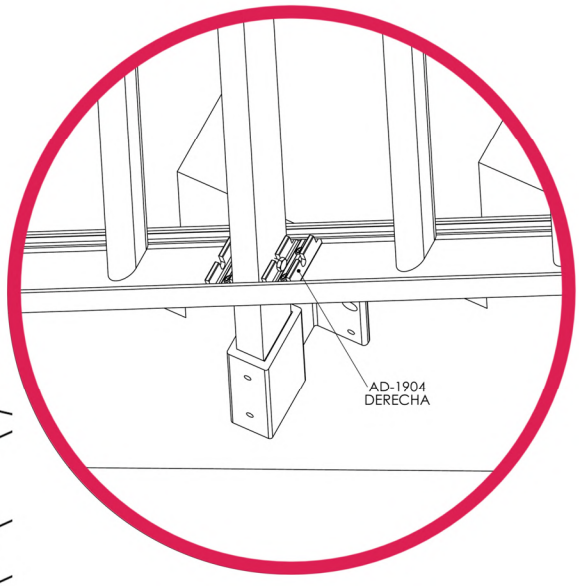



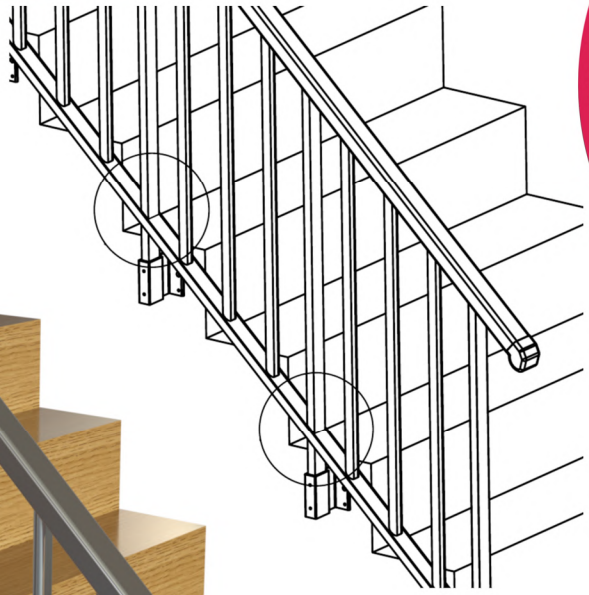

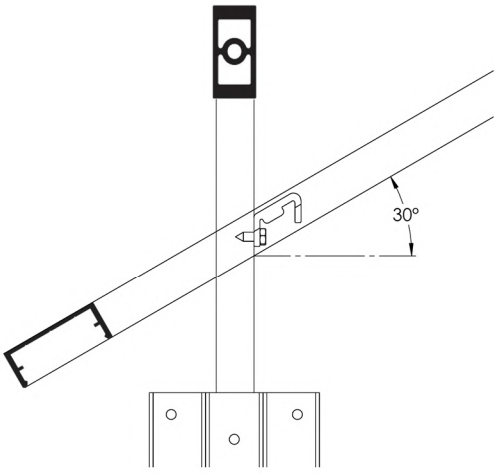

AD-1825 Unión elíptico pasamanos 86x40



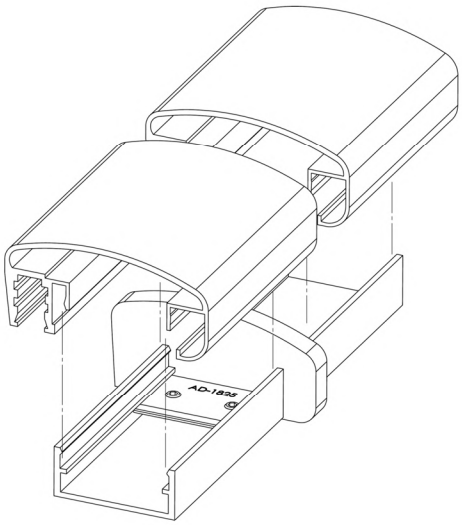

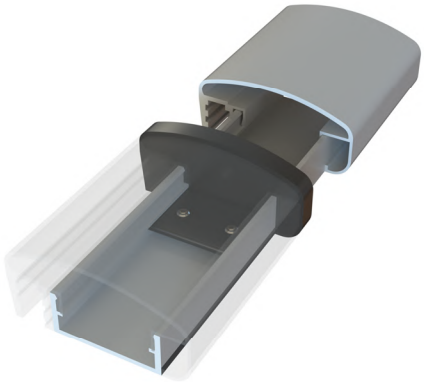

AD-1826 Unión elíptico pasamanos 80x38



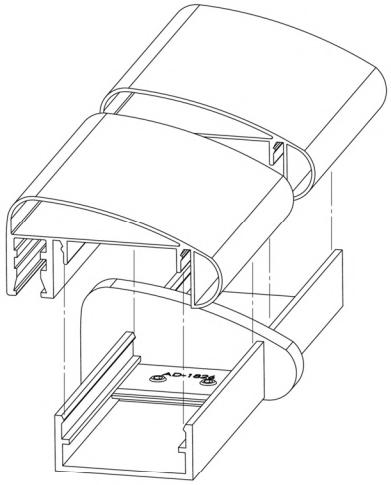

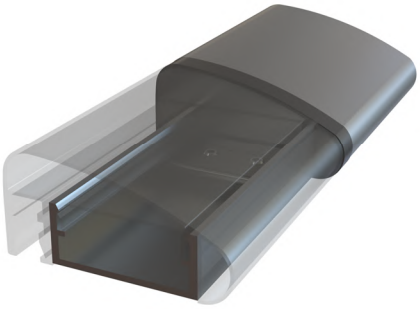

AD-1827 Unión elíptico pasamanos 85x40



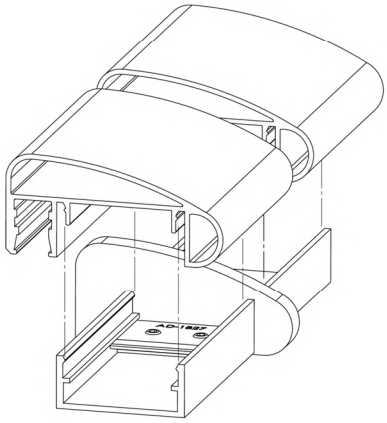



AD-1828 Unión recto pasamanos 80x40



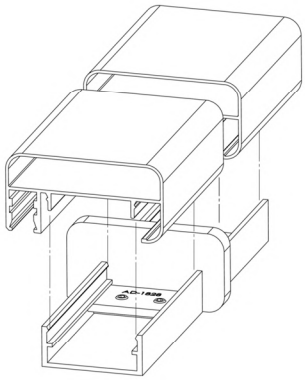

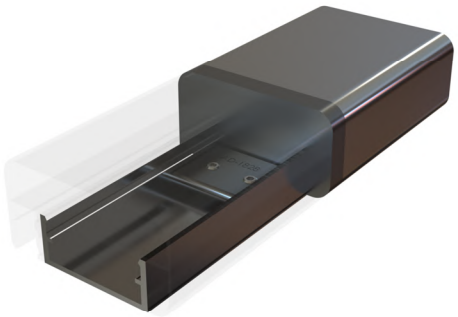

AD-1829 Unión elíptico pasamanos 85x42.5



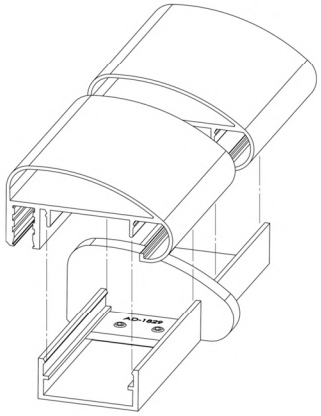

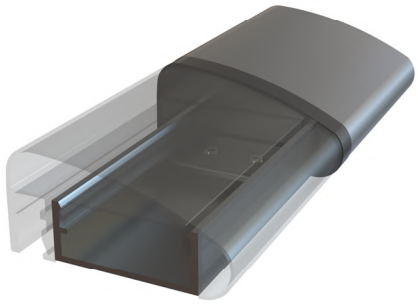

AD-1832 Unión/tapón rectangular pasamanos 60x40

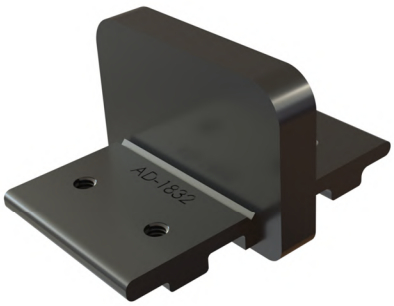

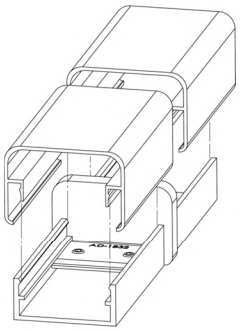

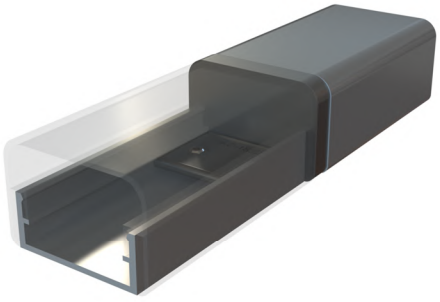

AD-1833 Unión/tapón pasamanos redondo Ø66

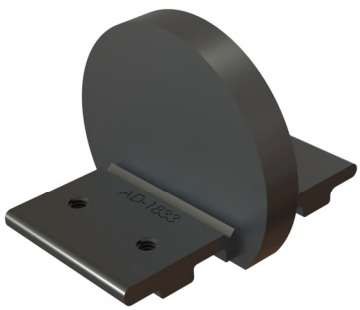

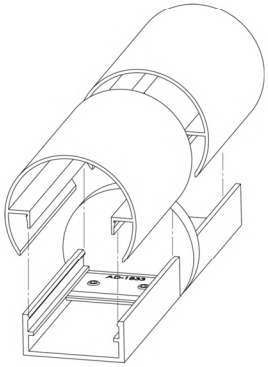

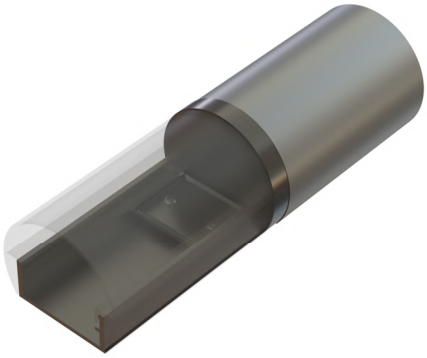

Uniones especiales





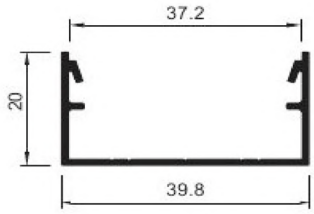

AD-1710

Escuadra fija
Pasamanos 40x20

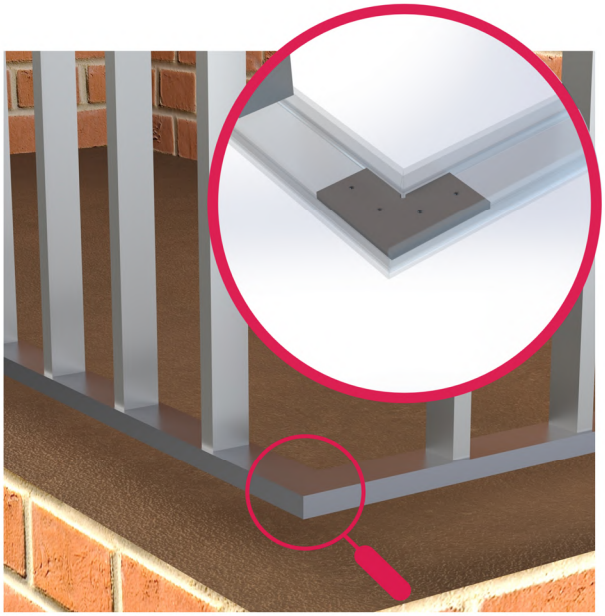







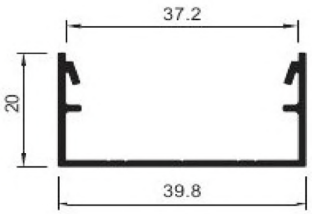

AD-1775

Unión perfil
Pasamanos 40x20

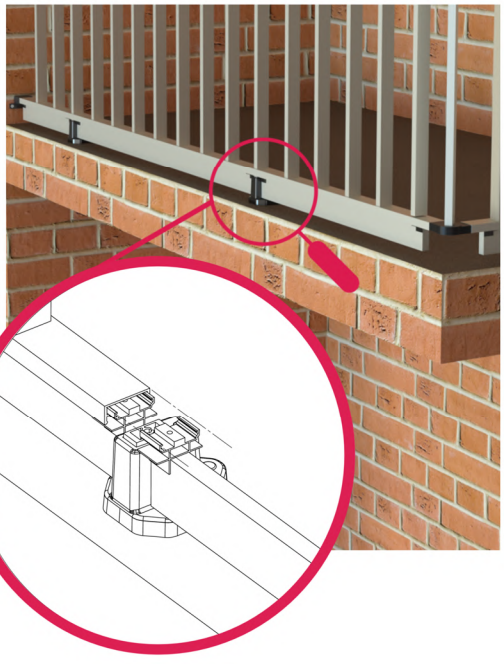

AD-1783 Suplemento pasamanos inferior 51x21

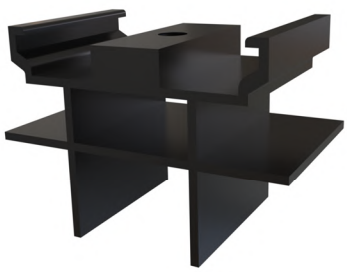



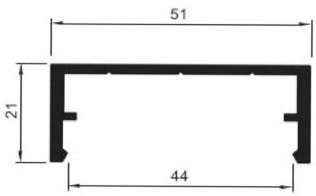

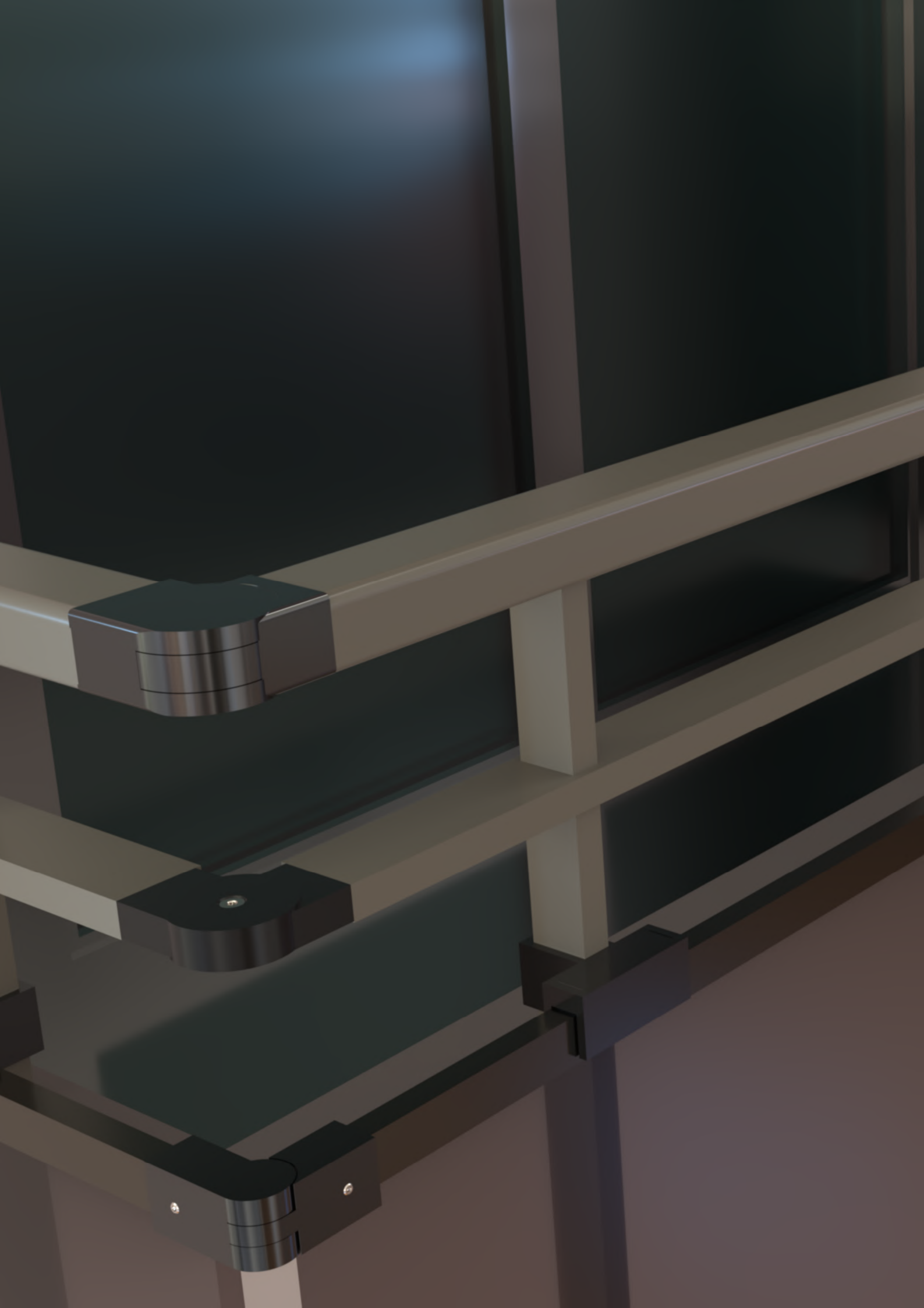

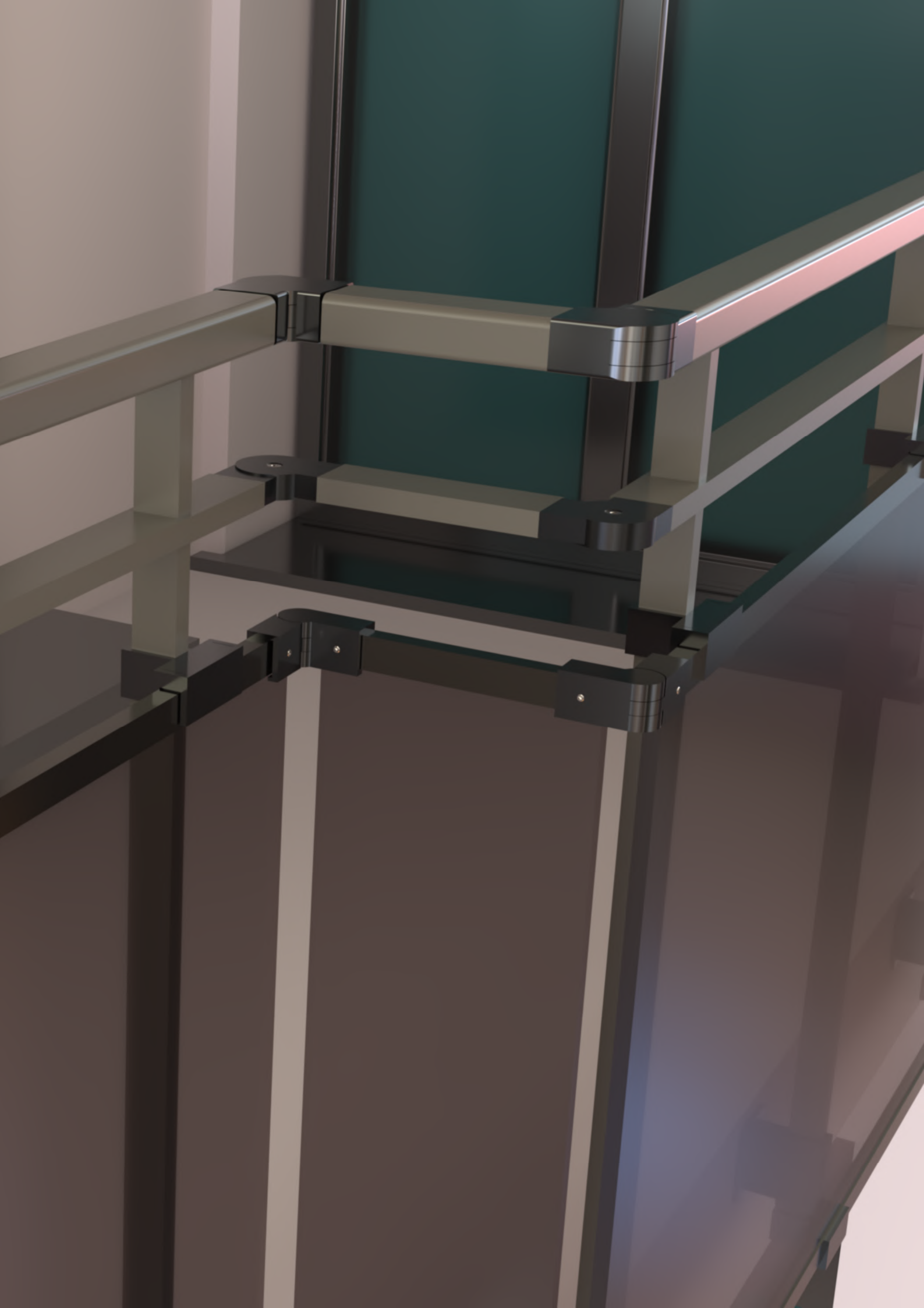



BARANDAS
DEL MEDITERRÁNEO



Pinzas

BARANDAS DEL MEDITERRÁNEO

DALE FORMA A TU PRÓXIMO PROYECTO

Descubre todas nuestras referencias

25 años dando forma al aluminio

Cada componente que desarrollamos es el resultado de un proceso técnico optimizado: desde el modelado CAD y el prototipado rápido hasta el mecanizado CNC y acabados superficiales específicos. Trabajamos exclusivamente con aleaciones de aluminio seleccionadas por su resistencia mecánica, ligereza y comportamiento frente a la corrosión.
Escanea y descubre todo lo que podemos hacer por ti.

barandasdelmediterraneo.com

Sistema de pinzas adaptables

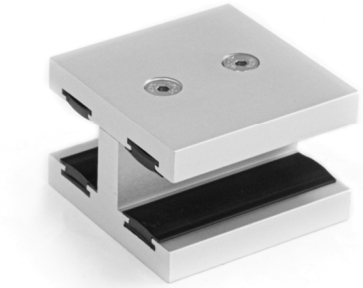

AD-1874
Pinza 60x60

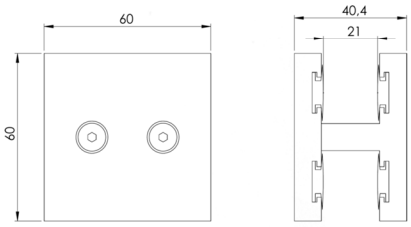

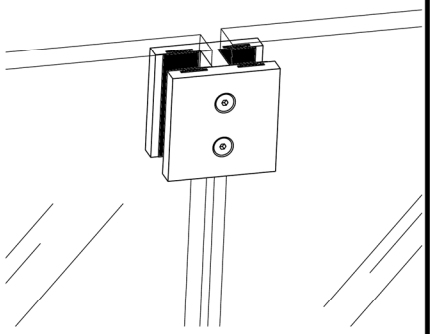



AD-1875
Pinza doble

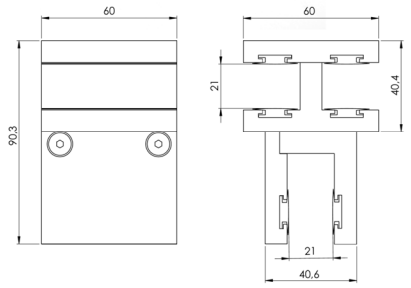

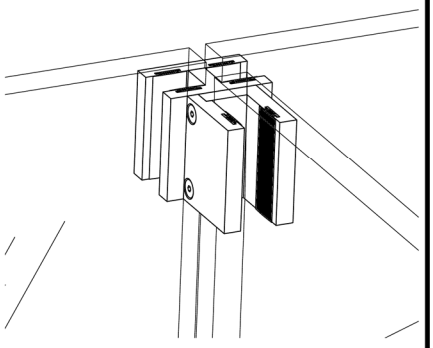

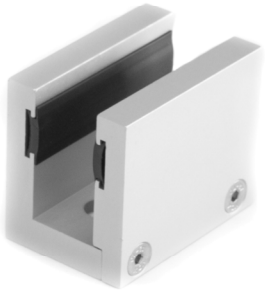

AD-1876
Pinza simple

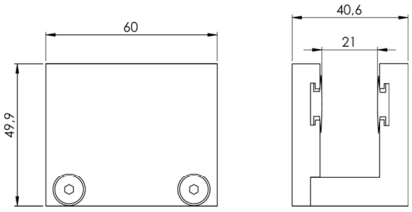

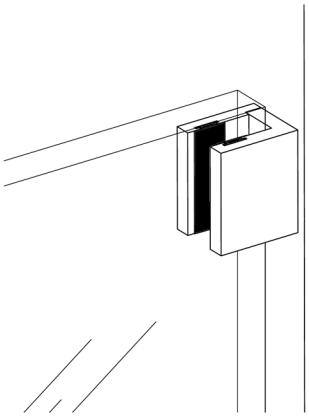

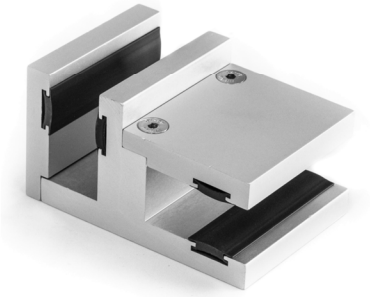

AD-1877
Pinza esquina

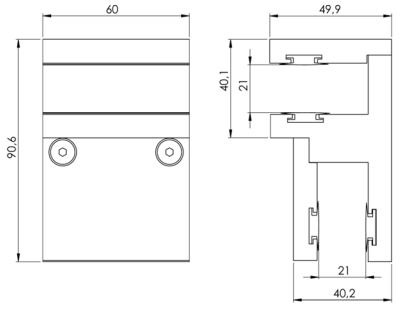

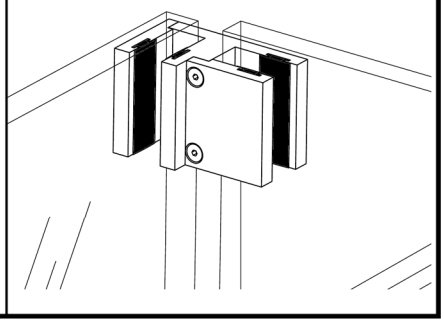

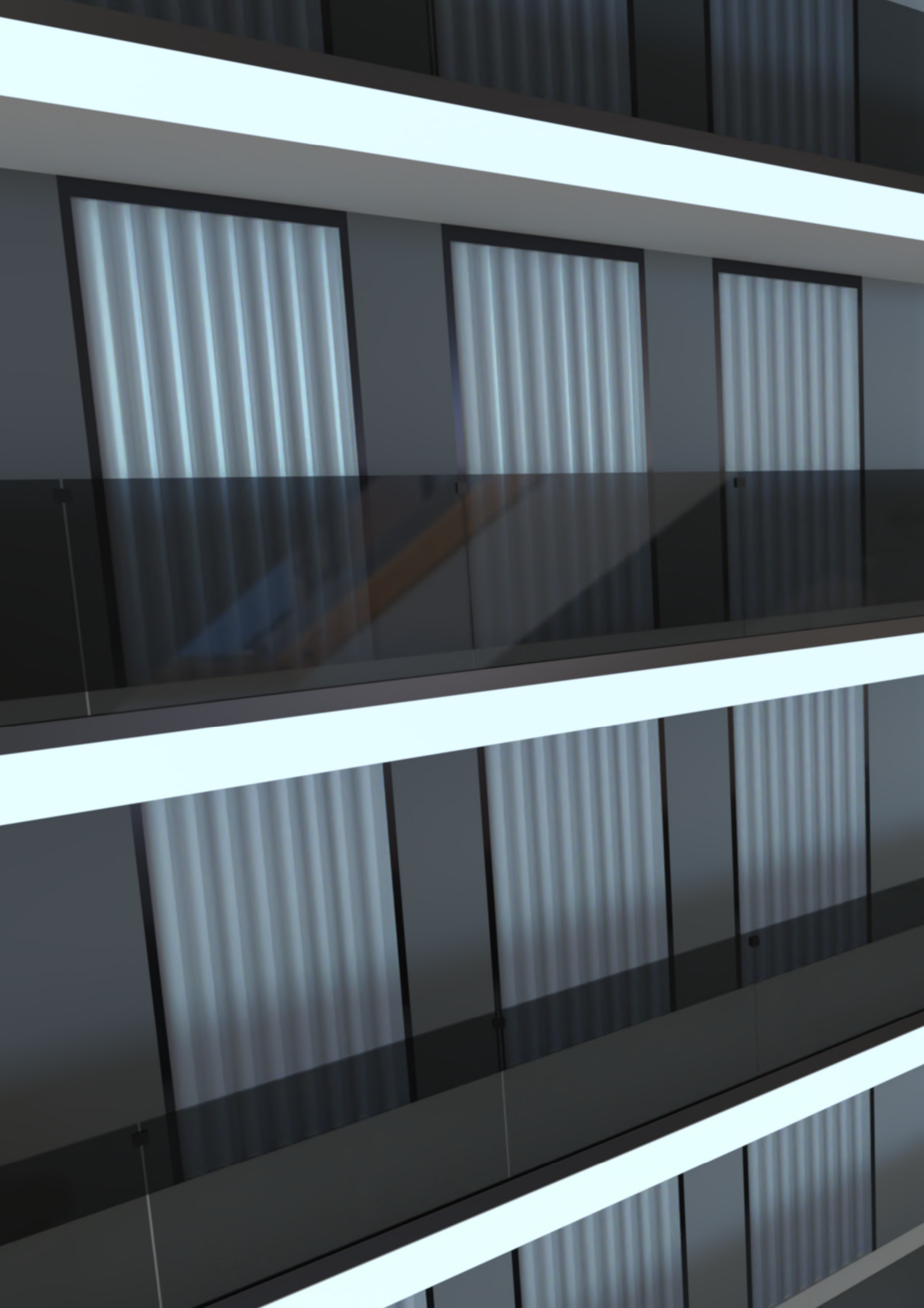

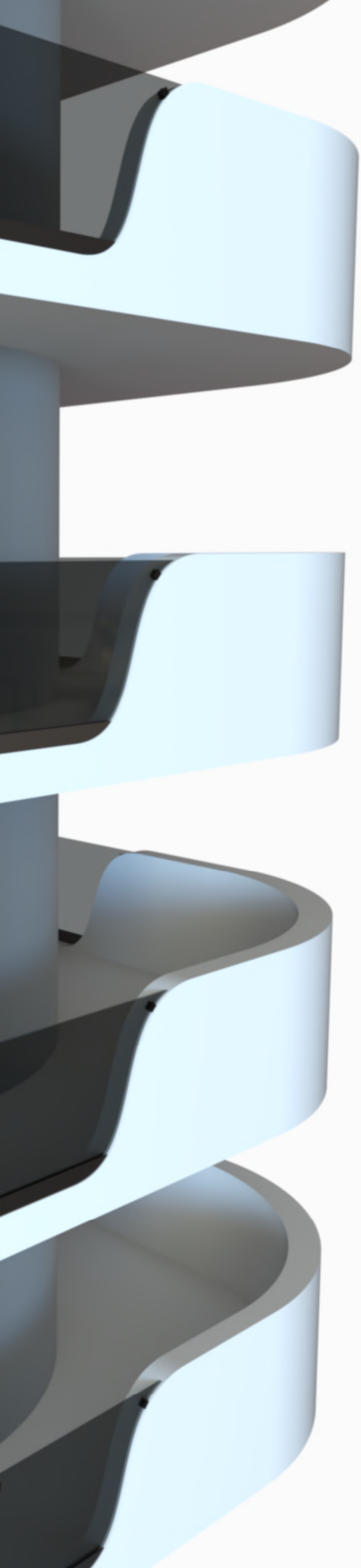

Seguridad

Confort

Estética

Espesor cristal
máx. 21mm

Seguridad reforzada

Producto estrella

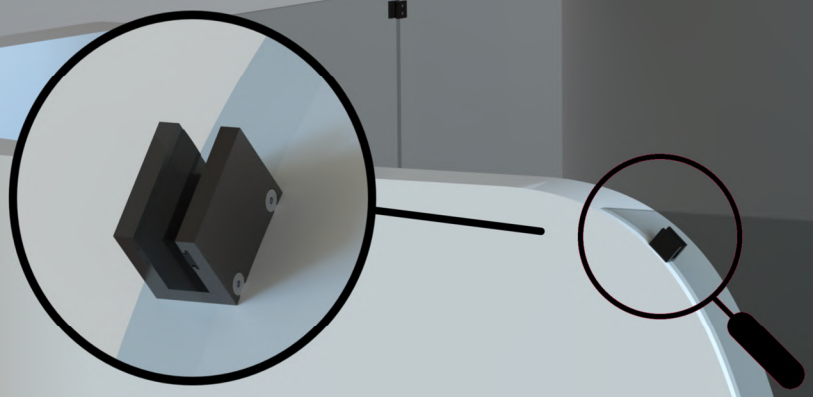

50 Uds.

Todos los RAL
y Anodizados

Kg 185.4 g

AD-1876 Pinza simple

- Se ancla a la pared proporcionando firmeza
- Fácil montaje

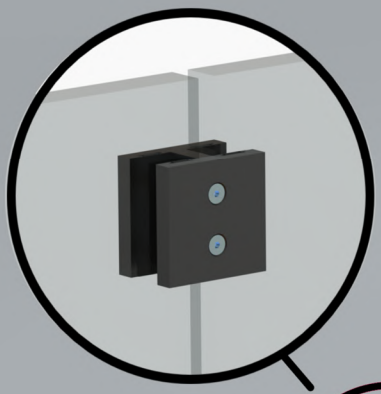

AD-1874 Pinza 60x60

- Aumenta la sujeción de la barandilla
- Fácil montaje
- Acompaña la estética

50 Uds.

Todos los RAL
y Anodizados

213,2 g Kg

AD-1875

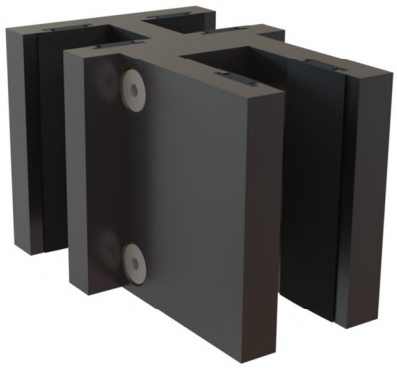



+ Info

AD-1877

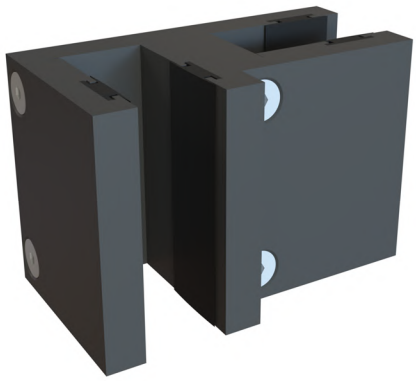



Perfil U para cristal



Vista frontal

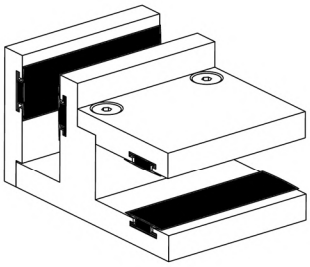

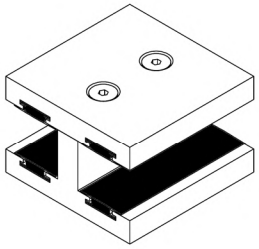



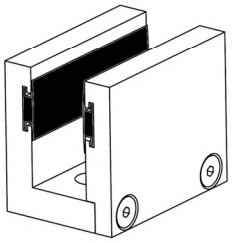

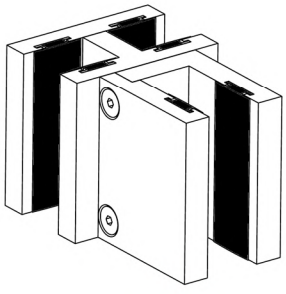



En todas nuestras pinzas se incluye la goma para asegurar el cristal.

AD-1759 Soporte para vidrio de 70 mm

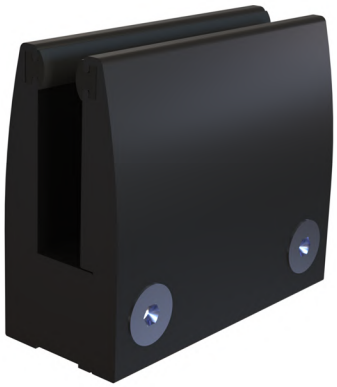

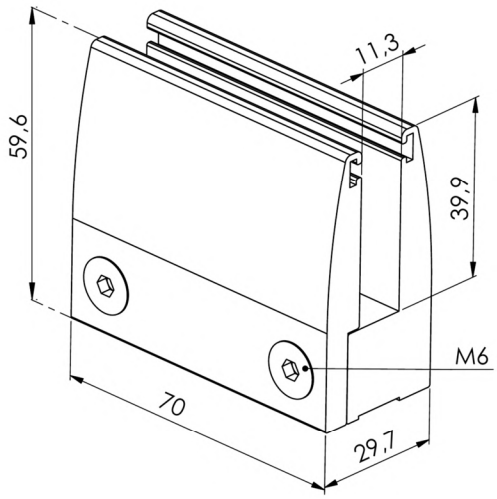

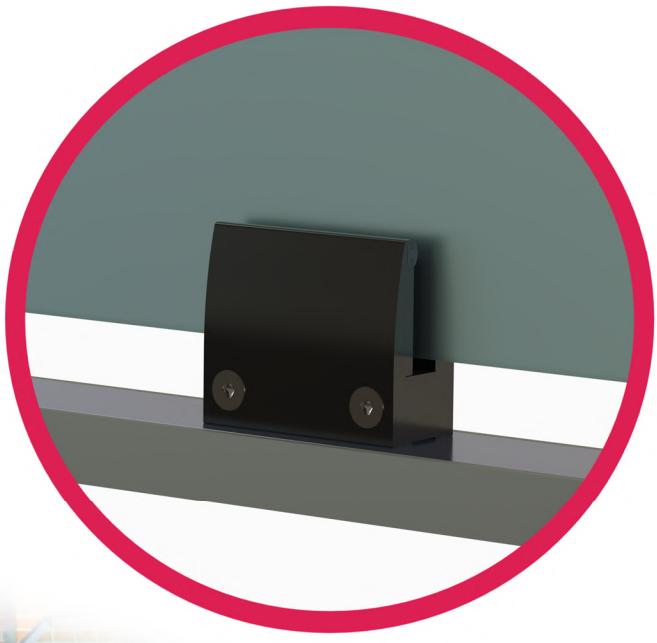

226.5 g

Todos los RAL y Anodizados

10 Uds.

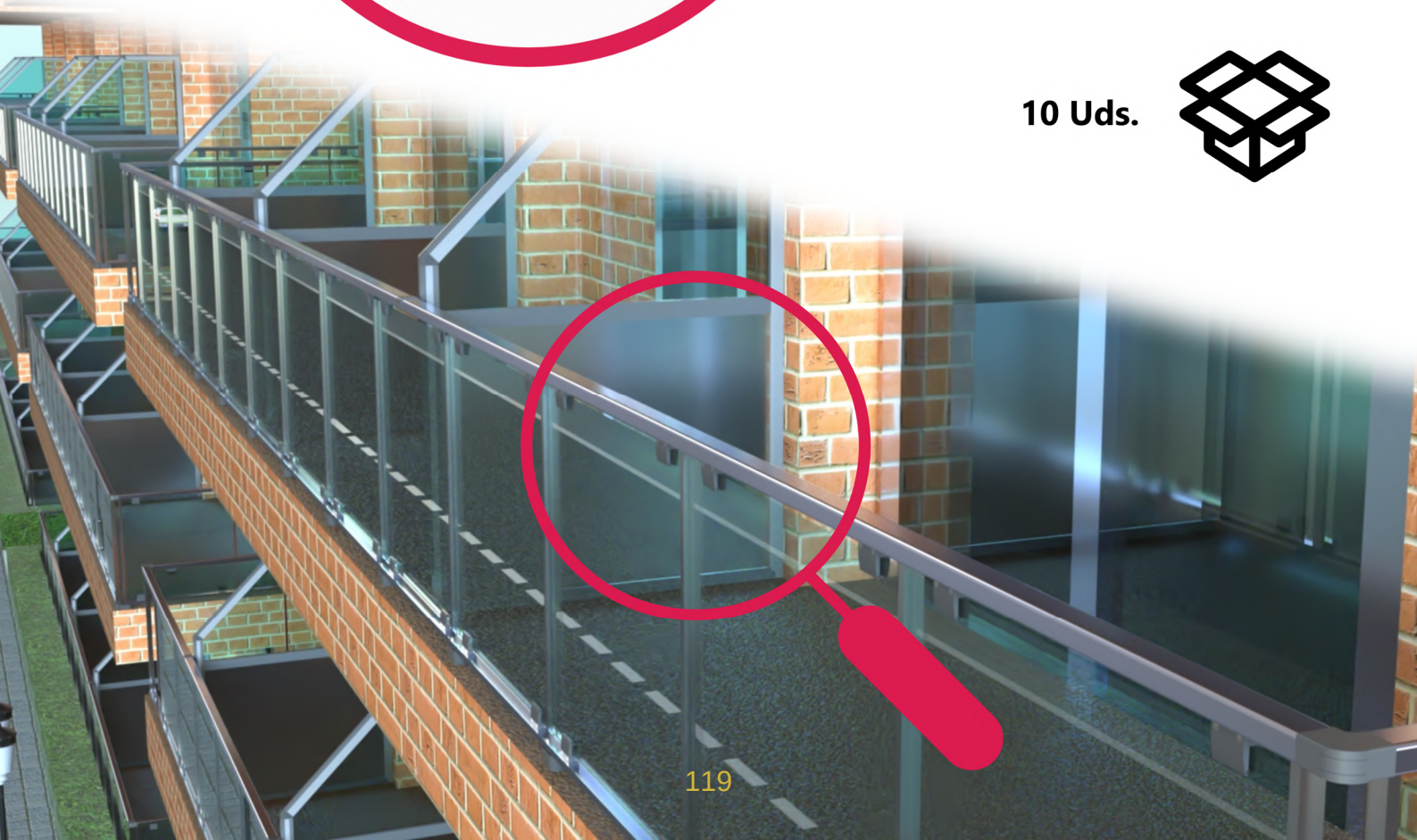

AD-1782 Soporte para vidrio de 50mm

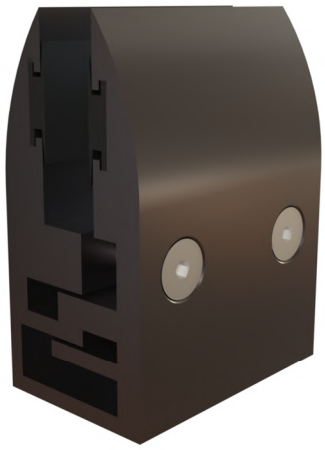

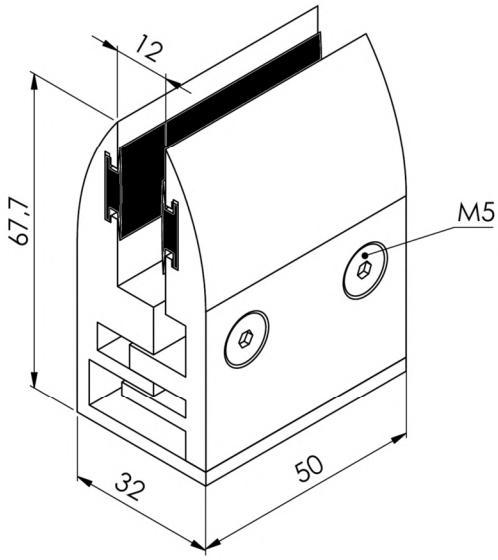



149 g

Todos los RAL y Anodizados

60 Uds.

Este accesorio está formado por dos componentes y sus respectivas gomas.





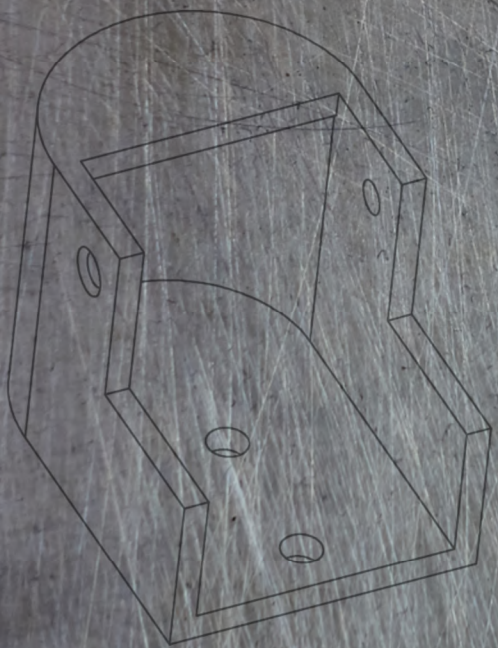

División

AD-1850 Codo división

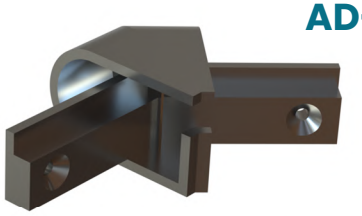

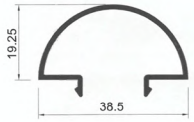

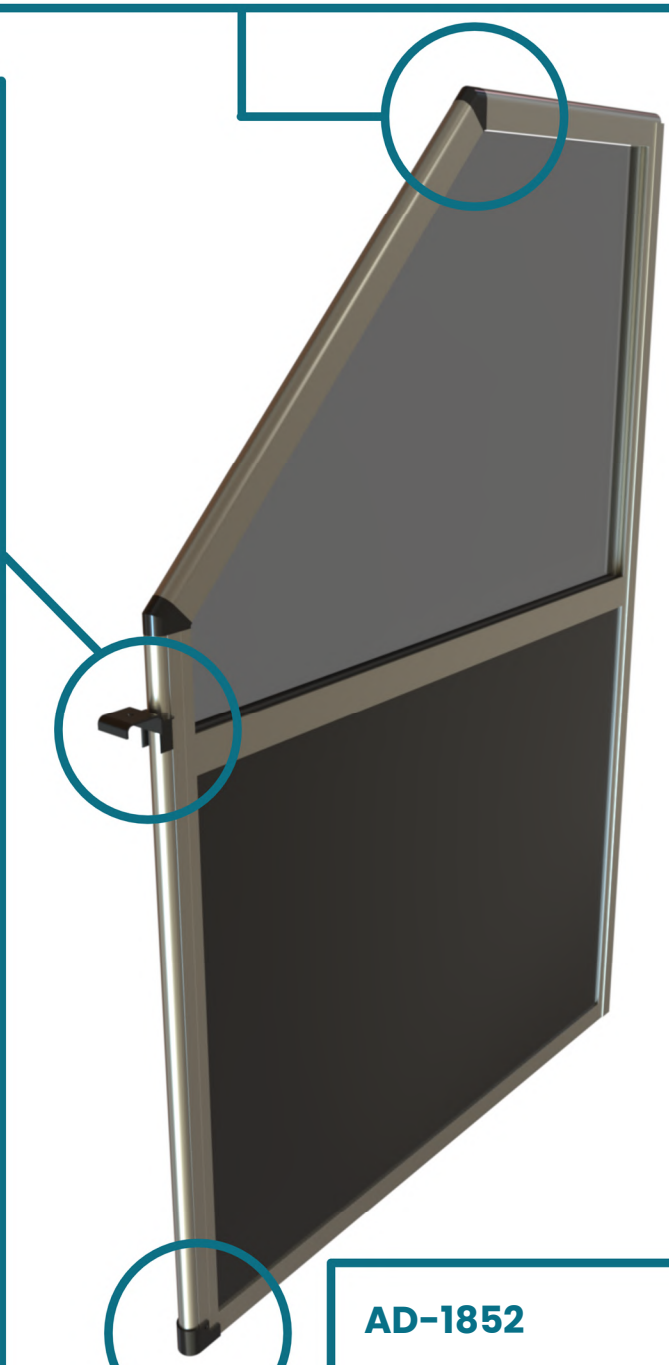

AD-1851 Anclaje división 60x40



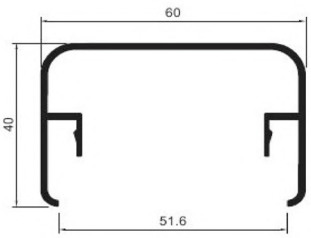

AD-1853
Anclaje división
pasamanos redondo



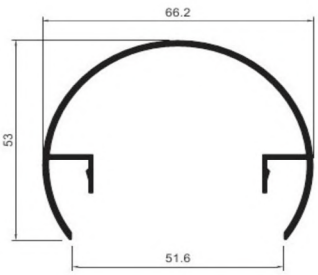

AD-1852

Anclaje
división
Inferior

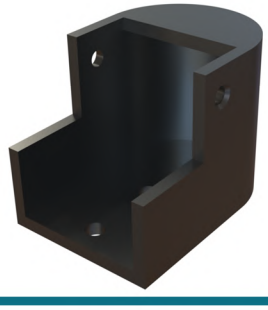

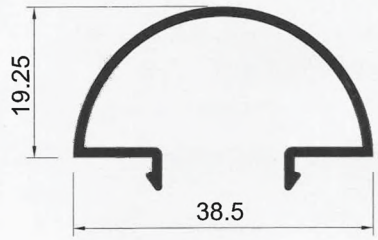

AD-1600

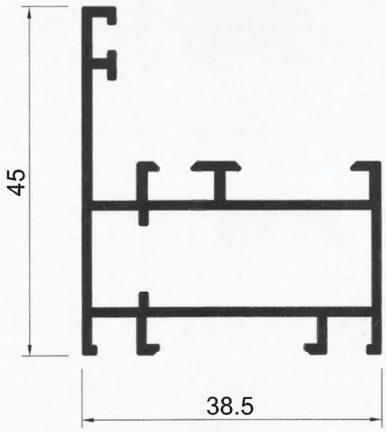

AD-7050

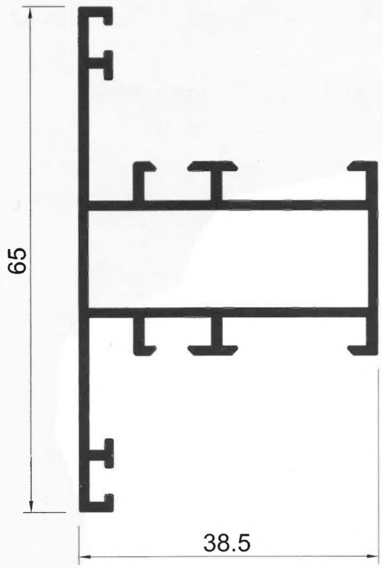

AD-7055

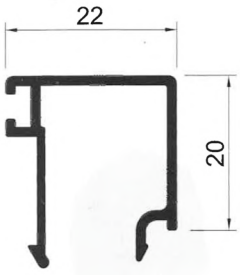

AD-7063

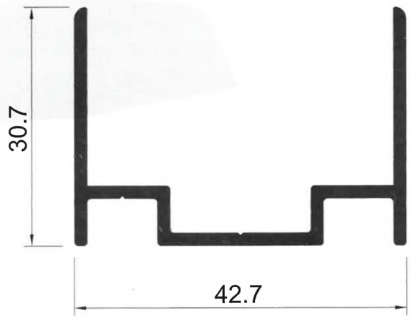

AD-1602

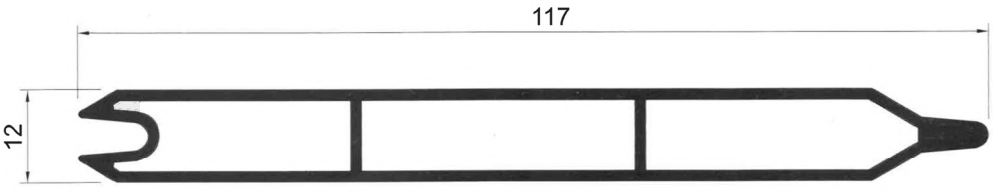

AD-5787

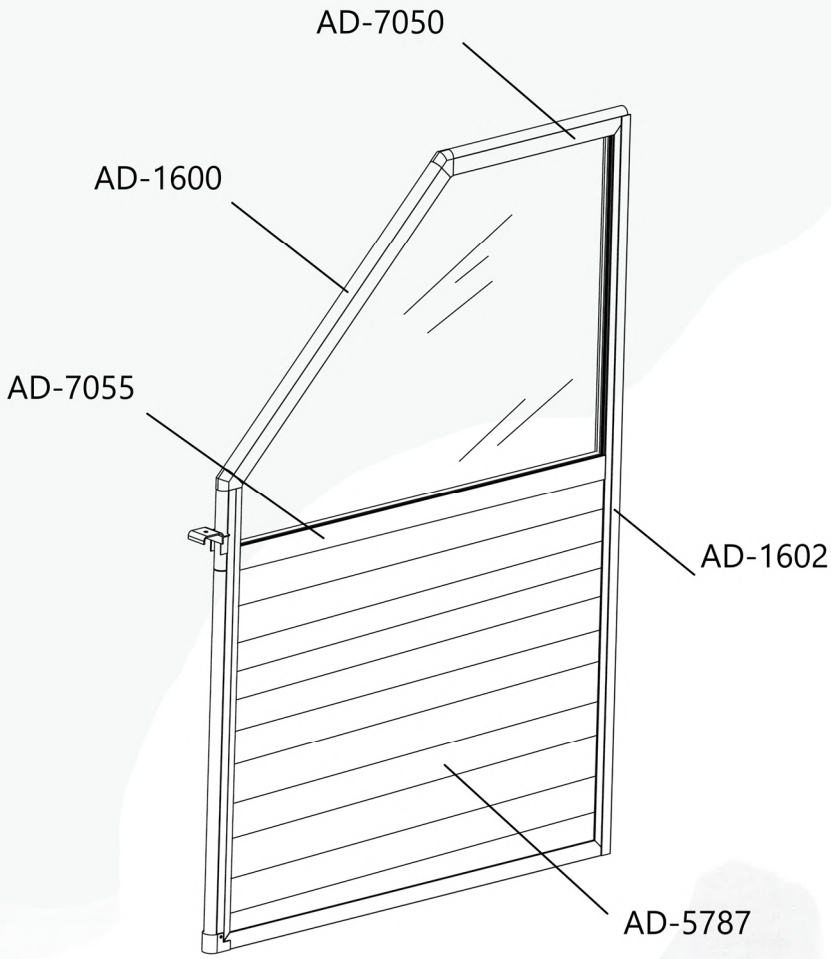

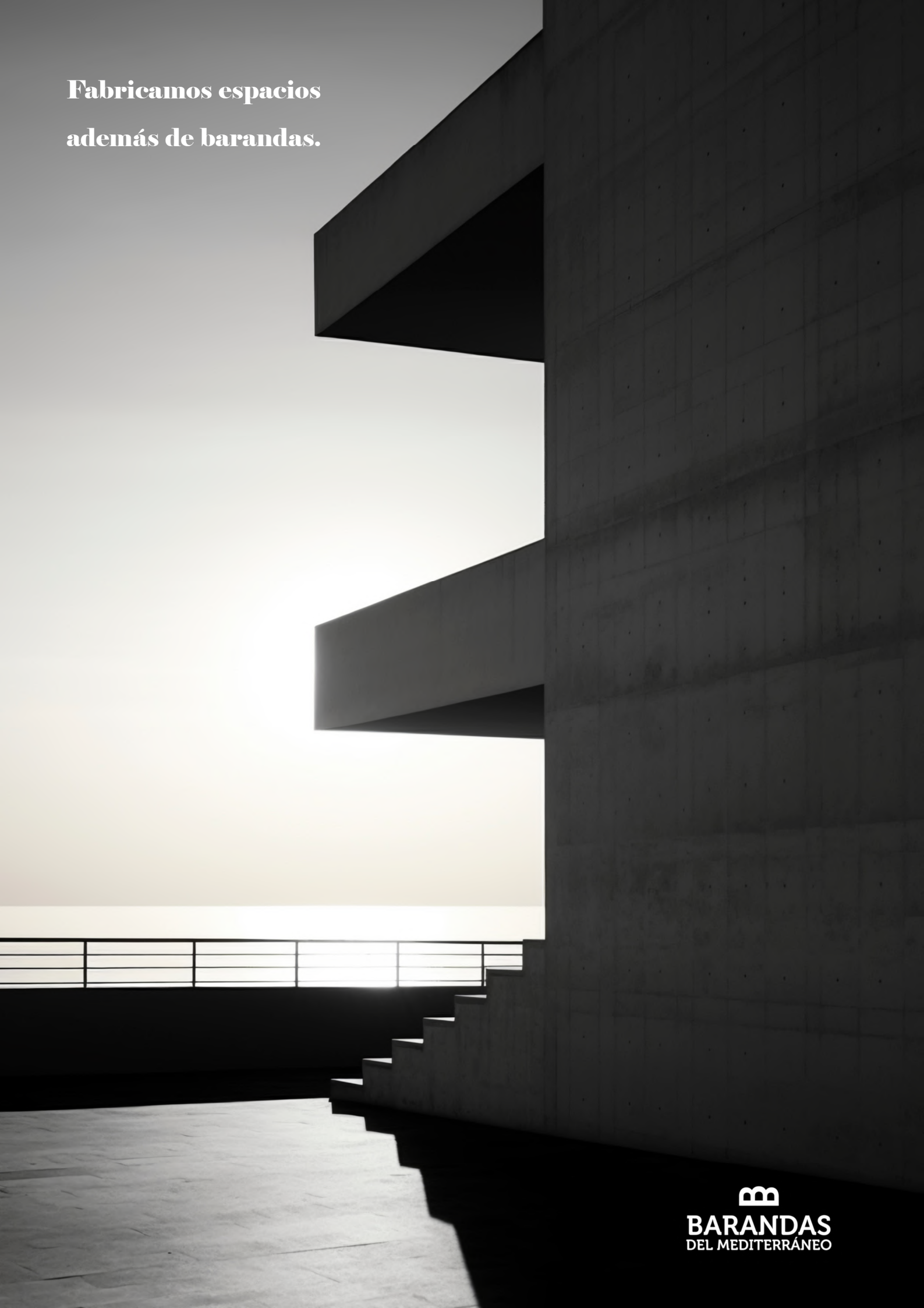
Fabricamos espacios
además de barandas.
BARANDAS
DEL MEDITERRÁNEO


tipos de
barandas



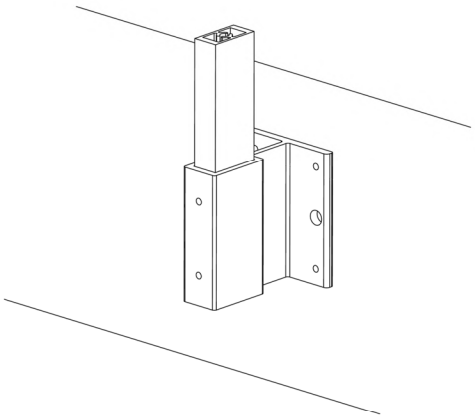

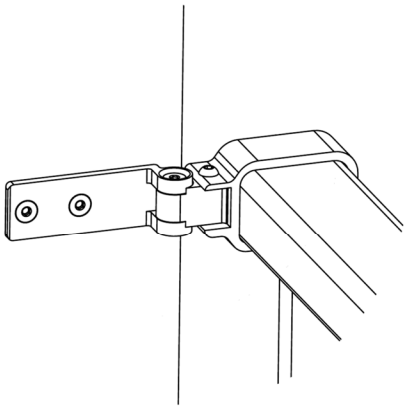

AD-1756	Peana exterior 40x20 Desplaz. 50mm (100mm)
AD-1751	Rótula Inferior Pasamanos 51x21
AD-1750	Rótula Superior Pasamanos 60x40
AD-1327	Anclaje regulable Superior Pasamanos 60x40
AD-1328	Anclaje regulable Inferior Pasamanos 51x21
AD-1758	Tapón Montante 40x20
AD-1525	Barrote ovalado 35x20
AD-1510	Pasamanos 60x40
AD-1513	Pasamanos 51x21 Superior/inferior
AD-1526	Montante 40x20

Sistema de barandilla con Peanas Exteriores

Detalles:

- AD-1756 Peana
- AD-1327 Anclaje



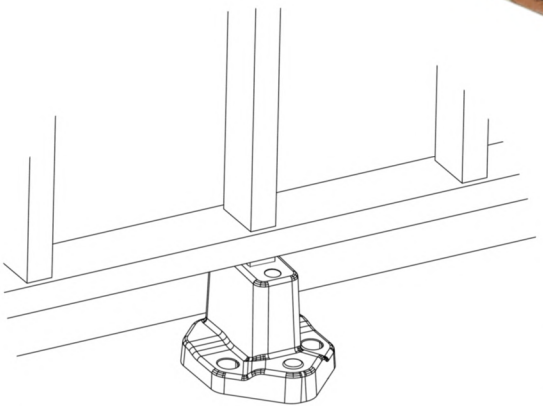

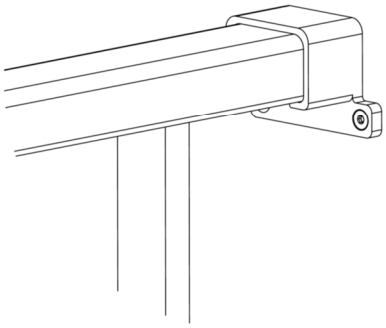

AD-1820	Peana Inyección 40x20
AD-1334	Anclaje telescópico Inf Pasamanos 51x21
AD-1332	Anclaje telescópico Sup Pasamanos 60x40
AD-1707	Escuadra Fija Pasamanos 51x21
AD-1525	Barrote ovalado 35x20
AD-1510	Pasamanos 60x40
AD-1513	Pasamanos 51x21 Superior/inferior
AD-1526	Montante 40x20

Sistema barandilla de barrotes con Peanas superiores

Detalles:

- AD-1820 Peana
- AD-1332 Anclaje



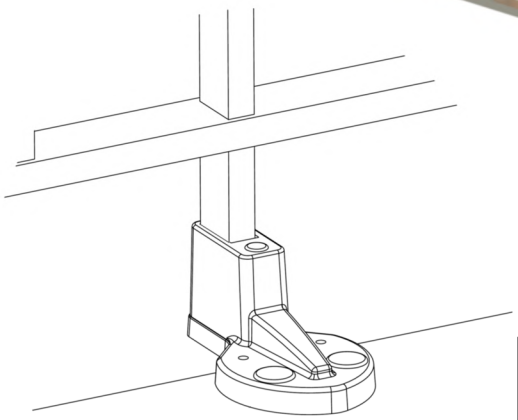

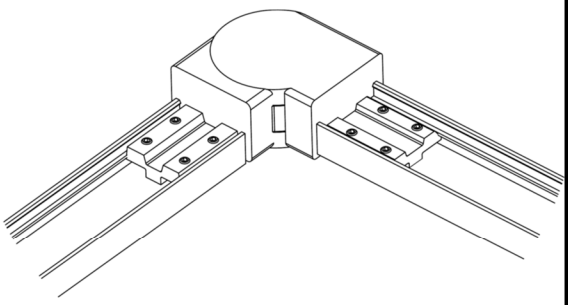

AD-1747	Peana pasante 40x20
AD-1751	Rótula Inferior Pasamanos 51x21
AD-1750	Rótula Superior Pasamanos 60x40
AD-1332	Anclaje telescópico Sup Pasamanos 60x40
AD-1741	Tapón Inferior Pasamanos 51x21
AD-1525	Barrote ovalado 35x20
AD-1510	Pasamanos 60x40
AD-1513	Pasamanos 51x21 Superior/inferior
AD-1526	Montante 40x20

Sistema barandilla de barrotes cubriendo el forjado.

Detalles:

- AD-1747 Peana
- AD-1750 Rótula



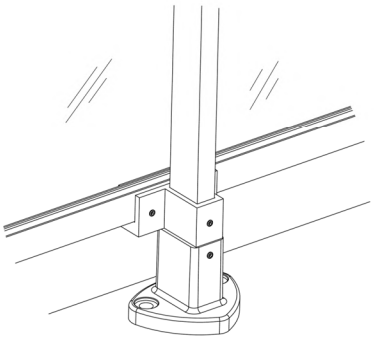

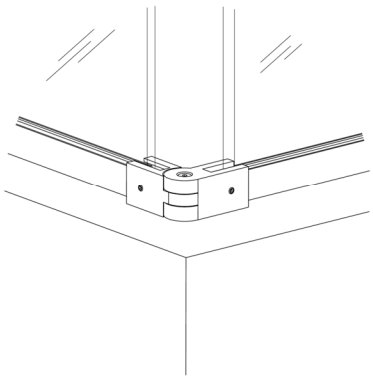

AD-1701	Peana c/t 40x20
AD-1750	Rótula Superior Pasamanos 60x40
AD-1332	Anclaje telescópico Sup Pasamanos 60x40
AD-1720	Abrazadera Cristal 40x20 (18,5mm)
AD-126	Goma U Lloret
AD-1767	Rótula U Cristal (U 18,5mm)
AD-1768	Anclaje cristal articulado (U 18,5mm)
AD-1527	Perfil U para abrazaderas 30x17 mm
AD-1510	Pasamanos 60x40
AD-1513	Pasamanos 51x21
AD-1526	Montante 40x20

Sistema de barandilla Cristal con Abrazaderas.

Detalles:

- AD-1720 Abrazadera
- AD-1767 Rótula cristal



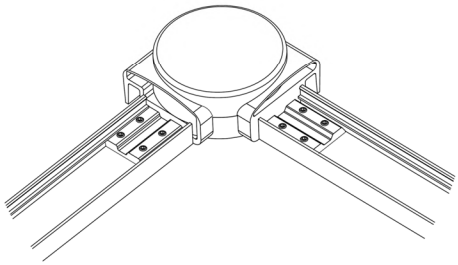

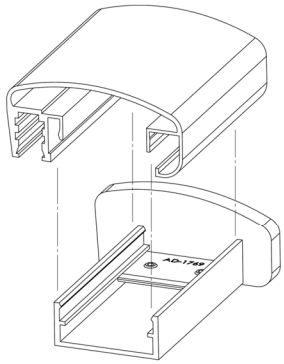

AD-1704	Peana Superior Regulable 40x20
AD-1780	Rótula Elíptica con "U" Incorporada
AD-1768	Anclaje cristal Articulado (U 18,5mm)
AD-1767	Rótula U cristal 18.5mm
AD-126	Goma U Lloret
AD-1769	Tapón curvo Pasamanos Elítiptico 86x40 dcho.
AD-1770	Tapón curvo Pasamanos Elítiptico 86x40 izq.
AD-1736	Abrazadera Superior Bajante 40x20
AD-1527	Perfil U para abrazaderas 30x17 mm
AD-1528	Pasamanos elíptico cristal
AD-1526	Montante 40x20

Sistema barandilla cristal con Pasamanos U incorporado

Detalles:

- AD-1780 Rótula
- AD-1769 Tapón

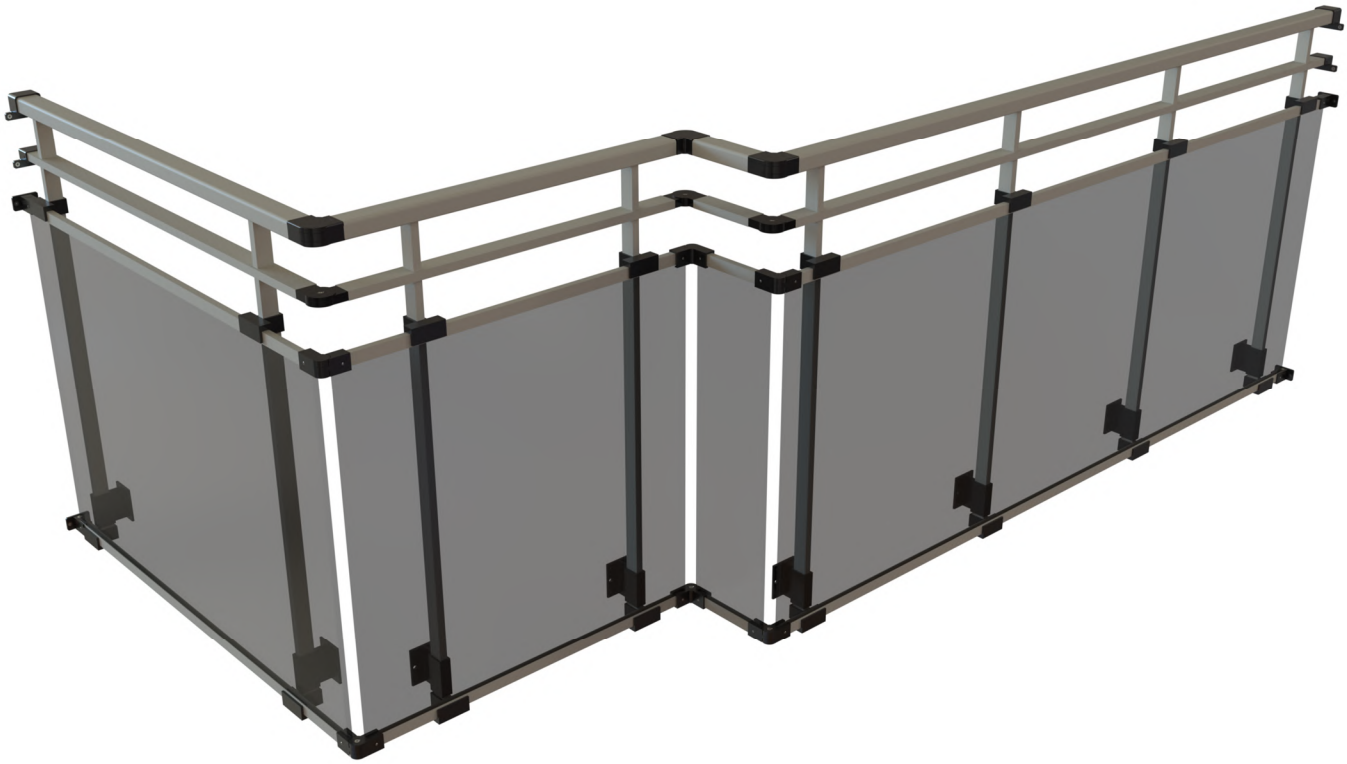

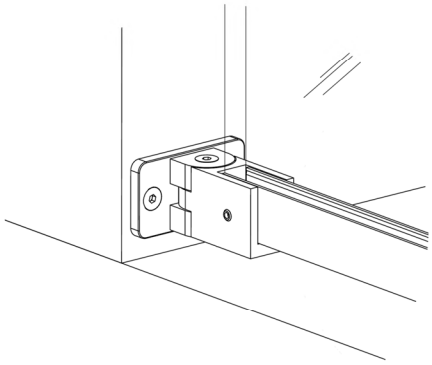

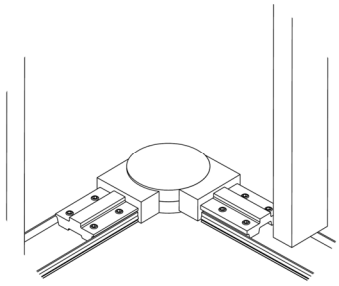

AD-1756	Peana Superior Regulable 40x20
AD-1750	Rótula Superior Pasamanos 60x40
AD-1768	Anclaje cristal Articulado (U 18,5mm)
AD-1767	Rótula U cristal 18.5mm
AD-126	Goma U Lloret
AD-1751	Rótula Inferior Pasamanos 51x21
AD-1720	Abrazadera cristal 40x20 18.5 mm
AD-1332	Anclaje Telescópico Superior pasamanos 60x40
AD-1334	Anclaje Telescópico Inferior pasamanos 51x21
AD-1734	Escuadra fijación Travesaño
AD-1510	Pasamanos 60x40
AD-1513	Pasamanos 51x21 Superior/inferior
AD-1527	Perfil U para abrazaderas 30x17 mm
AD-1526	Montante 40x20

Sistema de barandilla Cristal cubriendo el forjado.

Detalles:

- AD-1768 Anclaje
- AD-1751 Rótula



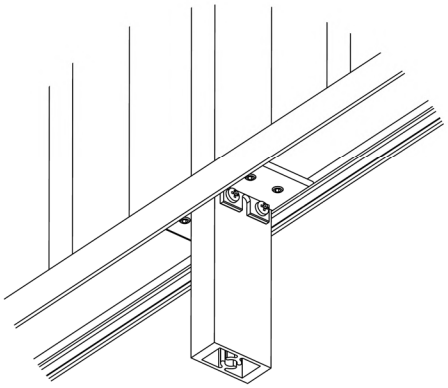

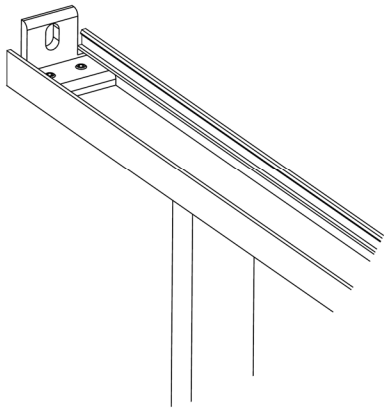

AD-1704	Peana Superior Regulable 40x20
AD-1751	Rótula Inferior Pasamanos 51x21
AD-1750	Rótula Superior Pasamanos 60x40
AD-1332	Anclaje Telescópico Superior Pasamanos 60x40
AD-1334	Anclaje Telescópico Inferior Pasamanos 51x21
AD-1734	Escuadra fijación travesaño
AD-1723	Anclaje pared Pasamanos 51x21
AD-1525	Barrote ovalado 35x20
AD-1510	Pasamanos 60x40
AD-1513	Pasamanos 51x21 Superior/inferior
AD-1526	Montante 40x20

Sistema de barandilla con doble Pasamanos

Detalles:

- AD-1734 Escuadra
- AD-1723 Anclaje

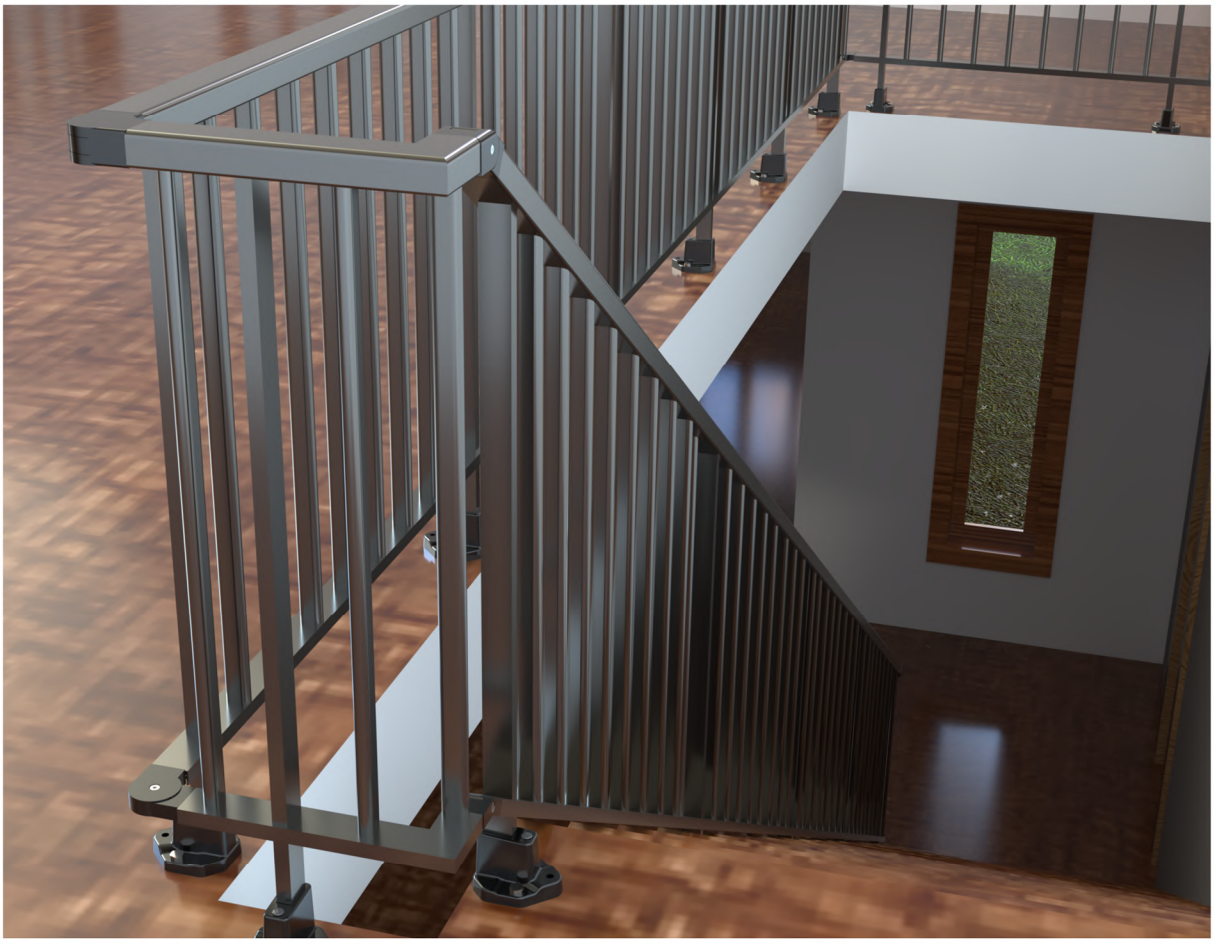

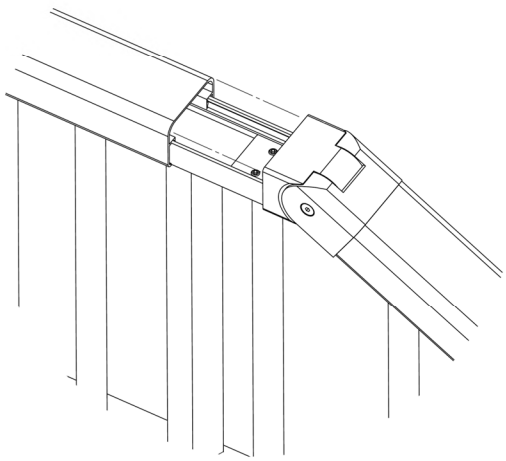

AD-1820	Peana Superior Regulable 40x20
AD-1750	Rótula Superior Pasamanos 60x40
AD-1751	Rótula Inferior Pasamanos 51x21
AD-1872	Rótula Superior Bajada
AD-1873	Rótula Inferior Escalera
AD-1707	Escuadra fija Pasamanos 51x21
AD-1510	Pasamanos 60x40
AD-1513	Pasamanos 51x21 Superior/inferior
AD-1525	Barrote ovalado 35x20
AD-1526	Montante 40x20

Sistema de barandilla para escalera.

Detalles:

- AD-1872 Rótula

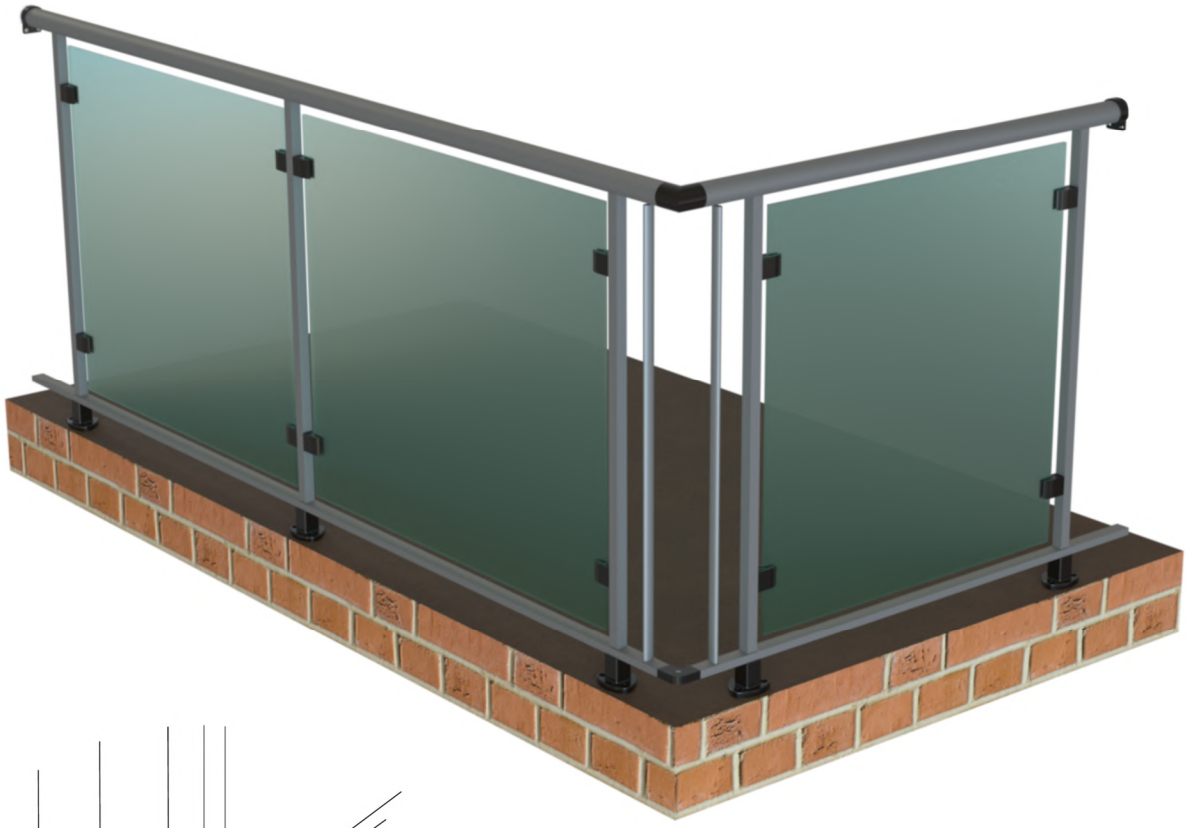

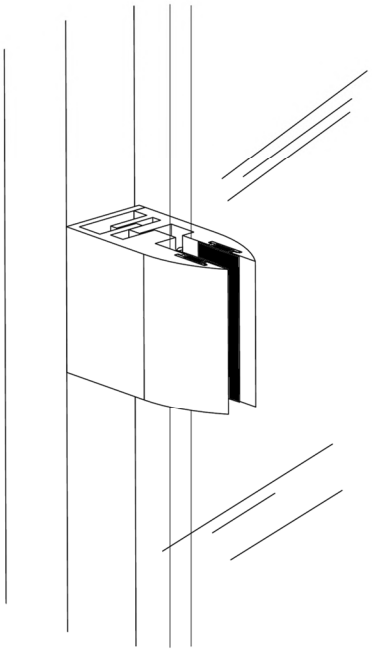

AD-1701	Peana C/T 40x20
AD-1774	Anclaje telescópico Pasamanos Ø60
AD-1777	Codo Pasamanos Redondo Ø60
AD-1751	Rótula Inferior Pasamanos 51x21
AD-1782	Soporte para vidrio 50mm
	Pasamanos Redondo Ø60
AD-1525	Barrote ovalado 35x20
AD-1513	Pasamanos 51x21 Superior/inferior
AD-1526	Montante 40x20

Sistema Barandilla de cristal con pinzas.

Detalles:

- AD-1782 Pinza

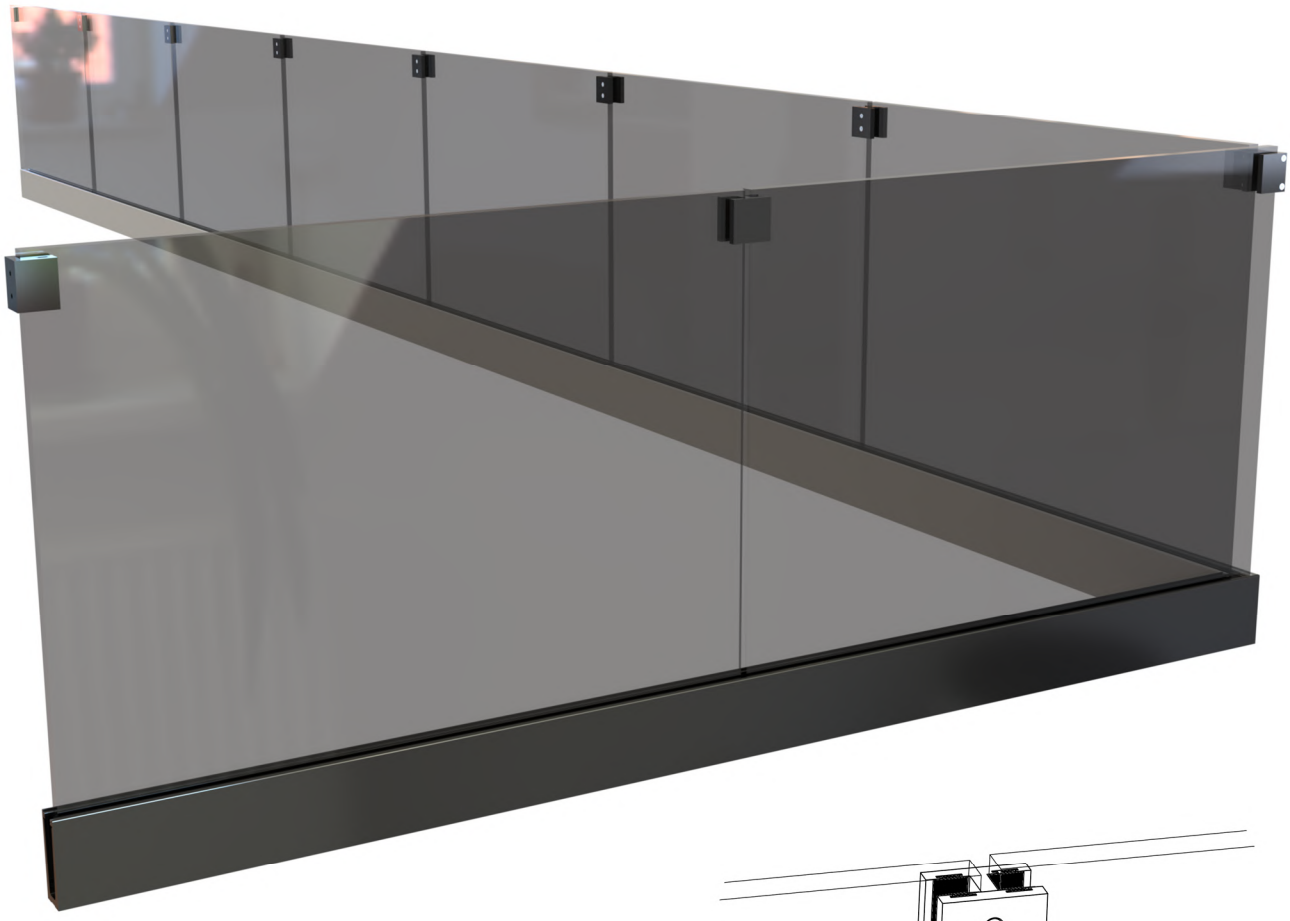

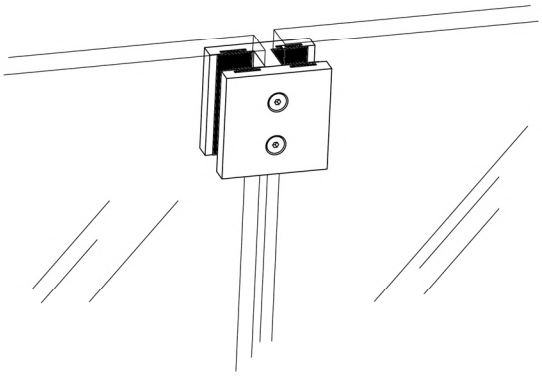

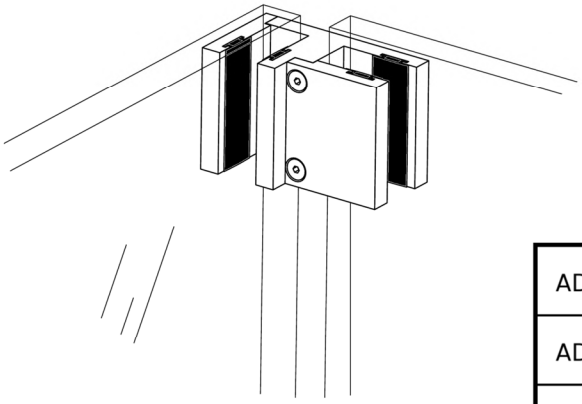

AD-1874	Pinzas de 60x60
AD-1876	Pinza Simple
AD-1877	Pinza Esquina
	Perfil U para Cristal

Sistema Glass “U”

Detalles:

- AD-1874 Pinza
- AD-1877 Pinza

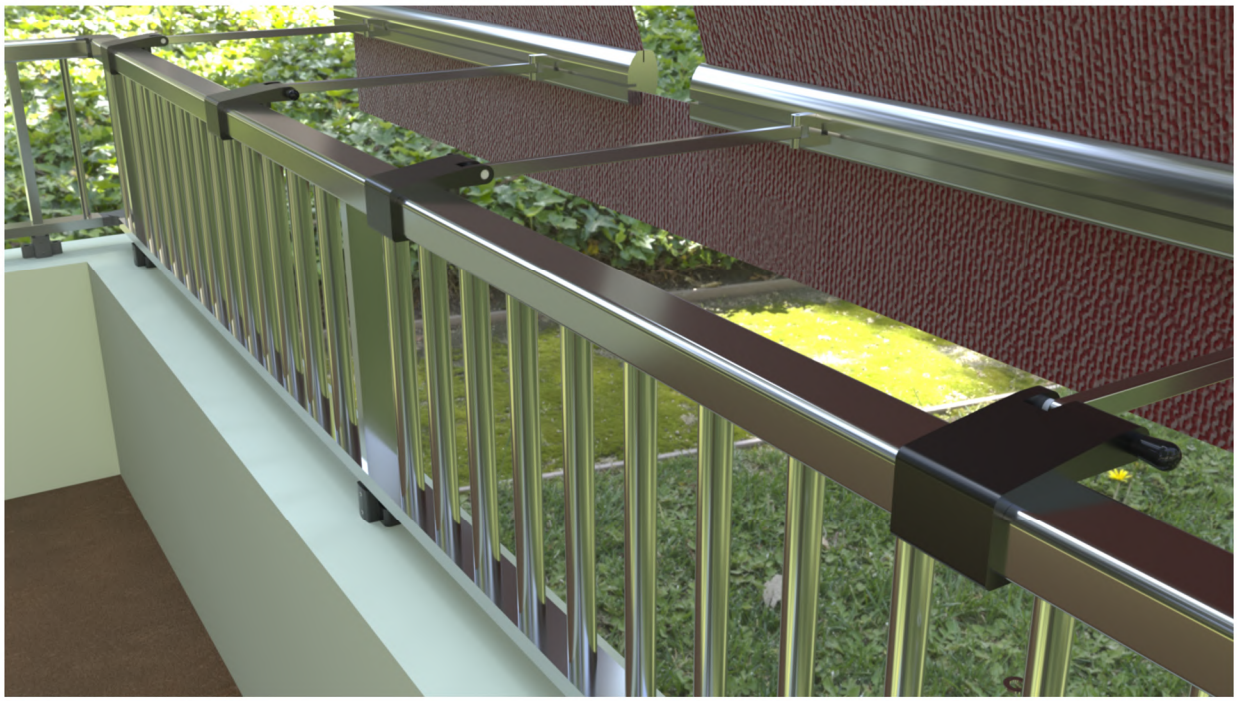

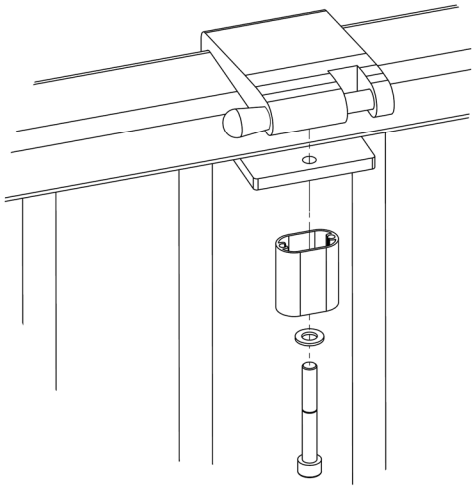

AD-1900	Anclaje Sujección Toldos
AD-1823	Peana Murete 40x20
AD-1750	Rótula Superior Pasamanos 60x40
AD-1751	Rótula Inferior Pasamanos 51x21
AD-1510	Pasamanos 60x40
AD-1513	Pasamanos 51x21 Superior/inferior
AD-1525	Barrote ovalado 35x20

Sistema Barandilla Murete con accesorios para Toldos

Detalles:

- AD-1900 Anclaje Toldos



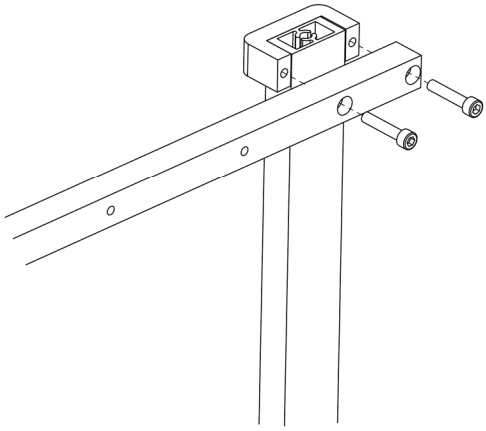

AD-2010	Tendederos
AD-1756	Peana Exterior 40x20 Desplaz. 50mm (100mm)
AD-1327	Anclaje Regulable Superior Pasam. 60x40
AD-1328	Anclaje Regulable Inferior Pasam. 51x21
AD-1510	Pasamanos 60x40
AD-1513	Pasamanos 51x21 Superior/inferior
AD-1526	Montante 40x20

Sistema Barandilla Peanas Exteriores con Tendederos

Detalles:

- AD-2010 Tendederos

Anotaciones

BARANDAS
DEL MEDITERRÁNEO

CENTRAL CÁDIZ
Polig. Ind. El Portal C/Sudáfrica Naves 26 y 31
Complejo Industrial María Eugenia Parcela 132
11408 Jerez de la Frontera (Cádiz)
TEL. 936 730 276 - 856 916 485

DELEGACIÓN BARCELONA
Polig. Ind. Comte de Sert C/Industria 66
08755 Castellbisbal (Barcelona)
TEL. 935 417 957

info@barandasdelmediterraneo.com